NACELLES CISEAUX ÉLECTRIQUES COMPACT

X EN X8-X10-X12-X14

AIRO®
SAFELY, HIGHER.

MADE IN ITALY

IN ELECTRIC

PERFORMANCES

Une gamme de machines très polyvalentes et des commandes intuitives. En particulier, la compacité et la largeur réduite de cette gamme, seulement 0,89 m, combinées à la direction à 90°, permettent d'effectuer des travaux en hauteur et dans des espaces réduits en préservant la capacité de charge.

AVANTAGES

La possibilité d'extention de la plateforme jusqu'à 1,5 mètre en toute sécurité permet de réaliser des activités dans des espaces étroits, hauts et de difficiles accès.

La gamme vous permet de travailler à différentes hauteurs, de 8 mt. à 14 mt., en toute sécurité et avec des performances inaltérées.

VALEUR

Plus de 40 ans d'expérience dans la conception et la production sont une garantie de fiabilité et de durabilité.

X8-X10-X12-X14 EN

IN ELECTRIC

Distributeur

Données téchniques

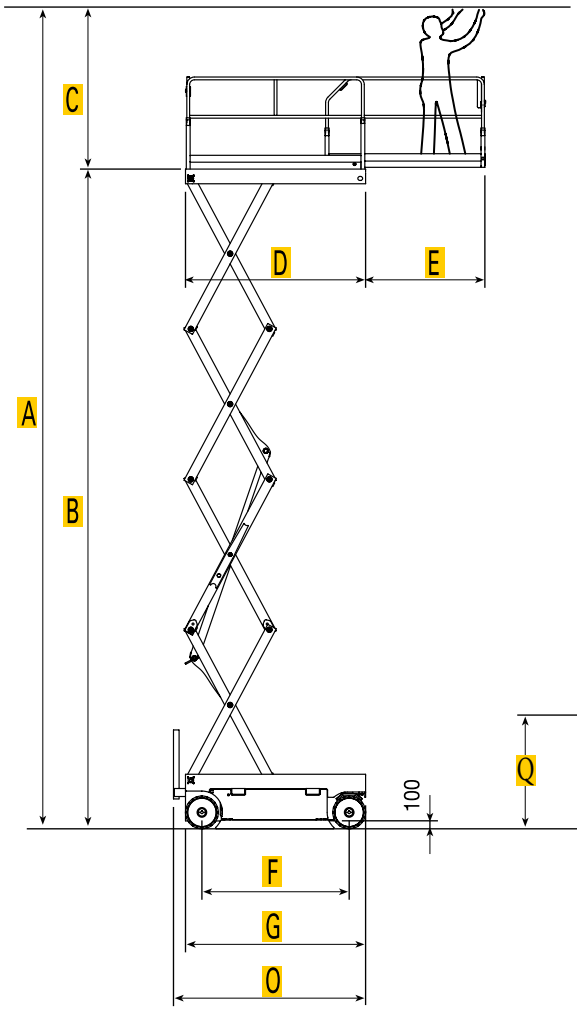

	X8	X10	X12	X14
A	8300	10200	12100	14000
B	6300	8200	10100	12000
C	2000	2000	2000	2000
D	2250	2250	2250	2250
E	1500	1500	1500	1500
F	1840	1840	1840	1840
G	2250	2250	2250	2250
H	890	890	890	890
I	1150	1150	1150	1150
L	1080	1270	1390	1520
M	2230	2420	2540	2670
N	890	890	890	890
O	2400	2400	2400	2400
P	1730	1920	2040	2170
Q	1280	1480	1600	1720

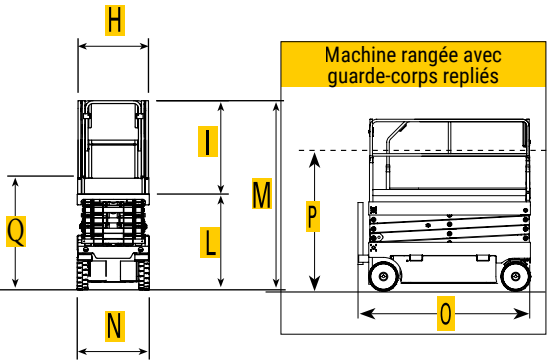

CARACTÉRISTIQUES TECHNIQUES		X8 EN	X10 EN	X12 EN	X14 EN
Hauteur de travail maximum	mm	8300	10200	12100	14000
Hauteur de la plateforme maximum	mm	6300	8200	10100	12000
Capacité maximale / N. max personnes	kg	400/3	400/3	300/3	230/2
Capacité maximale sur éxtension plateforme	kg	400	400	300	230
Extension manuelle plateforme	m	1,5	1,5	1,5	1,5
Utilisation		interne	interne	interne	interne
Temps de levage	s	47	47	70	70
Temps de descente	s	47	47	70	70
Batterie	V / A	4X6	4X6	4X6	4x6
Capacité batterie	V/Ah(C5)	24/200	24/ 200	24/280	24/280
Chargeur batterie	V/A	24/25	24/25	24/25	24/25
Capacité du réservoir d'huile	l	30	30	30	30
Vitesse de déplacement (securité / rapide)	km/h	0,60/3	0,60/3	0,60/3	0,60/3
Inclinaison long. / trasv.	°	3°/2°	3°/2°	3°/1,2°	3°/1°
Pente admissible	%	26	20	23	23
Rayon de braquage (interiéur / exteriéur)	m	0/2,28	0/2,28	0/2,28	0/2,28
Direction braquage	°	90	90	90	90
Dimensions et type de pneus “Cushion Soft System” blancs non-marquants	mm	Ø 406x127	Ø 406 x 127	Ø 406 x 127	Ø 406 x 127
Poids total	kg	2000	2750	3430	3600

Equipement Standard

- Transmission électrohydraulique et comande proportionelle
- Batteries à "Deep Cycle" et chargeur étanche
- Protection électrique anti-cisaillement
- Plateforme extensible manuellement (m 1,50)
- Klaxon, inclinomètre, volmètre et compteur horaire
- Contrôle électrique de l’inclinaison de la plateforme avec blocage automatique
- Indicateur de niveau de batterie sur la plate-forme et sur les commandes au sol, avec désactivation du levage en cas de batterie faible
- Braquage à 90°
- Avertisseur acoustique des mouvements
- Système automatique antirenversement pour déplacement à la max. hauteur
- Détecteur de charge de plateforme
- Configuration ligne électrique 230 V en plateforme
- Garde-corps rabattables
- Poches latérales pour chariots élévateurs à fourche
- Points d'ancrage et de levage
- Connecteur télématique
- Déclaration de conformité CE

Options et accessoires

- Avertisseurs lumineux clignotants (n.2)
- Protection pupitre de commandes
- Ligne électrique 230 V dans la plateforme
- Ligne électrique 230 V dans la plateforme avec disjoncteur
- Batterie "Deep Cycle" 24V, 280Ah (standard en X12 et X14)
- Remplissage centralisé des batteries
- Ligne Air/Eau dans la plateforme avec couplage rapide
- Batteries gel (AGM)
- Comandes au sol avec écran et diagnostic intégré
- SAFE Système de protection secondaire
- Kit gestion de flotte

Tigieffe Srl adopte une politique d’amélioration continue des produits. Les photographies utilisées peuvent représenter l’équipement, y compris les accessoires et les options. Les spécifications sont indicatives et peuvent être modifiées sans préavis. Certains accessoires ou normes nationales peuvent entraîner une augmentation du poids. Les spécifications techniques peuvent varier en fonction des normes nationales ou de l’ajout des équipements en option.

AIRO by TIGIEFFE S.r.l.
Via Villa Superiore, 82 - 42045 Luzzara (RE) - Italy
Ph. +39 0522 977365 - Fax: +39 0522 977015
info@airo.com - www.airo.com