PIATTAFORME AEREE SEMOVENTI
SELF-PROPELLED WORK-PLATFORMS
PLATEFORMES DE TRAVAIL AUTOMOTRICES
SELBSTFAHRENDE HUBARBEITSBÜHNEN
PLATAFORMAS ELEVADORAS AUTOPROPULSADAS
ZELFRIJDENDE HOOGWERKERS
SJÄLVGÅENDE ARBETSPLATTFORMAR
SAMOKRETNE RADNE PLATFORME

SERIE „A“
A21 JRTD A21 JRTE
A23 JRTD A23 JRTE

CATALOGO RICAMBI
SPARE PARTS CATALOG
CATALOGUE PIECES DE RECHANGE
ERSATZTEILKATALOG
CATALOGO PIEZAS DE REPUESTO

AIRO è una divisione ***TIGIEFFE SRL***
Via Villasuperiore , 82 -42045 Luzzara (RE) ITALIA-
☏ +39-0522-977365 - 🖷 +39-0522-977015
WEB: www.airo.it

035.20.RIC **2013-02**

NORME PER LE ORDINAZIONI DI PARTI DI RICAMBIO.

Le ordinazioni devono essere corredate dalle seguenti indicazioni:

- UMERO DI MATRICOLA DELLA MACCHINA;
- NUMERO DI CODICE COMPLETO DEL PARTICOLARE RICHIESTO;
- QUANTITA' RICHIESTA.

HOW TO ORDER SPARE PARTS.

Orders for spare parts must be provided with the following indications:

- TRUCK SERIAL NUMBER;
- COMPLETE PART NUMBER OF THE ITEM;
- QUANTITY.

COMMENT COMMANDER LES PIECES.

Sur les commandes doivent être reportés les renseignements suivants:

- NR. DE LA MACHINE;
- NR. DE CODE COMPLET DE LA PIECE DEMANDEE;
- QUANTITE SOUHAITEE.

HINWEISE FÜR DIE ERSATZTEIL- BESTELLUNG.

Die Bestellungen müßen folgende Angaben anthalten:

- FAHRGESTELL-NUMMER DER FAHRZEUGES;
- KOMPLETTE ERSATZTEIL-NUMMER DES GEFRAGTEN TEILES;
- GEWÜNSCHTE MENGE.

Gruppo - Unit - Groupe - Gruppe	Descrizione	Description	Description	Bezeichnung
TAV. 01-26	Struttura fissa	Fixed structure	Structure fixe	Grundrahmen fixer
TAV. 02-26	Assale anteriore	Front axle	Essieu avant	Vordere Welle
TAV. 03-26	Assale sterzante posteriore	Steering rear axle	Essieu arrière de direction	Steuernhinterachse
TAV.04-26	Torretta	Turret	Tourelle	Turm
TAV.05-26	Pantografo	Pantograph	Pantographe	Pantograph
TAV. 06-26	Braccio telescopico - A21 J	Telescopic arm – A21 J	Bras télescopique – A21 J	Teleskopischer Arm – A21 J
TAV. 07-26	Braccio telescopico - A23 J	Telescopic arm – A23 J	Bras télescopique – A23 J	Teleskopischer Arm – A23 J
TAV. 08-26	Jib e piattaforma	Jib and Platform	Jib et plate-forme	Jib und Plattform
TAV. 09-26	Scatola comandi	Control box	Commandes	Bedienungselemente
TAV. 10.26	Centralina elettrica	Electric box	Centrale éléctrique	Elektrische zentraleinheit
TAV. 11-26	Centralina idraulica	Hydraulic box	Groupe hydraulique	Hydraulik zentraleinheit
TAV. 12-26	Cilindro sterzo	Steering cylinder	Vérin de braquage	Lenkzylinder
TAV. 13-26	Cilindro pantografo	Pantograph cylinder	Vèrin pantographe	Pantographenzylinder
TAV. 14-26	Cilindro braccio	Arm cylinder	Vèrin de lévage du bras	Auslegerzylinder
TAV. 15-26	Cilindro sensore (master)	Sensor cylinder (master)	Cylindre de sonde (master)	Sensor-Zylinder (master)
TAV. 16-26	Cilindro livellamento piattaforma (slave)	Cage levelling cylinder (slave)	Vérin commande niveau nacelle (slave)	Zylinder Korbausgleich (slave)
TAV. 17-26	Cilindro assale anteriore	Oscillating axle cylinder	Vérin axe d'oscillation	Schwingachsezylinder
TAV. 18-26	Cilindro sfilo telescopico- A21 J	Telescopic arm cylinder- A21 J	Vèrin téléscopage- A21 J	Teleskopauslegers zylinder- A21 J
TAV. 19-26	Cilindro sfilo telescopico- A23 J	Telescopic arm cylinder- A23 J	Vèrin téléscopage- A23 J	Teleskopauslegers zylinder- A23 J
TAV. 20-26	Cilindro sollevamento Jib	Jib lifting cylinder	Vérin de lévage du Jib	Hubzylinder (Jib)
TAV. 21-26	Motore Diesel - HATZ	Diesel engine - HATZ	Moteur Diesel - HATZ	Dieselmotor – HATZ
TAV. 22-26	Impianto idraulico base	Base hydraulic system	Installation hydraulique base	Rahmen Hydraulikanlage
TAV. 23-26	Impianto idraulico torretta – A.. JRTD	Turret hydraulic system – A.. JRTD	Installation hydraulique tourelle – A.. JRTD	Turm Hydraulikanlage – A.. JRTD
TAV. 24-26	Impianto idraulico torretta – A.. JRTE	Turret hydraulic system – A.. JRTE	Installation hydraulique tourelle – A.. JRTE	Turm Hydraulikanlage – A.. JRTE
TAV. 25-26	Impianto idraulico sollevamento	Lifting hydraulic system	Installation hydraulique lévage	Bewegungshydraulikanlage
TAV. 26-26	Impianto idraulico - Kit 380V	Hydraulic system- Kit 380V	Installation hydraulique - Kit 380V	Hydraulikanlage- Kit 380V

La TIGIEFFE SrI si riserva , al fine di seguire l' evoluzione tecnica , di apportare modifiche e cambiamenti ai suoi prodotti in qualsiasi momento e senza nessun preavviso.
With the purpose of following the technical evolution , TIGIEFFE SrI has the right of effecting modifications and changements to its products at any time.
Afin de suivre l' évolution technique , la S.té TIGIEFFE SrI pourra effectuer des modifications et des changements à ses produits à n' importe quel moment.
Der Konstrukteur , Firma TIGIEFFE SrI , behält sich Änderungen und Verbesserungen vor , die dem technischen Fortschritt der Fahrzeuge dienen.

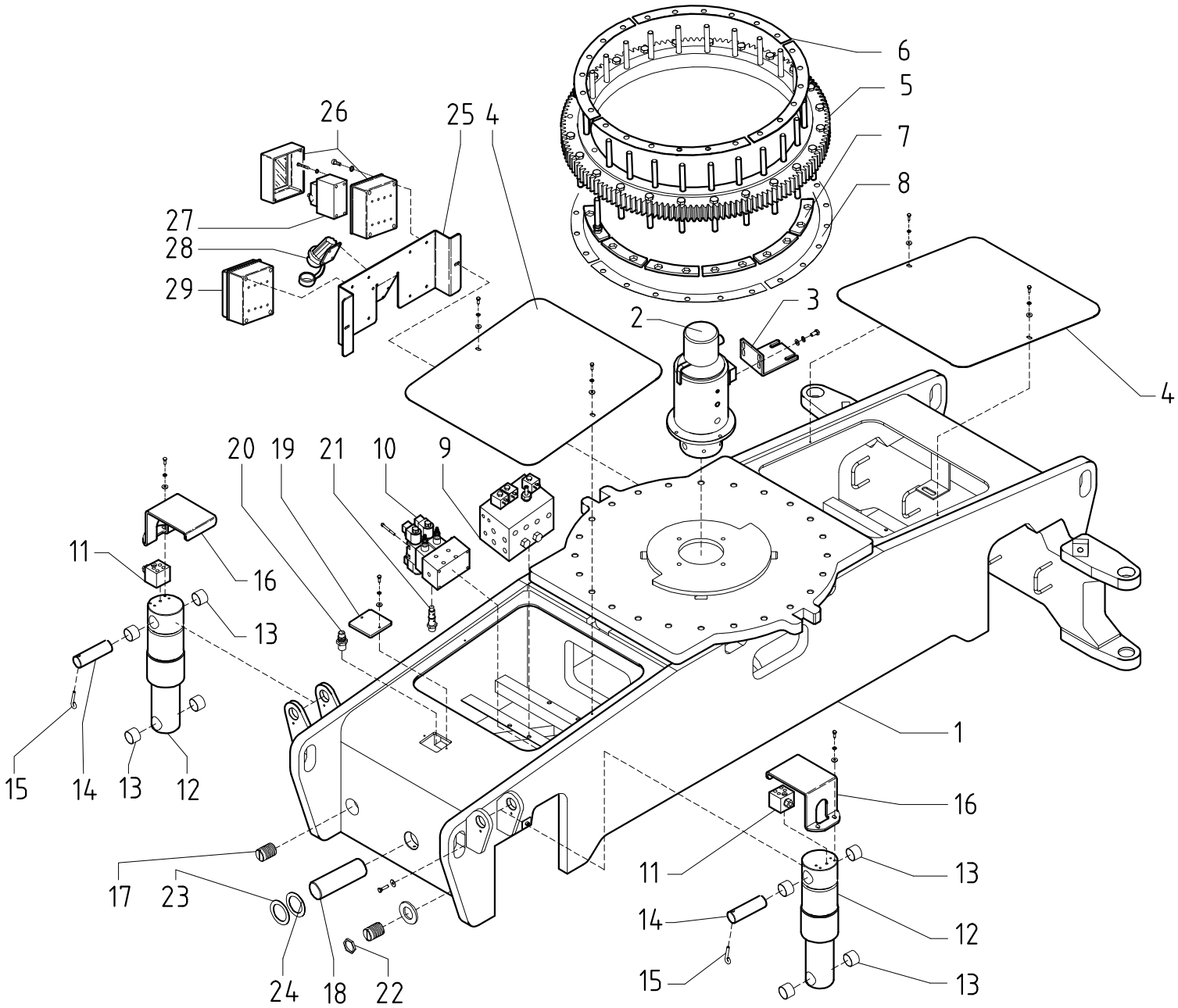

AIRO

STRUTTURA FISSA

FIXED STRUCTURE

TAV.01-26

FIG.	CODICE	N°	DESCRIZIONE	DESCRIPTION	DESIGNATION	TEILBEZEICHNUNG	NOTE-NOTES-NOTES-NOTES
1	035.01.001	1	CARRO BASE	FRAME	CHASSIS	FAHRGESTELL	
2	021478	1	DISTRIBUTORE ROTANTE	DISTRIBUTOR	DISTRIBUTEUR	VERTEILER	
3	035.11.019	1	FERMO	LATCH	ARRET	SISTIERUNG	
4	035.01.015	2	COFANO	BONNET	CAPOT	KASTEN	
5	021481	1	RALLA	SLEWING RING	COURONNE D'ORIENT	DREHVERBINDUNG	
6	035.01.016	4	SPESSORE	THICKNESS	EPAISSEUR	STARKE	
7	035.01.018	12	FERMO	LATCH	ARRET	SISTIERUNG	
8	035.01.017	4	SPESSORE	THICKNESS	EPAISSEUR	STARKE	
9	021627	1	PIASTRA TRAZIONE	TRACTION PLATE	GROUPE TRACTION	ANTRIEBSPLATTE	
10	021625	1	BLOCCO VALVOLE STERZO	SOLENOID VALVE	SOUPAPE ELECTRIQUE	ELEKTROVENTIL	
11	021589	2	VALVOLA	VALVE	SOUPAPE	VENTIL	MACCHINE CON ASSALE OSCILLANTE - MACHINES WITH OSCILLATING AXLE
12	035.09.024	2	CILINDRO ASSALE	CYLINDER	VERIN	ZYLINDER	MACCHINE CON ASSALE OSCILLANTE - MACHINES WITH OSCILLATING AXLE
13	024405	8	BOCCOLA	BUSHING	DOUILLE	BUCHSE	MACCHINE CON ASSALE OSCILLANTE - MACHINES WITH OSCILLATING AXLE
14	035.02.021	2	PERNO	PIN	AXE	BOLZEN	MACCHINE CON ASSALE OSCILLANTE - MACHINES WITH OSCILLATING AXLE
15	014.04.126	2	FERMO	LATCH	ARRET	SISTIERUNG	MACCHINE CON ASSALE OSCILLANTE - MACHINES WITH OSCILLATING AXLE
16	035.01.023	2	PROTEZIONE	PROTECTION	PROTECTION	SCHUTZ	MACCHINE CON ASSALE OSCILLANTE - MACHINES WITH OSCILLATING AXLE
17	035.04.091	2	PATTINO	SLIDING BLOCK	PATIN	GLEITSTUECK	
18	035.02.020	1	PERNO	PIN	AXE	BOLZEN	
19	035.01.020	1	SPORTELLO	ISPECTION DOOR	PORTE	TÜR	
20	021583	1	SENSORE	SENSOR	CAPTEUR	MESSFÜHLER	
21	021594	1	DIVISORE DI FLUSSO	FLOW DIVISOR	DIVISEUR DE FLUX	STROMEN DIVISOR	
22	022368	2	GHIERA	LOCKGRING	COLLIER DE SERRAGE	NUTMUTTER	
23	021045	2	DISTANZIALE	SPACER	ENTRETOISE	DISTANZSCHEIBE	
24	022369	2	DISTANZIALE	SPACER	ENTRETOISE	DISTANZSCHEIBE	
25	035.01.021	1	SUPPORTO	SUPPORT	APPUI	UNTERSTÜTZUNG	
26	021269	1	CASSETTA	BOX	BOÎTE	KASTEN	
27	020788	1	INTERRUTTORE	SWITCH	COMMUTATEUR	SCHALTER	
28	020498	1	SPINA	PLUG	PRISE	STECKER	
29	035.08.023	1	CASSETTA	BOX	BOÎTE	KASTEN	
							TAV.01-26

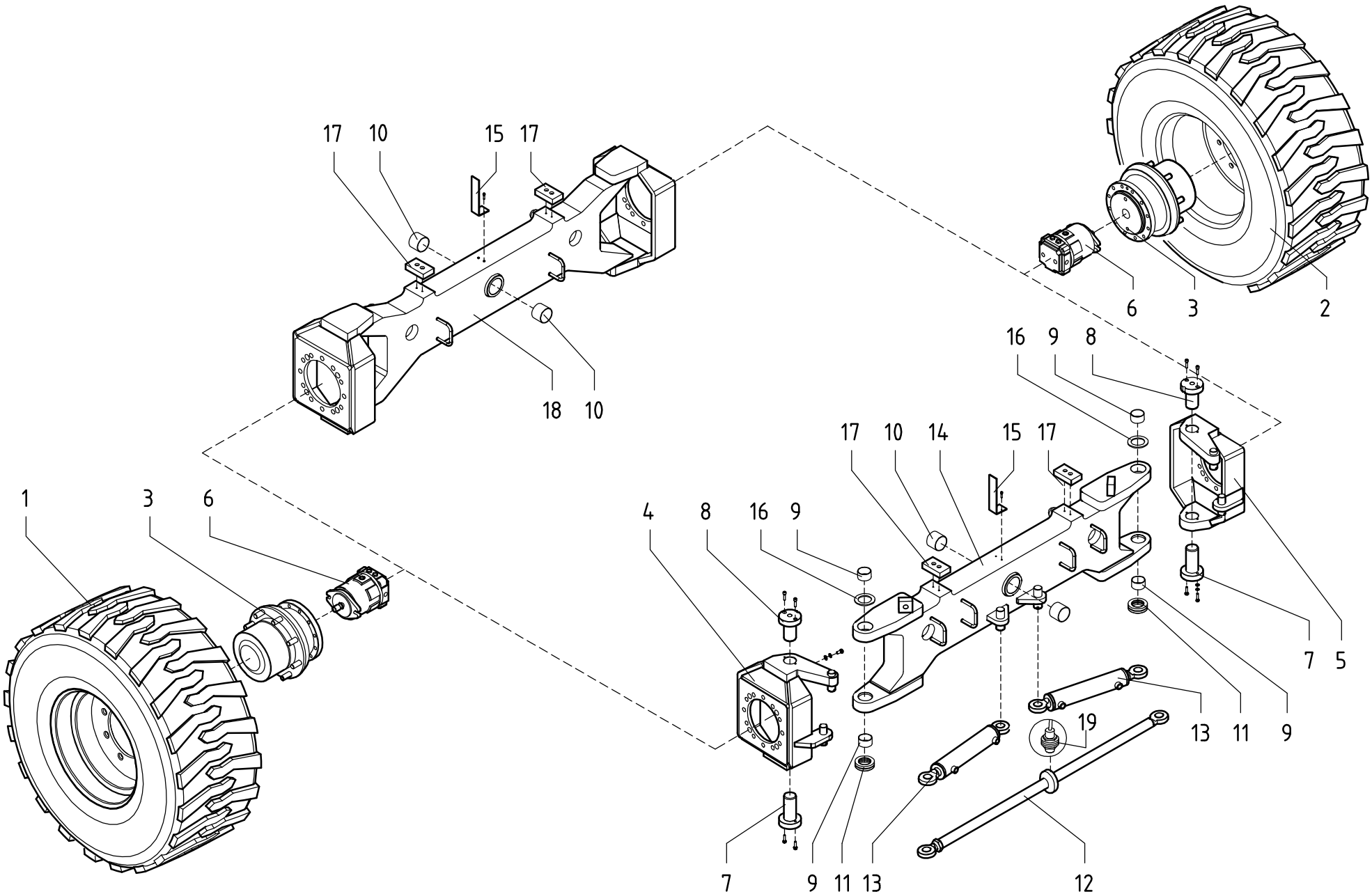

AIRO

ASSALE ANTERIORE

FRONT AXLE

TAV.02-26

FIG.	CODICE	N°	DESCRIZIONE	DESCRIPTION	DESIGNATION	TEILBEZEICHNUNG	NOTE-NOTES-NOTES-NOTES
1	035.02.035	1	RUOTA	WHEEL	ROUE	RAD	15x19,5 SX - 15x19,5 LEFT
1	035.02.002	1	RUOTA	WHEEL	ROUE	RAD	18x19,5 OPZIONALE SINISTRA - 18x19,5 OPTIONAL LEFT
2	035.02.036	1	RUOTA	WHEEL	ROUE	RAD	15x19,5 DX - 15x19,5 RIGHT
2	035.02.001	1	RUOTA	WHEEL	ROUE	RAD	18x19,5 OPZIONALE DESTRA - 18x19,5 OPTIONAL RIGHT
3	021561	2	RIDUTTORE	REDUCTION GEARS	REDUCTEUR	GETRIEBE	
4	035.02.004	1	MOZZO	HUB	MOYEU	NABE	OPZIONE 4WS SINISTRO - OPTIONAL 4WS LEFT
5	035.02.003	1	MOZZO	HUB	MOYEU	NABE	OPZIONE 4WS DESTRO - OPTIONAL 4WS RIGHT
6	021552	2	MOTORE IDRAULICO	HYDRAULIC MOTOR	MOTEUR HYDRAULIQUE	HYDRAULIKMOTOR	A21 JRTD A23 JRTD
6	021640	2	MOTORE IDRAULICO	HYDRAULIC MOTOR	MOTEUR HYDRAULIQUE	HYDRAULIKMOTOR	A21 JRTE A23 JRTE
7	035.02.018	2	PERNO	PIN	AXE	BOLZEN	OPZIONE 4WS - OPTIONAL 4WS
8	035.02.027	2	PERNO	PIN	AXE	BOLZEN	OPZIONE 4WS - OPTIONAL 4WS
9	021484	4	BOCCOLA	BUSHING	BAGUE	BUECHE	OPZIONE 4WS - OPTIONAL 4WS
10	021485	2	BOCCOLA	BUSHING	BAGUE	BUECHE	
11	021483	2	CUSCINETTO	BEARING	ROULEMENT	LAGER	OPZIONE 4WS - OPTIONAL 4WS
12	035.02.017	1	BARRA STERZO	TILLER BAR	BARRE DE TIMON	DEICHSELSTANGE	OPZIONE 4WS - OPTIONAL 4WS
13	035.09.001	2	CILINDRO STERZO	STEERING CYILINDER	VERIN DE BRAQUAGE	LENKZYLINDER	OPZIONE 4WS - OPTIONAL 4WS
14	035.02.011	1	ASSALE	AXLE	ASSIEU	ACHSE	OPZIONE 4WS - OPTIONAL 4WS
15	035.02.023	1	CAMMA	CAM	CAMME	NOCKEN	OPZIONE ASSALE OSCILLANTE - OPTIONAL OSCILLATING AXLE
16	021044	2	RONDELLA	WASHER	RONDELLE	SCHEIBE	
17	035.02.032	2	DISTANZIALE	SPACER	ENTRETOISE	DISTANZSCHEIBE	ASSALE NON OSCILLANTE - NOT OSCILLATING AXLE
18	035.02.030	1	ASSALE	AXLE	ASSIEU	ACHSE	2WS - 2WS
19	021615	1	SENSORE DI PROSSIMITA'	SENSOR	CAPTEUR	MESSFUHLER	OPZIONE 4WS - OPTIONAL 4WS

TAV.02-26

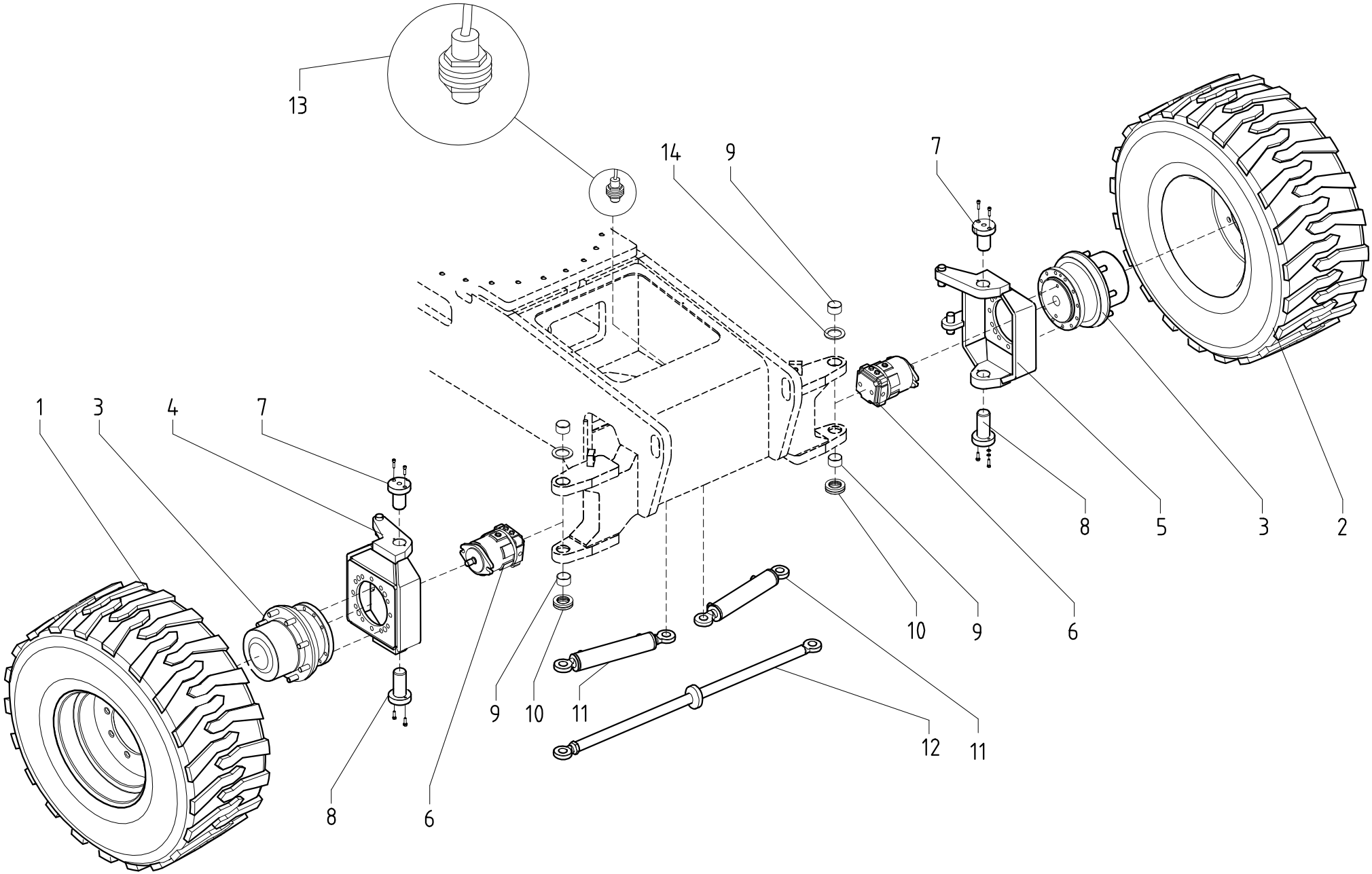

AIRO

ASSALE STERZANTE POSTERIORE

REAR STEERING AXLE

TAV.03-26

FIG.	CODICE	N°	DESCRIZIONE	DESCRIPTION	DESIGNATION	TEILBEZEICHNUNG	NOTE-NOTES-NOTES-NOTES
1	035.02.035	1	RUOTA	WHEEL	ROUE	RAD	15x19,5 SX - 15x19,5 LEFT
1	035.02.002	1	RUOTA	WHEEL	ROUE	RAD	18x19,5 OPZIONALE SINISTRA - 18x19,5 OPTIONAL LEFT
2	035.02.036	1	RUOTA	WHEEL	ROUE	RAD	15x19,5 DX - 15x19,5 RIGHT
2	035.02.001	1	RUOTA	WHEEL	ROUE	RAD	18x19,5 OPZIONALE DESTRA - 18x19,5 OPTIONAL RIGHT
3	021561	2	RIDUTTORE	REDUCTION GEARS	REDUCTEUR	GETRIEBE	
4	035.02.003	1	MOZZO	HUB	MOYEU	NABE	SINISTRO - LEFT
5	035.02.004	1	MOZZO	HUB	MOYEU	NABE	DESTRO - RIGHT
6	021552	2	MOTORE IDRAULICO	HYDRAULIC MOTOR	MOTEUR HYDRAULIQUE	HYDRAULIKMOTOR	A21 JRTD A23 JRTD
6	021640	2	MOTORE IDRAULICO	HYDRAULIC MOTOR	MOTEUR HYDRAULIQUE	HYDRAULIKMOTOR	A21 JRTE A23 JRTE
7	035.02.027	2	PERNO	PIN	AXE	BOLZEN	
8	035.02.018	2	PERNO	PIN	AXE	BOLZEN	
9	021484	4	BOCCOLA	BUSHING	BAGUE	BUECHE	
10	021483	2	CUSCINETTO	BEARING	ROULEMENT	LAGER	
11	035.09.001	2	CILINDRO STERZO	STEERING CYILINDER	VERIN DE BRAQUAGE	LENKZYLINDER	
12	035.02.017	1	BARRA STERZO	TILLER BAR	BARRE DE TIMON	DEICHSELSTANGE	
13	021615	1	SENSORE DI PROSSIMITA'	SENSOR	CAPTEUR	MESSFUHLER	OPZIONE 4WS - OPTIONAL 4WS
14	021044	2	RONDELLA	WASHER	RONDELLE	SCHEIBE	

TAV.03-26

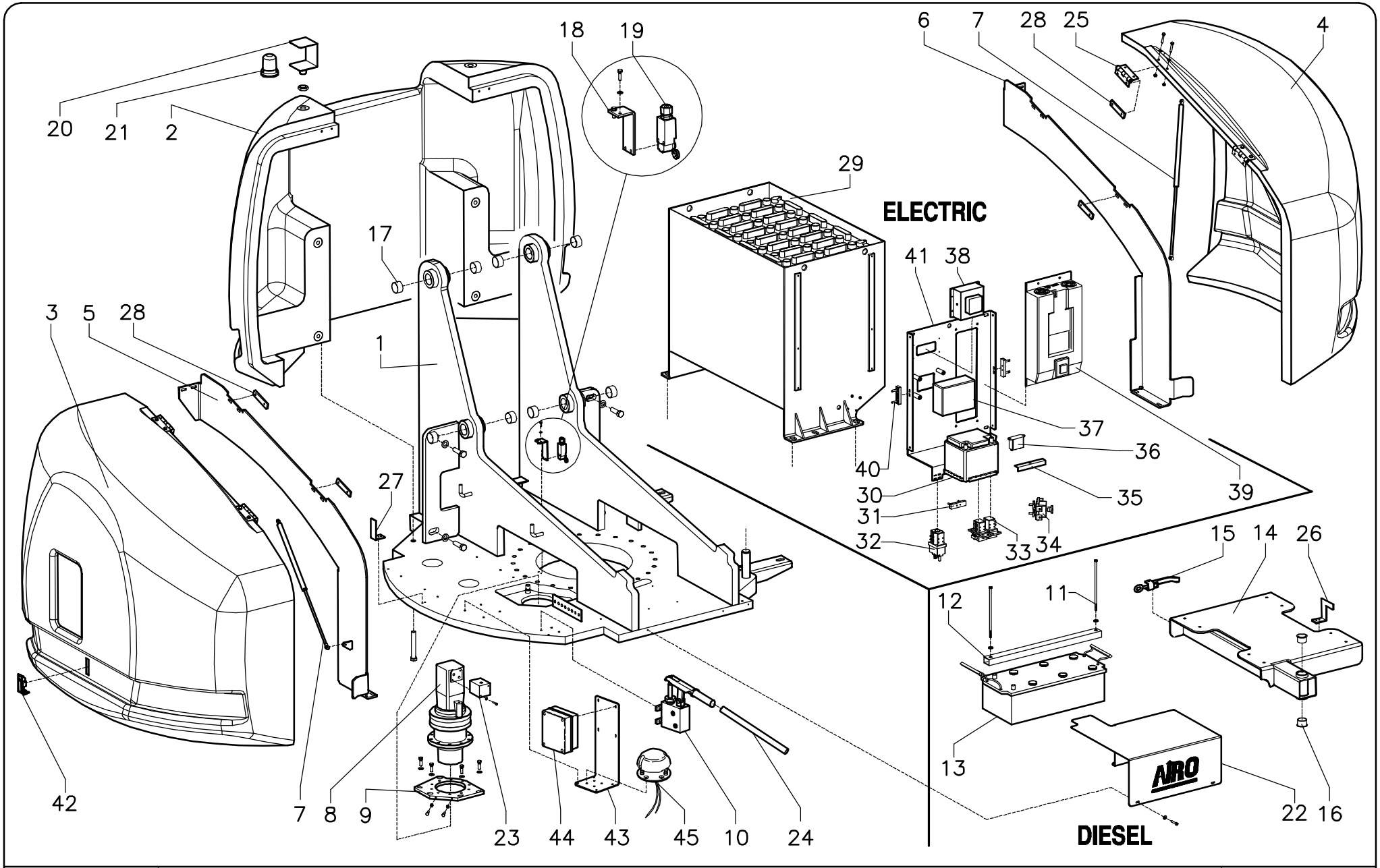

AIRO	**TORRETTA** **TURRET**	**TAV.04-26**

FIG.	CODICE	N°	DESCRIZIONE	DESCRIPTION	DESIGNATION	TEILBEZEICHNUNG	NOTE-NOTES-NOTES-NOTES
1	035.11.048	1	TORRETTA	TURRET	TOURELLE	TURM	A21 J
1	035.11.001	1	TORRETTA	TURRET	TOURELLE	TURM	A23 J
2	035.11.008	1	ZAVORRA	BALLAST	BALLAST	BALLAST	A21 J
2	036.11.001	1	ZAVORRA	BALLAST	BALLAST	BALLAST	A23 J
3	035.11.010	1	COFANO	BONNET	CAPOT	KASTEN	DESTRO , RIGHT
4	035.11.052	1	COFANO	BONNET	CAPOT	KASTEN	SINISTRO - LEFT A21 JRTE A23 JRTE
4	035.11.009	1	COFANO	BONNET	CAPOT	KASTEN	SINISTRO - LEFT A21 JRTD A23 JRTD
5	035.11.016	1	SUPPORTO	SUPPORT	APPUI	STUETZE	
6	035.11.018	1	SUPPORTO	SUPPORT	APPUI	STUETZE	
7	021482	2	MOLLA GAS	SPRING	RESORT	FEDER	
8	021480	1	RIDUTTORE	REDUCER	RÉDUCTEUR	REDUZIERER	
9	035.11.012	1	FLANGIA	FLANGE	FLASQUE	FLANSCH	
10	021735	1	POMPA MANUALE	EMERGENCY PUMP	POMPE MANUELLE	HANDPUMP	
11	027.01.051	2	FERMO	LOCK	ARRET	SISTIERUNG	A21 JRTD A23 JRTD
12	035.08.098	2	FERMO	LOCK	ARRET	SISTIERUNG	A21 JRTD A23 JRTD
13	021819	1	BATTERIA	BATTERY	BETTERIE	BATTERIE	A21 JRTD A23 JRTD
14	035.11.011	1	SUPPORTO	SUPPORT	APPUI	STUETZE	A21 JRTD A23 JRTD
15	021507	1	SERRATURA	SEFTY LOCK	SERRURE	SCHLOSS	A21 JRTD A23 JRTD
16	020968	2	BOCCOLA	BUSHING	BAGUE	BUCHSE	A21 JRTD A23 JRTD
17	021484	8	BOCCOLA	BUSHING	BAGUE	BUCHSE	
18	035.11.025	1	SUPPORTO	SUPPORT	APPUI	UNTERSTÜTZUNG	
19	020893	1	MICROINTERRUTTORE	MICROSWITCH	MICROINTERUPTEUR	MIKROSCHALTER	
20	035.11.033	1	SUPPORTO	SUPPORT	APPUI	UNTERSTÜTZUNG	
21	020745	1	GIROFARO	ROTATING BEACON	GIROPHARE	RUNDUMLEUCHTEN	
22	035.11.031	1	PROTEZIONE	PROTECTION	PROTECTION	SCHUTZ	A21 JRTD A23 JRTD
23	020155	1	VALVOLA	VALVE	SOUPAPE	VENTIL	
24	014.07.037	1	LEVA	LEVER	LEVIER	HEBEL	
25	035.11.040	4	CERNIERA	HINGE	CHARNIERE	SCHARNIER	
26	035.11.041	1	FERMO	LOCK	ARRET	SISTIERUNG	A21 JRTD A23 JRTD
27	035.11.042	1	FERMO	LOCK	ARRET	SISTIERUNG	
28	035.11.043	4	SPESSORE	THICKNESS	EPAISSEUR	STÄRKE	
29	035.08.005	1	BATTERA TRAZIONE	BATTERY	BETTERIE	BATTERIE	A21 JRTE A23 JRTE
30	021035	1	BATTERIA	BATTERY	BETTERIE	BATTERIE	A21 JRTE A23 JRTE
31	021699	1	BASETTA PORTA FUSE M10	BEARNING	SUPPORT	PLATTE	A21 JRTE A23 JRTE
32	021623	1	TELERUTTORE	CONTROL SWITCH	TELERUPTEUR	SCHUETZE	A21 JRTE A23 JRTE
33	021695	2	TELERUTTORE	CONTROL SWITCH	TELERUPTEUR	SCHUETZE	A21 JRTE A23 JRTE
34	020942	1	INTERRUTTORE	SWITCH	INTERUPTEUR	SCHALTER	A21 JRTE A23 JRTE
35	035.08.113	1	FERMO	LOCK	ARRET	SISTIERUNG	A21 JRTE A23 JRTE
36	021407	1	SENSORE ISOLAMENTO	INSULATION SENSOR	CAPTEUR D'ISOLATION	ISOLIERSTOFF MESSFUHLER	A21 JRTE A23 JRTE
37	035.08.053	1	CASSETTA DERIVAZIONE	BOX	BOX	BOX	A21 JRTE A23 JRTE
38	023168	1	CONVERTITORE	CONVERTER	CONVERTISSEUR	KONVERTER	A21 JRTE A23 JRTE
39	021535	1	CARICABATTERIE	BATTERY CHARGER	CHARGEUR DE BATT.	LADEGERAET	A21 JRTE A23 JRTE
40	020248	2	BASETTA PORTA FUSE M8	SUPPORT	SUPPORT	PLATTE	A21 JRTE A23 JRTE
41	035.08.062	1	SUPPORTO	SUPPORT	SUPPORT	PLATTE	A21 JRTE A23 JRTE
42	020533	2	SERRATURA	LOCK	SERRURE	VERRIEGELUNG	
43	035.11.039	1	SUPPORTO	SUPPORT	SUPPORT	PLATTE	
44	035.08.025	1	CASSETTA DERIVAZIONE	BOX	BOX	BOX	A21 JRTD A23 JRTD
45	023507	1	INCLINOMETRO	INCLINOMETER	INCLINOMÈTRE	STANDANZEIGER	
							TAV.04-26

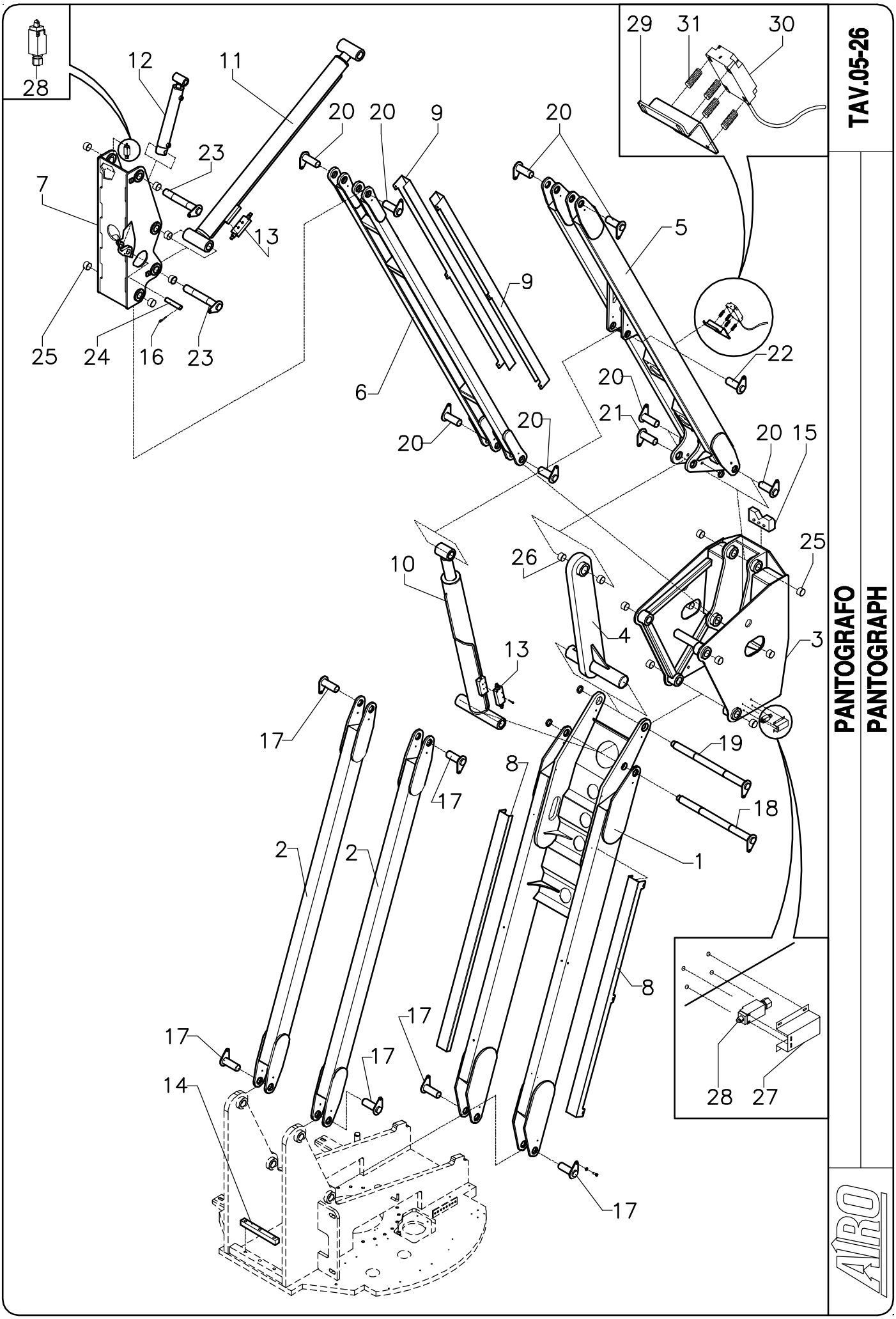
TAV.05-26
PANTOGRAFO
PANTOGRAPH
AIRO
28
12
11
20
20
9
20
29
31
30
23
7
13
5
9
25
24
16
23
22
6
20
21
20
20
20
15
25
10
26
4
3
13
17
19
8
17
18
2
2
1
8
17
17
17
14
28
27
17

FIG.	CODICE	N°	DESCRIZIONE	DESCRIPTION	DESIGNATION	TEILBEZEICHNUNG	NOTE-NOTES-NOTES-NOTES
1	035.04.001	1	BRACCIO	ARM	BRAS	ARM	
2	035.04.002	2	TIRANTE	TIE-ROD	TIRANT	ZUGSTANGE	
3	035.04.004	1	SNODO	ARTICULATION	ARTICULATION	GELENK	
4	035.04.010	1	TIRANTE	TIE-ROD	TIRANT	ZUGSTANGE	
5	035.04.005	1	BRACCIO	ARM	BRAS	ARM	
6	035.04.009	1	TIRANTE	TIE-ROD	TIRANT	ZUGSTANGE	
7	035.04.012	1	SNODO	ARTICULATION	ARTICULATION	GELENK	
8	035.04.122	2	PROTEZIONE	PROTECTION	PROTECTION	SCHUTZ	
9	035.04.123	2	PROTEZIONE	PROTECTION	PROTECTION	SCHUTZ	
10	035.09.010	1	CILINDRO	LIFTING CYLINDER	VERIN DE LEVAGE	HUBZYLINDER	
11	035.09.011	1	CILINDRO	LIFTING CYLINDER	VERIN DE LEVAGE	HUBZYLINDER	
12	035.09.012	1	CILINDRO	CYLINDER	VERIN	ZYLINDER	
13	020865	2	VALVOLA	VALVE	SOUPAPE	VENTIL	
14	029.11.028	1	PARACOLPI	SHOCK ABSORBER	AMORTISSEUR	DAMPFER	
15	035.04.023	1	PARACOLPI	SHOCK ABSORBER	AMORTISSEUR	DAMPFER	
16	014.04.126	1	FERMO	LOCK	ARRET	SISTIERUNG	
17	035.04.025	6	PERNO	PIN	AXE	BOLZEN	
18	035.04.027	1	PERNO	PIN	AXE	BOLZEN	
19	035.04.149	1	PERNO	PIN	AXE	BOLZEN	
20	035.04.026	8	PERNO	PIN	AXE	BOLZEN	
21	035.04.151	1	PERNO	PIN	AXE	BOLZEN	
22	035.04.032	1	PERNO	PIN	AXE	BOLZEN	
23	035.04.034	1	PERNO	PIN	AXE	BOLZEN	
24	035.04.082	1	PERNO	PIN	AXE	BOLZEN	
25	021484	24	BOCCOLA	BUSH	DOUILLE	BUECHSE	
26	021485	4	BOCCOLA	BUSH	DOUILLE	BUECHSE	
27	029.04.088	1	PROTEZIONE	PROTECTION	PROTECTION	SCHUTZ	
28	020924	2	MICROINTERRUTTORE	MICROSWITCH	MICROINTERUPTEUR	MIKROSCHALTER	
29	035.08.107	1	SUPPORTO	SUPPORT	SUPPORT	HALTER	
30	021272	4	MOLLA	SPRING	RESSORT	FRÜHLING	
31	022103	1	MICROINTERRUTTORE	MICROSWITCH	MICROINTERUPTEUR	MIKROSCHALTER	

TAV.05-26

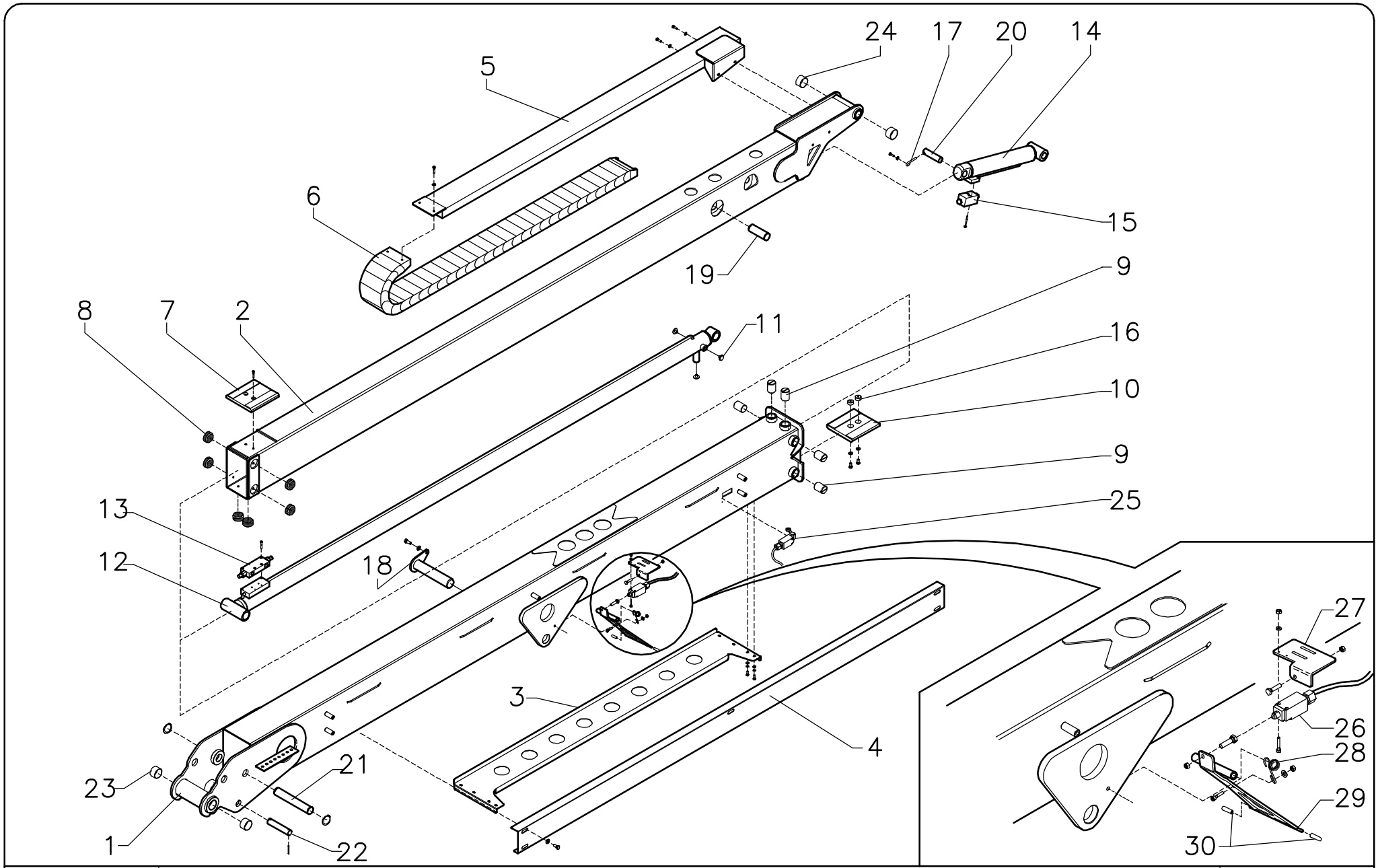

AIRO	**BRACCIO TELESCOPICO A21 J** **TELESCOPIC ARM A21 J**	**TAV.06-26**

FIG.	CODICE	N°	DESCRIZIONE	DESCRIPTION	DESIGNATION	TEILBEZEICHNUNG	NOTE-NOTES-NOTES-NOTES
1	035.04.013	1	BRACCIO	ARM	BRAS	ARM	
2	035.04.016	1	BRACCIO	ARM	BRAS	ARM	
3	035.04.058	1	SUPPORTO	SUPPORT	APPUI	STUETZE	
4	035.04.041	1	PROTEZIONE	PROTECTION	PROTECTION	SCHUTZ	
5	035.04.083	1	CANALINA MOBILE	CABLEWAY	CANAL	KANAL	
6	035.04.096	1	CATENA	CHAIN	CHAINE	KETTE	
7	035.04.120	1	PATTINO	SLIDING BLOCK	PATIN	GLEITSTUECK	
8	035.04.090	6	PATTINO	SLIDING BLOCK	PATIN	GLEITSTUECK	
9	035.04.091	6	PATTINO	SLIDING BLOCK	PATIN	GLEITSTUECK	
10	035.04.119	1	PATTINO	SLIDING BLOCK	PATIN	GLEITSTUECK	
11	034.05.018	3	PATTINO	SLIDING BLOCK	PATIN	GLEITSTUECK	
12	035.09.014	1	CILINDRO	CYLINDER	VERIN	ZYLINDER	
13	020865	1	VALVOLA	VALVE	SOUPAPE	VENTIL	
14	035.09.013	1	CILINDRO	CYLINDER	VERIN	ZYLINDER	
15	021113	1	VALVOLA	VALVE	SOUPAPE	VENTIL	
16	035.04.121	2	FERMO	LOCK	ARRÊT	SISTIERUNG	
17	014.04.126	1	FERMO	LOCK	ARRÊT	SISTIERUNG	
18	035.04.033	1	PERNO	PIN	AXE	BOLZEN	
19	035.04.093	1	PERNO	PIN	AXE	BOLZEN	
20	035.04.125	1	PERNO	PIN	AXE	BOLZEN	
21	035.04.092	1	PERNO	PIN	AXE	BOLZEN	
22	035.04.082	1	PERNO	PIN	AXE	BOLZEN	
23	021484	2	BOCCOLA	BUSH	DOUILLE	BUECHSE	
24	021358	2	BOCCOLA	BUSH	DOUILLE	BUECHSE	
25	020272	1	MICROINTERRUTTORE	MICROSWITCH	MICROCONTACT	MIKROSCHALTER	
26	021921	1	MICROINTERRUTTORE	MICROSWITCH	MICROCONTACT	MIKROSCHALTER	
27	035.08.104	1	SUPPORTO	SUPPORT	APPUI	STUETZE	
28	035.08.100	1	MOLLA	SPRING	RESSORT	FRÜHLING	
29	035.08.101	1	LEVA	LEVER	LEVIER	HEBEL	
30	035.08.087	1	APPOGGIO	SUPPORT	SUPPORT	UNTERSTÜTZUNG	
							TAV.06-26

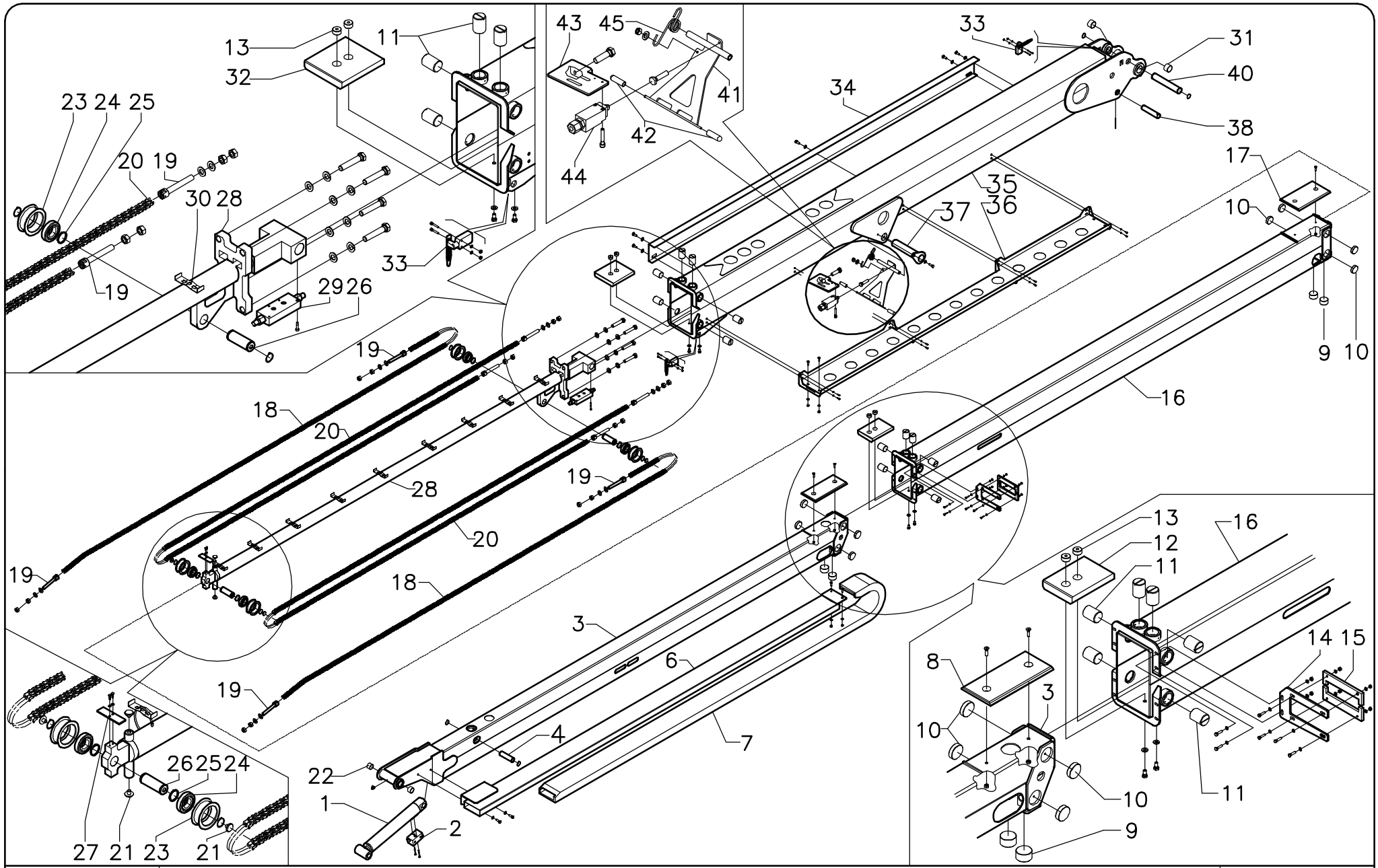

AIRO

BRACCIO TELESCOPICO A23 J

TELESCOPIC ARM A23 J

TAV.07-26

FIG.	CODICE	N°	DESCRIZIONE	DESCRIPTION	DESIGNATION	TEILBEZEICHNUNG	NOTE-NOTES-NOTES-NOTES
1	035.09.013	1	CILINDRO	CYLINDER	VERIN	ZYLINDER	
2	021113	1	VALVOLA	VALVE	SOUPAPE	VENTIL	
3	036.04.003	1	BRACCIO	ARM	BRAS	ARM	
4	036.04.026	1	PERNO	PIN	AXE	BOLZEN	
6	036.04.027	1	CANALINA MOBILE	CABLEWAY	CANAL	KANAL	
7	036.04.028	1	CATENA	CHAIN	CHAINE	KETTE	
8	036.04.041	1	PATTINO	SLIDING BLOCK	PATIN	GLEITSTUECK	
9	036.04.023	4	PATTINO	SLIDING BLOCK	PATIN	GLEITSTUECK	
10	036.04.025	8	PATTINO	SLIDING BLOCK	PATIN	GLEITSTUECK	
11	035.04.091	12	PATTINO	SLIDING BLOCK	PATIN	GLEITSTUECK	
12	036.04.040	1	PATTINO	SLIDING BLOCK	PATIN	GLEITSTUECK	
13	035.04.121	4	FERMO	LOCK	ARRÊT	SISTIERUNG	
14	036.04.032	1	SUPPORTO	SUPPORT	APPUI	STUETZE	
15	036.04.033	2	PATTINO	SLIDING BLOCK	PATIN	GLEITSTUECK	
16	036.04.002	1	BRACCIO	ARM	BRAS	ARM	
17	036.04.039	1	PATTINO	SLIDING BLOCK	PATIN	GLEITSTUECK	
18	021516	2	CATENA	CHAIN	CHAINE	KETTE	
19	036.04.031	8	TENDICATENA	TENSIONER	TENDEUR	SPANNER	
20	021517	2	CATENA	CHAIN	CHAINE	KETTE	
21	034.05.018	4	PATTINO	SLIDING BLOCK	PATIN	GLEITSTUECK	
22	021358	2	BOCCOLA	BUSH	DOUILLE	BUECHSE	
23	036.04.029	4	PULEGGIA	PULLEY	POULIE	RIEMENSCHEIBE	
24	021522	4	CUSCINETTO	BEARING	ROULEMENT	LAGER	
25	036.04.035	4	DISTANZIALE	SPACER	ENTRETOISE	DISTANZSCHEIBE	
26	036.04.030	2	PERNO	PIN	AXE	BOLZEN	
27	036.04.044	2	PIATTO	PLATE	PLAT	PLATTE	
28	036.09.001	1	CILINDRO	CYLINDER	VERIN	ZYLINDER	
29	020865	1	VALVOLA	VALVE	SOUPAPE	VENTIL	
30	036.04.047	9	APPOGGIO	SUPPORT	APPUI	UNTERSTÜTZUNG	
31	021484	2	BOCCOLA	BUSH	DOUILLE	BUECHSE	
32	036.04.038	1	PATTINO	SLIDING BLOCK	PATIN	GLEITSTUECK	
33	021768	2	MICROINTERRUTTORE	MICROSWITCH	MICROCONTACT	MIKROSCHALTER	
34	035.04.041	1	PROTEZIONE	PROTECTION	PROTECTION	SCHUTZ	
35	036.04.001	1	BRACCIO	ARM	BRAS	ARM	
36	036.04.037	1	SUPPORTO	SUPPORT	APPUI	STUETZE	
37	035.04.033	1	PERNO	PIN	AXE	BOLZEN	
38	035.04.082	1	PERNO	PIN	AXE	BOLZEN	
40	035.04.092	1	PERNO	PIN	AXE	BOLZEN	
41	035.08.101	1	LEVA	LEVER	LEVIER	HEBEL	
42	035.08.087	1	APPOGGIO	SUPPORT	SUPPORT	UNTERSTÜTZUNG	
43	035.08.104	1	SUPPORTO	SUPPORT	APPUI	STUETZE	
44	021478	1	MICROINTERRUTTORE	MICROSWITCH	MICROCONTACT	MIKROSCHALTER	
45	035.08.100	1	MOLLA	SPRING	RESSORT	FRÜHLING	
46	020272	1	MICROINTERRUTTORE	MICROSWITCH	MICROCONTACT	MIKROSCHALTER	
							TAV.07-26

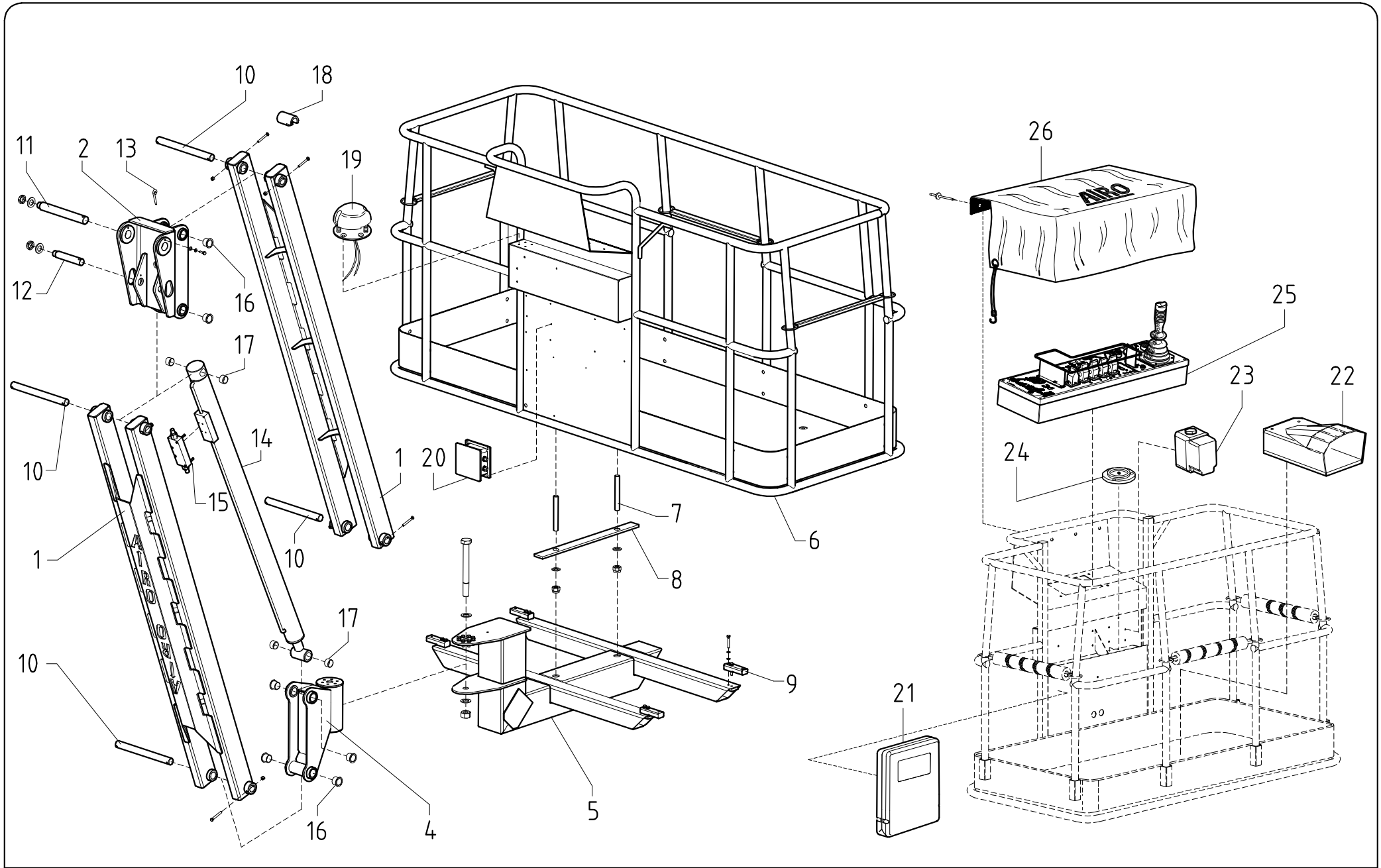

AIRO	**JIB E PIATTAFORMA** **JIB AND PLATFORM**	**TAV.08-26**

FIG.	CODICE	N°	DESCRIZIONE	DESCRIPTION	DESIGNATION	TEILBEZEICHNUNG	NOTE-NOTES-NOTES-NOTES
1	035.04.021	2	BRACCIO	ARM	BRAS	ARM	
2	035.04.018	1	SNODO	ARTICULATION	ARTICULATION	GELENK	
4	035.04.133	1	ATTUATORE ROTANTE	ACTUATOR	ACTIONNEUR	TRIEB	
5	035.04.085	1	SUPPORTO	SUPPORT	APPUI	STUETZE	
6	035.05.001	1	PIATTAFORMA	PLATFORM	PLATE-FORME	PLATTFORM	900 x 2400 mm
6	035.05.018	1	PIATTAFORMA	PLATFORM	PLATE-FORME	PLATTFORM	800 x 1700 mm
7	035.05.029	2	TIRANTE	TIE-ROD	TIRANT	SPANNSTANGE	
8	035.05.028	1	FERMO	LOCK	ARRÊT	SISTIERUNG	
9	023492	4	SENSORE	SENSOR	CAPTEUR	MESSFÜHLER	
10	035.04.089	4	PERNO	PIN	AXE	BOLZEN	
11	035.04.118	1	PERNO	PIN	AXE	BOLZEN	
12	035.04.124	1	PERNO	PIN	AXE	BOLZEN	
13	014.04.126	1	FERMO	LOCK	ARRÊT	SISTIERUNG	
14	035.09.015	1	CILINDRO	CYLINDER	VERIN	ZYLINDER	
15	020865	1	VALVOLA	VALVE	SOUPAPE	VENTIL	
16	021400	8	BOCCOLA	BUSHING	BAGUE	BUECHSE	
17	021387	4	BOCCOLA	BUSHING	BAGUE	BUECHSE	
18	029.04.061	1	CAMMA	CAM	CAME	NOCKEN	
19	023507	4	SENSORE	SENSOR	CAPTEUR	MESSFÜHLER	
20	064.08.007	1	CASSETTA	BOX	BOÎTIER	KASTEN	
21	020933	1	PORTADOCUMENTI	DOCUMENTS STAND	PORTE DOCUMENTS	KASTEN	
22	020627	1	PEDALE	PEDAL	PEDAL	PEDAL	
23	024354	1	PRESA	SOCKET	PRISE	STECKDOSE	CE
23	024631	1	PRESA	SOCKET	PRISE	STECKDOSE	SCHUKO
24	020573	1	LIVELLA	LEVEL	NIVEAU	LIBELLE	
25	035.08.001	1	SCATOLA COMANDI	CONTROL BOX	BOÎTE DE COMMANDE	STEUERKASTEN	A.. JRTD
25	035.08.006	1	SCATOLA COMANDI	CONTROL BOX	BOÎTE DE COMMANDE	STEUERKASTEN	A.. JRTE
26	029.08.011	1	PROTEZIONE COMANDI	PROTECTION	PROTECTION	SCHUTZ	
							TAV.08-26

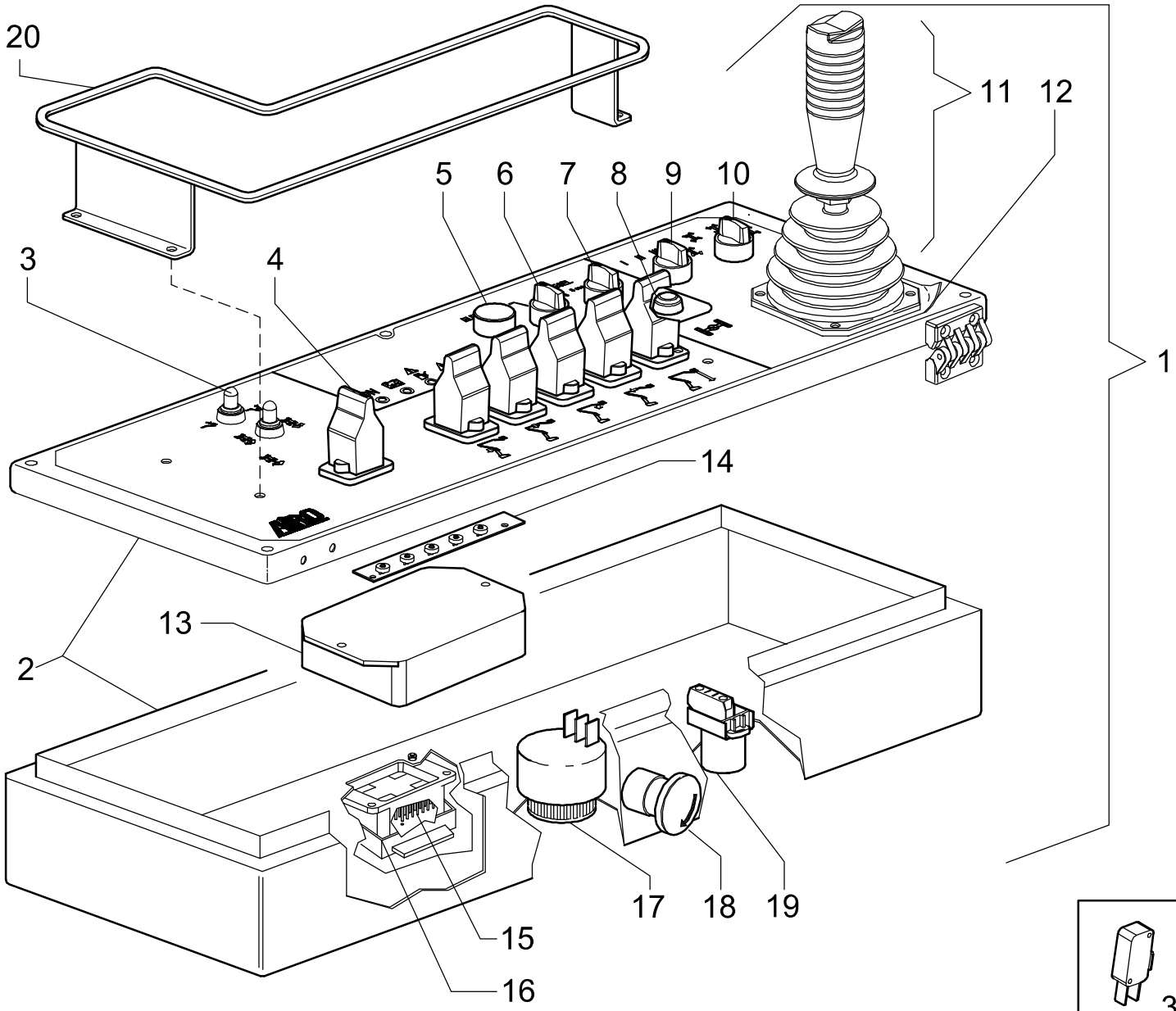

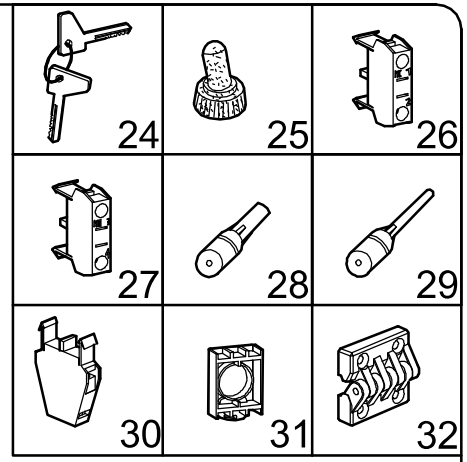

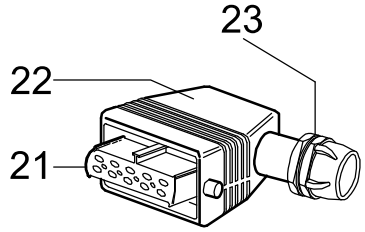

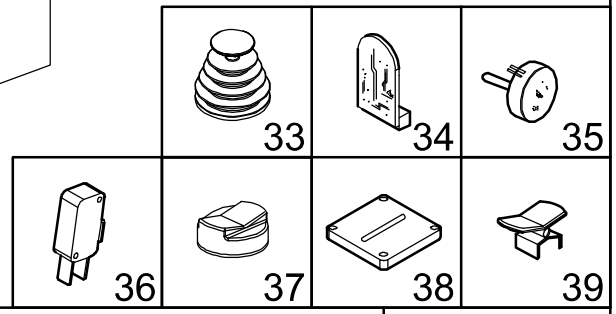

AIRO

SCATOLA COMANDI PIATTAFORMA

PLATFORM CONTROL BOX

TAV 09-26

FIG.	CODICE	N°	DESCRIZIONE	DESCRIPTION	DESIGNATION	TEILBEZEICHNUNG	NOTE-NOTES-NOTES-NOTES
1	035.08.001	1	SCATOLA COMANDI	CONTROL BOX	BOITE DE COMMANDES	STEUERKASTEN	A.. JRTD
1	035.08.006	1	SCATOLA COMANDI	CONTROL BOX	BOITE DE COMMANDES	STEUERKASTEN	A.. JRTE
2	035.08.094	1	CASSETTA LAVORATA	CASE	CARTER	GEHAUSE	
3	024695	2	INTERRUTTORE	SWITCH	INTERRUPTEUR	SCHALTER	
4	021751	6	MANIPOLATORE	LEVER	MANIPULATEUR	HEBEL	
5	021785	1	PULSANTE	PUSH-BUTTON	BOUTON-POUSSOIR	DRUCKKNOPF	SOLO JRTD / ONLY JRTD
6	021868	1	SELETTORE	SELECTOR	SÉLECTEUR	VORWAHL	SOLO JRTD / ONLY JRTD
7	021786	1	SELETTORE	SELECTOR	SÉLECTEUR	VORWAHL	SOLO JRTD / ONLY JRTD
8	021833	1	PULSANTE	PUSH-BUTTON	BOUTON-POUSSOIR	DRUCKKNOPF	
9	021788	1	SELETTORE	SELECTOR	SÉLECTEUR	VORWAHL	
10	021869	1	SELETTORE	SELECTOR	SÉLECTEUR	VORWAHL	SOLO 4WS / ONLY 4WS
11	020636	1	MANIPOLATORE	LEVER	MANIPULATEUR	HEBEL	
12	035.10.015	1	ADESIVO	STICKER	ADHESIF	STICKER	
13	022411	1	SCHEDA	ELECTRONIC CARD	FICHE ÉLECTRONIQUE	ELEKTRONISCHE KARTE	
14	021836	1	SCHEDA	ELECTRONIC CARD	FICHE ÉLECTRONIQUE	ELEKTRONISCHE KARTE	
15	021709	/	FRUTTO	CONNECTOR BLOCK	BORNIER	STECKER-BLOCK	
16	021712	1	CONNETTORE	HOOD	CAPOT	HAUBE	
17	021781	1	BUZZER	BUZZER	BUZZER	BUZZER	
18	021787	1	PULSANTE DI EMERGENZA	EMERGENCY PUSH-BUTTON	BOUTON DE SECOURS	NOTDRUCKKNOPF	
19	021842	1	SELETTORE	SELECTOR	SÉLECTEUR	VORWAHL	
20	035.08.095	1	PROTEZIONE	PROTECTION	PROTECTION	SCHUTZ	
21	021708	1	FRUTTO	CONNECTOR BLOCK	BORNIER	STECKER-BLOCK	
22	021713	1	SPINA	PLUG	ÉPINE ELECTRIQUE	DORN	
23	024687	1	PRESSACAVO	CONNECTION	RACCORDEMENT	ANSCHLUSS	
24	023012	1	CHIAVE	KEY	CLEF	SCHLÜSSEL	
25	020038	2	CAPPUCCIO	CAP	PROTECTION	KAPPE	
26	021784	/	CONTATTO N.C.	CONTACT N.C.	CONTACT N.C.	KONTAKT N.C.	
27	021783	/	CONTATTO N.O.	CONTACT N.O.	CONTACT N.O.	KONTAKT N.O.	
28	021718	/	CONTATTO	INSERT	CONTACT	EINSATZ	
29	021719	/	CONTATTO	INSERT	CONTACT	EINSATZ	
30	021867	/	CONTATTO N.C. + N.O.	CONTACT N.C. + N.O.	CONTACT N.C. + N.O.	KONTAKT N.C. + N.O.	
31	023013	/	FLANGIA	FLANGE	BRIDE	FLANSCH	
32	021930	2	CERNIERA	HINGE	CHARNIÈRE	SCHARNIER	
33	021312	1	SOFFIETTO	CAP	PROTECTION	KAPPE	
34	022008	1	SCHEDA ELETTRONICA	ELECTRONIC CARD	CARTE ELECTRONIQUE	ELEKTRONISCHE KARTE	
35	022441	1	POTENZIOMETRO	POTENTIOMETER	POTENTIOMÉTRE	POTENTIOMETER	
36	021247	2	MICROINTERRUTTORE	MICROSWITCH	MICROINTERUPTEUR	MIKROSCHALTER	
37	022923	1	CAPPUCCIO	CAP	PROTECTION	KAPPE	
38	021928	1	GUIDA	GUIDE	GUIDE	FÜHRER	
39	021759	1	LEVA	LEVER	LEVIER	HEBEL	
							TAV. 09-26

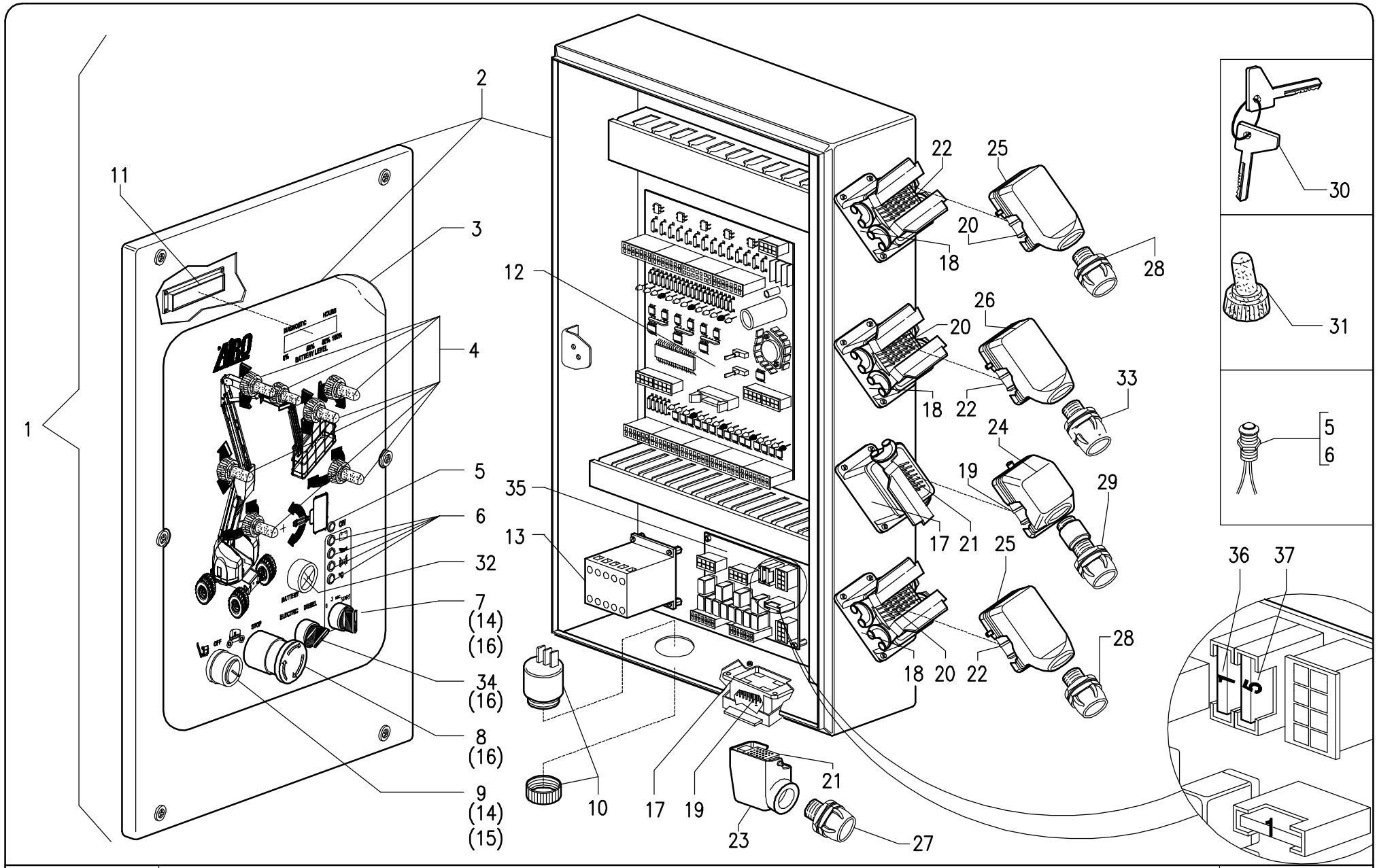

CENTRALINA ELETTRICA

ELECTRIC BOX

TAV.10-26

FIG.	CODICE	N°	DESCRIZIONE	DESCRIPTION	DESIGNATION	TEILBEZEICHNUNG	NOTE-NOTES-NOTES-NOTES
1	035.08.027	1	CENTRALINA ELETTRICA	ELECTRICAL BOX	CENTRALE ELECTRIQUE	ELEKTROSCHALTKASTEN	A.. JRTD
1	035.08.007	1	CENTRALINA ELETTRICA	ELECTRICAL BOX	CENTRALE ELECTRIQUE	ELEKTROSCHALTKASTEN	A.. JRTE
2	021871	1	CASSETTA LAVORATA	CASE	CARTER	GEHAUSE	ADESIVO INCLUSO - STICKER INCLUDED / A.. JRTD
2	021870	1	CASSETTA LAVORATA	CASE	CARTER	GEHAUSE	ADESIVO INCLUSO - STICKER INCLUDED / A.. JRTE
3	035.10.002	1	ADESIVO	STICKER	ADHESIF	STICKER	
4	020759	7	INTERRUTTORE	SWITCH	INTERRUPTEUR	SCHALTER	CAPPUCCIO IN GOMMA NON INCLUSO - RUBBER CAP NOT INCLUDED
5	020731	1	LED	LED	LED	LED	VERDE - GREEN
6	020736	4	LED	LED	LED	LED	ROSSO - RED
7	021786	1	SELETTORE	SELECTOR	SÉLECTEUR	VORWAHL	
8	021787	1	PULSANTE DI EMERGENZA	EMERGENCY PUSH-BUTTON	BOUTON DE SECOURS	NOTDRUCKKNOPF	
9	021599	1	SELETTORE A CHIAVE	KEY SELECTOR	SÉLECTEUR A CLE	SCHLÜSSELCVORWAHL	
10	021781	1	BUZZER	BUZZER	BUZZER	BUZZER	
11	021782	1	DISPLAY	DISPLAY	DISPLAY	DISPLAY	
12	021602	1	SCHEDA	CARD	FICHE	SCHALTTAFEL	
13	021780	1	RELE'	RELE'	RELE'	RELE'	
14	021783	2	CONTATTO N.O.	CONTACT N.O.	CONTACT N.O.	KONTAKT N.O.	
15	021600	1	DOPPIO CONTATTO N.O.	DOUBLE CONTACT N.O.	DOUBLE CONTACT N.O.	DOPPELTER KONTAKT N.O.	
16	021785	3	CONTATTO N.C.	CONTACT N.C.	CONTACT N.C.	KONTAKT N.C.	
17	021712	2	CONNETTORE	HOOD	CAPOT	HAUBE	
18	021714	3	CONNETTORE	HOOD	CAPOT	HAUBE	
19	021708	2	CONTATTO	INSERT	CONTACT	EINSATZ	
20	021711	3	CONTATTO	INSERT	CONTACT	EINSATZ	
21	021709	2	CONTATTO	INSERT	CONTACT	EINSATZ	
22	021710	3	CONTATTO	INSERT	CONTACT	EINSATZ	
23	021713	1	CONNETTORE	HOOD	CAPOT	HAUBE	
24	021716	1	CONNETTORE	HOOD	CAPOT	HAUBE	
25	021374	2	CONNETTORE	HOOD	CAPOT	HAUBE	
26	021779	1	CONNETTORE	HOOD	CAPOT	HAUBE	
27	024687	1	PRESSACAVO	CONNECTION	RACCORDEMENT	ANSCHLUSS	
28	024418	2	PRESSACAVO	CONNECTION	RACCORDEMENT	ANSCHLUSS	
29	021373	1	PRESSAGUAINA	CONNECTION	RACCORDEMENT	ANSCHLUSS	
30	-	1	CHIAVE	KEY	CLE'	SCHLÜSSEL	
31	020038	7	CAPPUCCIO	CAP	PROTECTION	KAPPE	
32	020982	1	INDICATORE CARICABATTERIA	INDICATOR	INDICATEUR	ANZEIGE	A.. JRTD
33	021022	1	PRESSACAVO	CONNECTION	RACCORDEMENT	ANSCHLUSS	
34	021868	1	SELETTORE	SELECTOR	SÉLECTEUR	VORWAHL	
35	021603	1	SCHEDA	CARD	FICHE	SCHALTTAFEL	
36	021872	2	FUSIBILE	FUSE	FUSIBLE	SICHERUNG	
37	021873	1	FUSIBILE	FUSE	FUSIBLE	SICHERUNG	
							TAV. 10-26

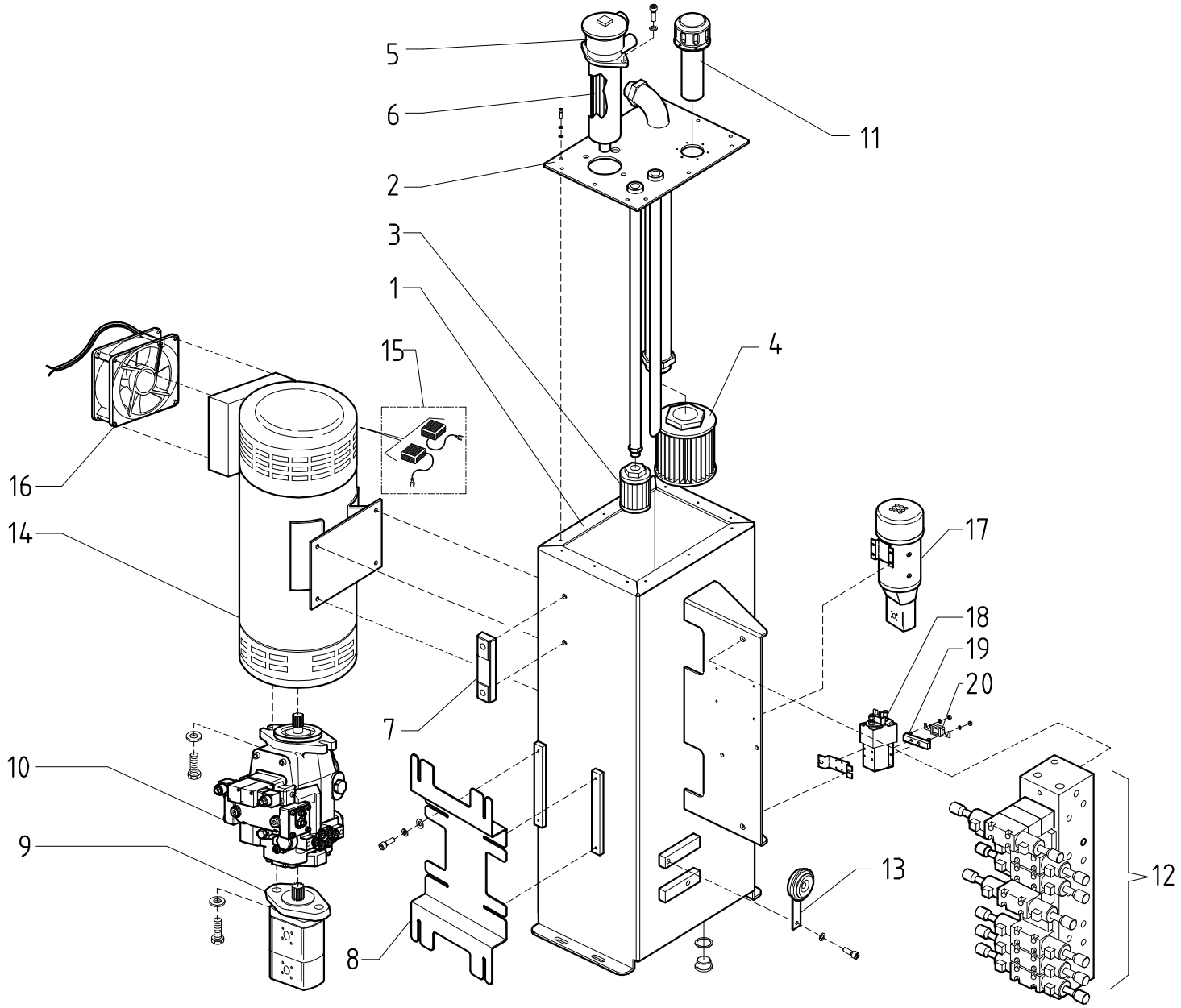

AIRO

CENTRALINA IDRAULICA

HYDRAULIC BOX

TAV.11-26

FIG.	CODICE	N°	DESCRIZIONE	DESCRIPTION	DESIGNATION	TEILBEZEICHNUNG	NOTE-NOTES-NOTES-NOTES
1	035.09.002	1	SERBATOIO IDRAULICO	OIL TANK	RESERVOIR HYDRAULIQUE	HYDRAULIKÖLTANK	
2	035.09.007	1	COPERCHIO	CAP	COUVERCLE	DECKEL	
3	020550	1	FILTRO	OIL FILTER	TILTRE	HYDRAULIKOELFILTER	
4	021003	1	FILTRO	OIL FILTER	TILTRE	HYDRAULIKOELFILTER	
5	021510	1	FILTRO	OIL FILTER	TILTRE	HYDRAULIKOELFILTER	INCLUDE 021511 - INCLUDING 021511
6	021511	1	CARTUCCIA FILTRO	CARTRIDGE FILTER	CARTOUCHE FILTRANTE	FILTEREINSATZ	
7	021512	1	INDICATORE DI LIVELLO	LEVEL GAUGE	INDICATEUR DE NIVEAU	WAAGERECHT AUSGERICHTETE LEHRE	
8	035.11.045	1	SUPPORTO	SUPPORT	SUPPORT	UNTERSTÜTZUNG	
9	021741	1	POMPA	PUMP	POMPE	PUMP	A.. JRTE
10	021550	1	POMPA A PISTONI	PISTONS PUMP	POMPE À PISTONS	KOLBENPUMPE	A.. JRTE
11	021509	1	TAPPO	STOPPER	BOUCHON	STÖPSEL	
12	021624	1	GRUPPO IDRAULICO	HYDRAULIC BLOCK	BLOC HYDRAULIQUE	HYDRAULISCHER BLOCK	
13	020757	1	CLAXON	CLAXON	CLAXON	CLAXON	
14	021533	1	MOTORE ELETTRICO	HYDRAULIC BLOCK	BLOC HYDRAULIQUE	HYDRAULISCHER BLOCK	A.. JRTE
15	----	--	SPAZZOLA	BRUSHE	BALAI	BÜRSTE	A.. JRTE
16	----	1	VENTOLA	FAN	VENTILATEUR	VENTILATOR	A.. JRTE
17	021631	1	ELETTROPOMPA	ELECTRIC PUMP	POMPE ÉLECTRIQUE	ELEKTRISCHE PUMPE	A.. JRTD
18	021668	1	TELERUTTORE	CONTROL SWITCH	TELERUPTEUR	HAUPTRELAIS	A.. JRTD
19	020248	1	SUPPORTO	SUPPORT	SUPPORT	UNTERSTÜTZUNG	A.. JRTD
20	020088	1	FUSIBILE	FUSE	FUSIBLE	SICHERUNG	A.. JRTD

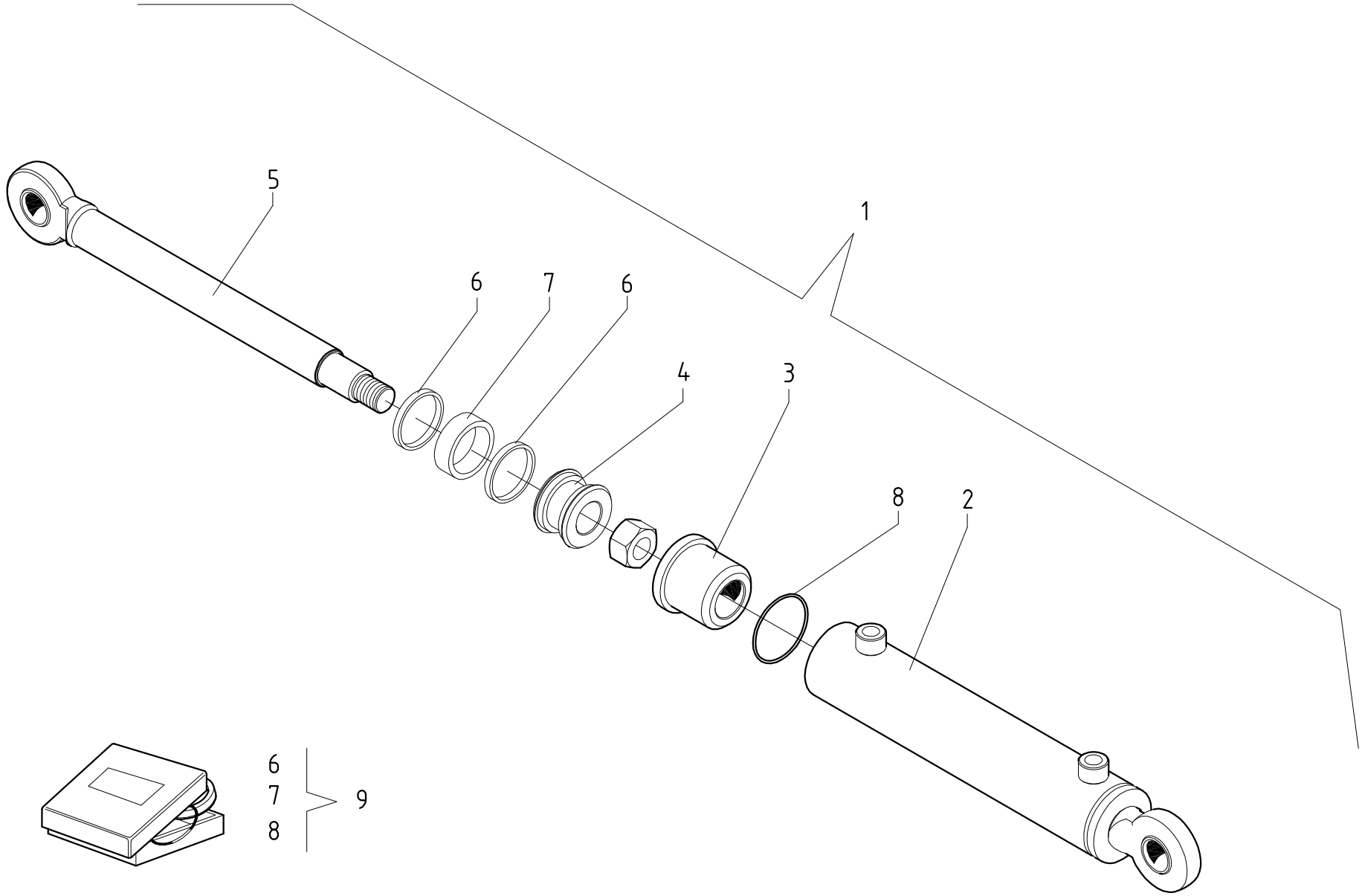

AIRO	**CILINDRO STERZO** **STEERING CYLINDER**	**TAV.12-26**

FIG.	CODICE	N°	DESCRIZIONE	DESCRIPTION	DESIGNATION	TEILBEZEICHNUNG	NOTE-NOTES-NOTES-NOTES
1	035.09.001	2/4	CILINDRO STERZO	STEERING CYLINDER	VÉRIN DE DIRECTION	LENKZYLINDER	
2	022321	1	CANNA	LINER	CHEMISE	ZYLINDERBUECHSE	
3	022323	1	BOCCOLA	BUSHING	DOUILLE	BUCHSE	
4	022324	1	PISTONE	PLUNGER	PISTON	STOESSEL	
5	022322	1	STELO	ROD	TIGE	KOLBEN	
9	022315	1	KIT GUARNIZIONI	KIT SEALS	KIT JOINTS	KIT DICHTUNGEN	

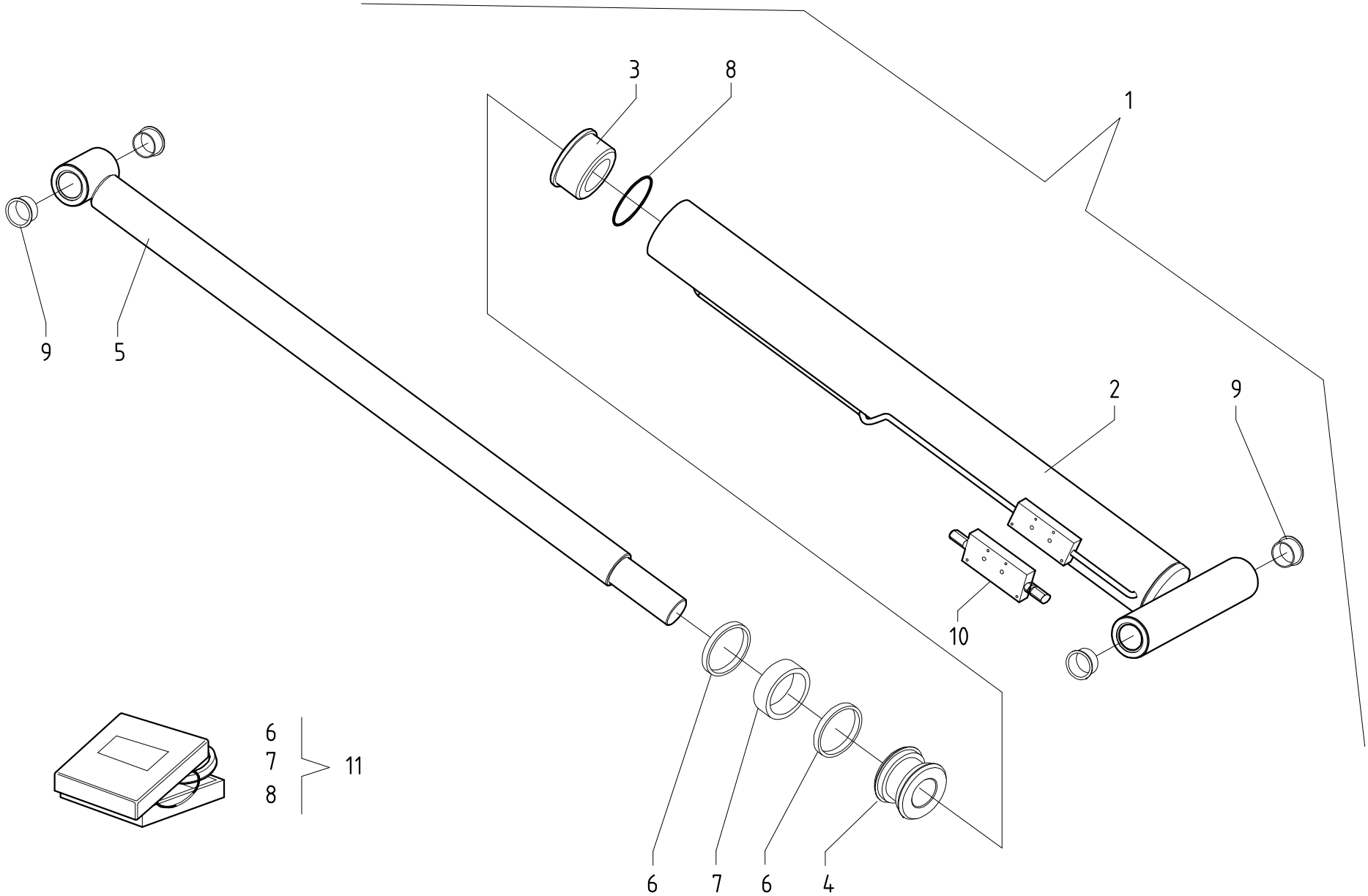

AIRO

CILINDRO SOLLEVAMENTO PANTOGRAFO

PANTOGRAPH LIFTING CYLINDER

TAV.13-26

FIG.	CODICE	N°	DESCRIZIONE	DESCRIPTION	DESIGNATION	TEILBEZEICHNUNG	NOTE-NOTES-NOTES-NOTES
1	035.09.010	1	CILINDRO	CYLINDER	VÉRIN	ZYLINDER	
2	022331	1	CANNA	LINER	CHEMISE	ZYLINDERBUECHSE	
3	022333	1	BOCCOLA	BUSH	DOUILLE	BUCHSE	
4	022334	1	PISTONE	PLUNGER	PISTON	STOESSEL	
5	022332	1	STELO	ROD	TIGE	KOLBEN	
9	021484	4	CUSCINETTO	BEARING	ROULEMENT	LAGER	
10	020865	1	VALVOLA	VALVE	SOUPAPE	VENTIL	
11	022325	1	KIT GUARNIZIONI	KIT SEALS	KIT JOINTS	KIT DICHTUNGEN	

TAV.13-26

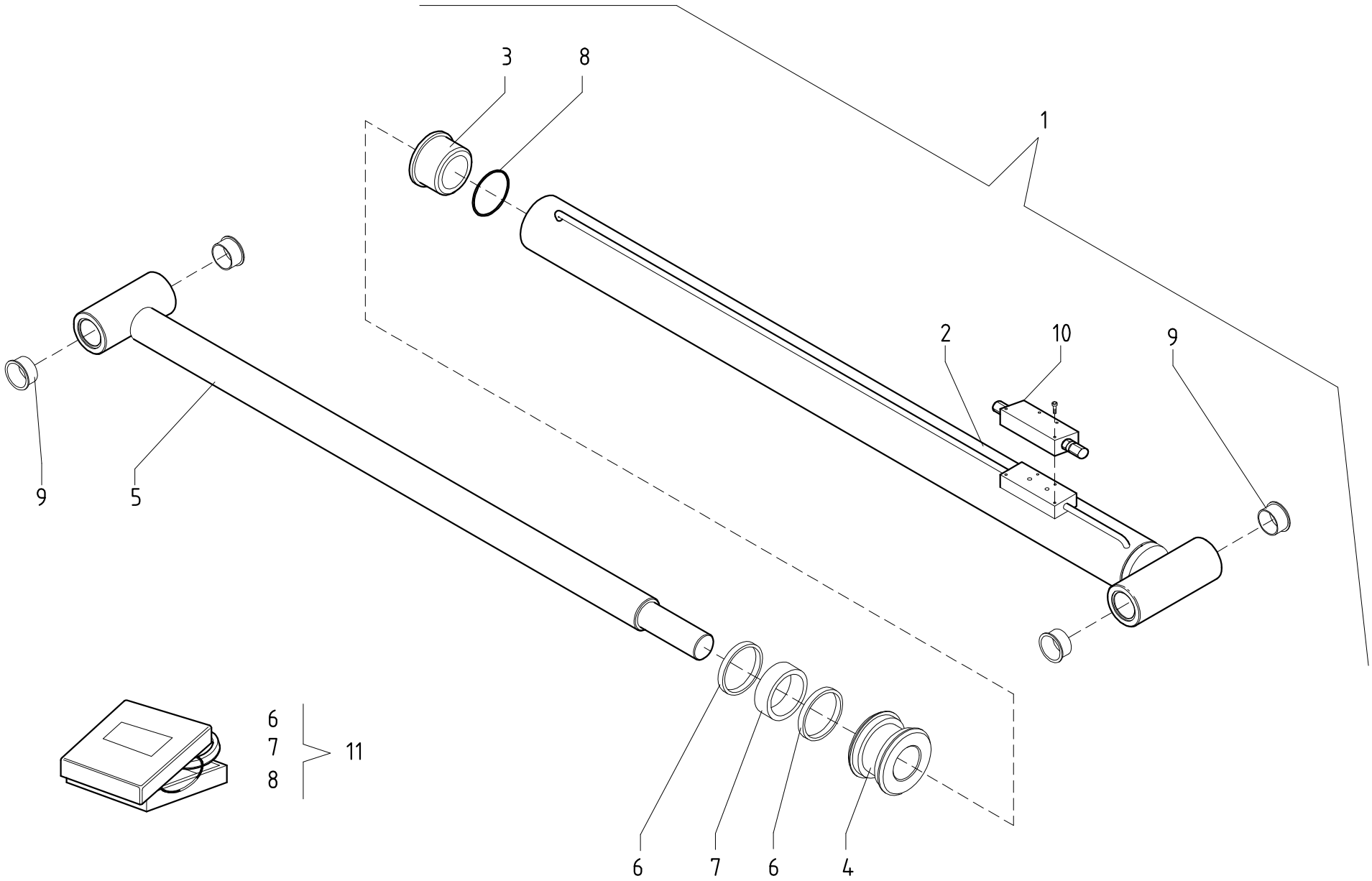

AIRO

CILINDRO SOLLEVAMENTO BRACCIO TELESCOPICO

TELESCOPIC ARM LIFTING CYLINDER

TAV.14-26

FIG.	CODICE	N°	DESCRIZIONE	DESCRIPTION	DESIGNATION	TEILBEZEICHNUNG	NOTE-NOTES-NOTES-NOTES
1	035.09.011	1	CILINDRO	CYLINDER	VÉRIN	ZYLINDER	
2	022341	1	CANNA	LINER	CHEMISE	ZYLINDERBUECHSE	
3	022343	1	BOCCOLA	BUSHING	DOUILLE	BUCHSE	
4	022344	1	PISTONE	PLUNGER	PISTON	STOESSEL	
5	022342	1	STELO	ROD	TIGE	KOLBEN	
9	021484	4	CUSCINETTO	BEARING	ROULEMENT	LAGER	
10	020865	1	VALVOLA	VALVE	SOUPAPE	VENTIL	
11	022335	1	KIT GUARNIZIONI	KIT SEALS	KIT JOINTS	KIT DICHTUNGEN	

TAV.14-26

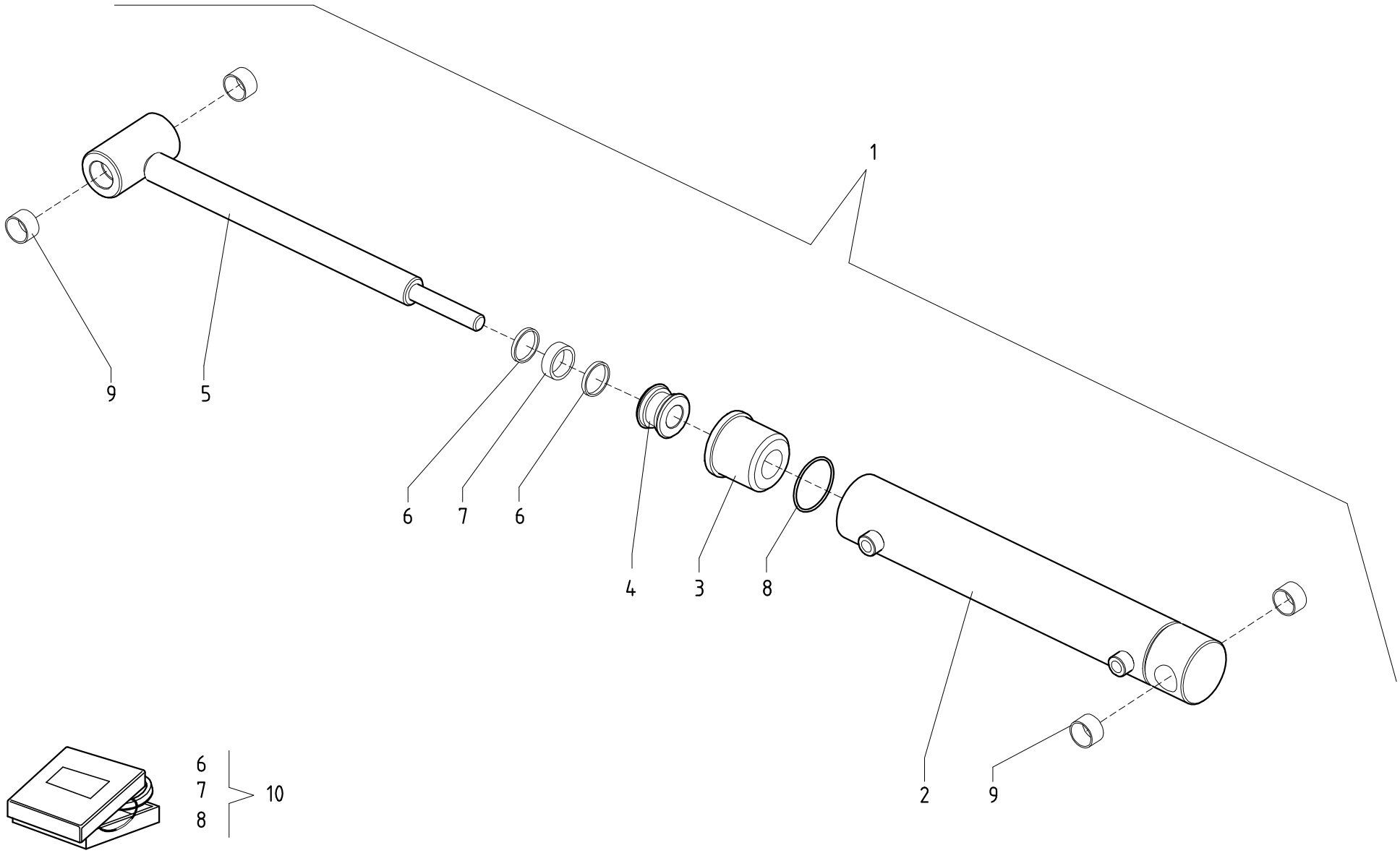

AIRO	**CILINDRO SENSORE (MASTER)** **SENSOR CYLINDER (MASTER)**	**TAV.15-26**

FIG.	CODICE	N°	DESCRIZIONE	DESCRIPTION	DESIGNATION	TEILBEZEICHNUNG	NOTE-NOTES-NOTES-NOTES
1	035.09.012	1	CILINDRO	CYLINDER	VÉRIN	ZYLINDER	
2	022346	1	CANNA	LINER	CHEMISE	ZYLINDERBUECHSE	
3	022348	1	BOCCOLA	BUSHING	DOUILLE	BUCHSE	
4	022349	1	PISTONE	PLUNGER	PISTON	STOESSEL	
5	022347	1	STELO	ROD	TIGE	KOLBEN	
9	021387	4	CUSCINETTO	BEARING	ROULEMENT	LAGER	
10	022345	1	KIT GUARNIZIONI	KIT SEALS	KIT JOINTS	KIT DICHTUNGEN	

TAV.15-26

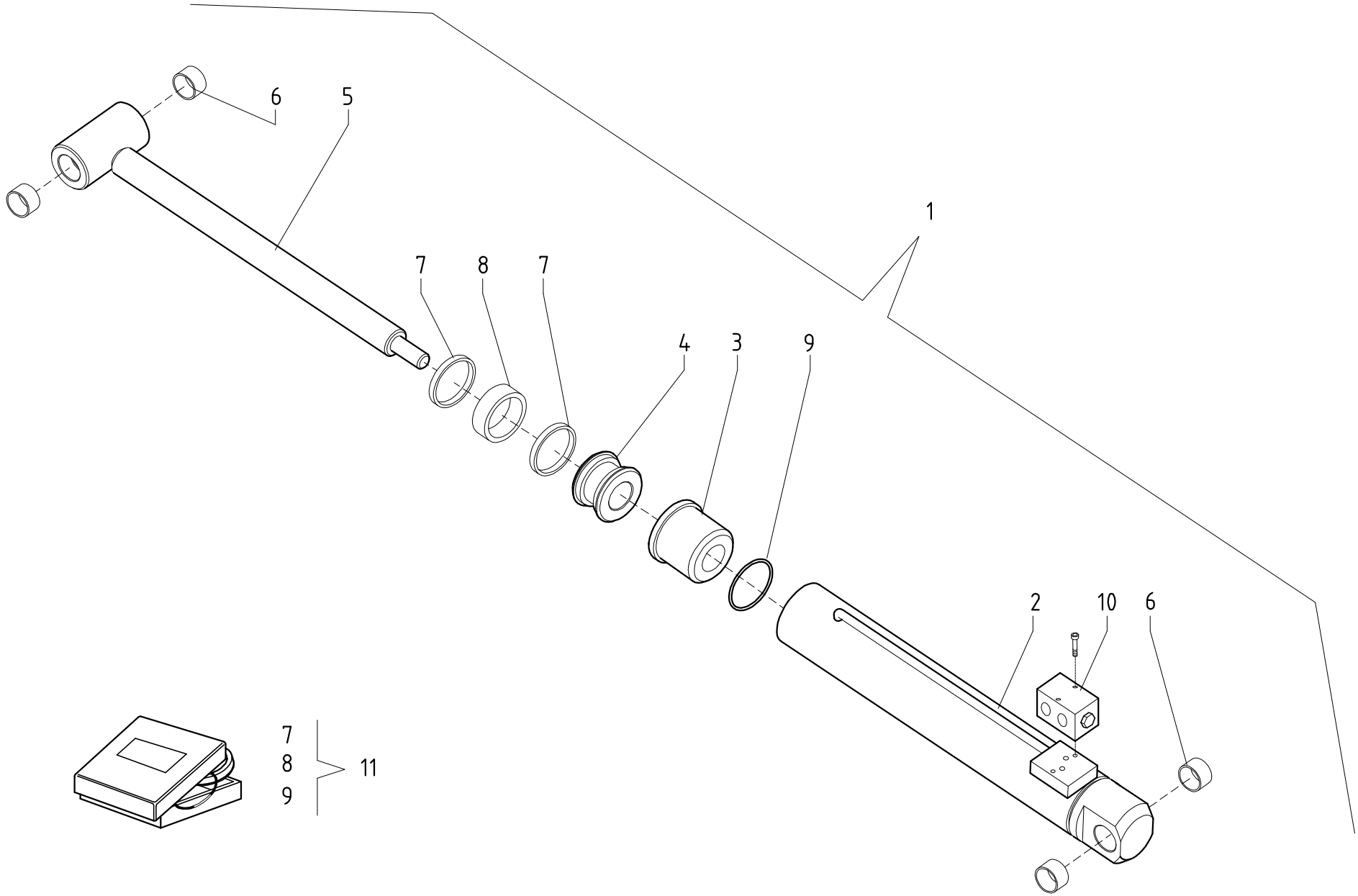

AIRO	**CILINDRO LIVELLAMENTO PIATTAFORMA (SLAVE)** **CAGE LEVELLING CYLINDER (SLAVE)**	**TAV.16-26**

FIG.	CODICE	N°	DESCRIZIONE	DESCRIPTION	DESIGNATION	TEILBEZEICHNUNG	NOTE-NOTES-NOTES-NOTES
1	035.09.013	1	CILINDRO	CYLINDER	VÉRIN	ZYLINDER	
2	021874	1	CANNA	LINER	CHEMISE	ZYLINDERBUECHSE	
3	022348	1	BOCCOLA	BUSHING	DOUILLE	BUCHSE	
4	022349	1	PISTONE	PLUNGER	PISTON	STOESSEL	
5	022347	1	STELO	ROD	TIGE	KOLBEN	
6	021387	4	CUSCINETTO	BEARING	ROULEMENT	LAGER	
10	021113	1	VALVOLA	VALVE	SOUPAPE	VENTIL	
11	022345	1	KIT GUARNIZIONI	KIT SEALS	KIT JOINTS	KIT DICHTUNGEN	

TAV.16-26

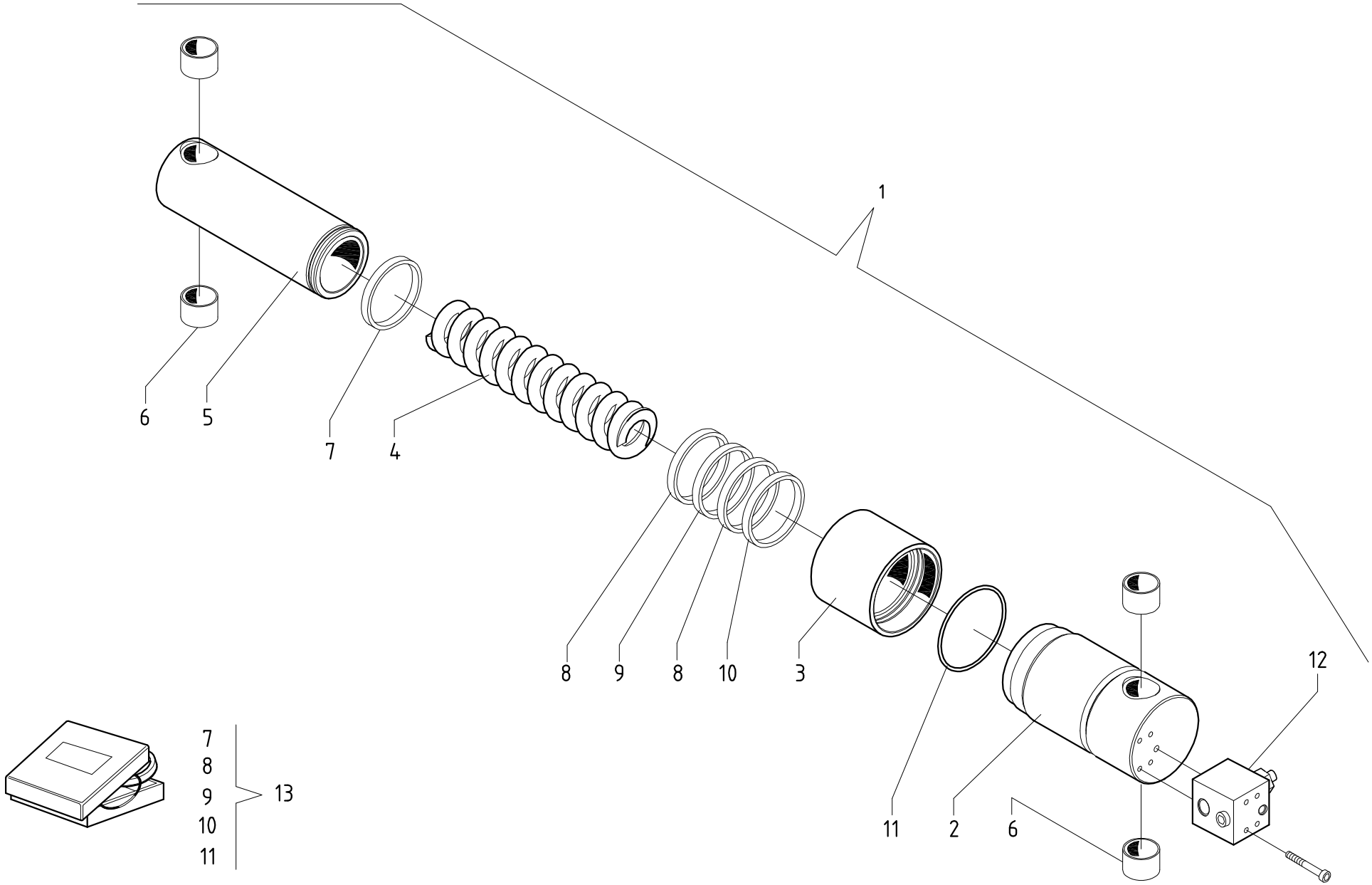

AIRO

CILINDRO ASSALE OSCILLANTE

OSCILLATING AXLE CYLINDER

TAV.17-26

FIG.	CODICE	N°	DESCRIZIONE	DESCRIPTION	DESIGNATION	TEILBEZEICHNUNG	NOTE-NOTES-NOTES-NOTES
1	035.09.024	1	CILINDRO	CYLINDER	VÉRIN	ZYLINDER	
2	022357	1	CANNA	LINER	CHEMISE	ZYLINDERBUECHSE	
3	022355	1	BOCCOLA	BUSHING	DOUILLE	BUCHSE	
4	021590	1	MOLLA	SPRING	RESSORT	FEDER	
5	022356	1	STELO	ROD	TIGE	KOLBEN	
6	024405	4	CUSCINETTO	BEARING	ROULEMENT	LAGER	
12	021589	1	VALVOLA	VALVE	SOUPAPE	VENTIL	
13	022350	1	KIT GUARNIZIONI	KIT SEALS	KIT JOINTS	KIT DICHTUNGEN	

TAV.17-26

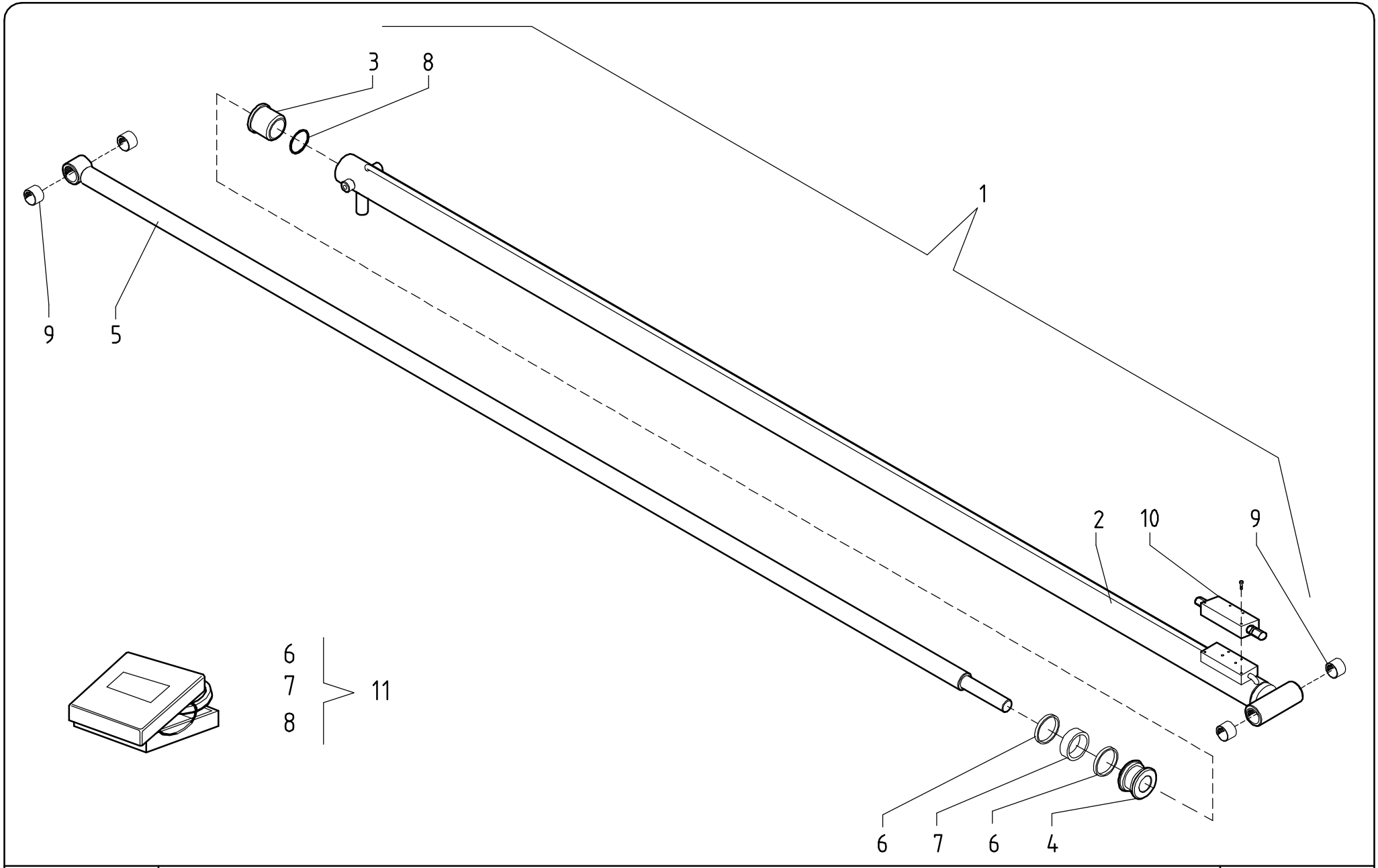

AIRO	**CILINDRO SFILO TELESCOPICO A21 J** **TELESCOPIC ARM CYLINDER A21 J**	**TAV.18-26**

FIG.	CODICE	N°	DESCRIZIONE	DESCRIPTION	DESIGNATION	TEILBEZEICHNUNG	NOTE-NOTES-NOTES-NOTES
1	035.09.014	1	CILINDRO	CYLINDER	VÉRIN	ZYLINDER	
2	022291	1	CANNA	LINER	CHEMISE	ZYLINDERBUECHSE	
3	022313	1	BOCCOLA	BUSHING	DOUILLE	BUCHSE	
4	022314	1	PISTONE	PLUNGER	PISTON	STOESSEL	
5	022312	1	STELO	ROD	TIGE	KOLBEN	
9	024405	4	CUSCINETTO	BEARING	ROULEMENT	LAGER	
10	020865	1	VALVOLA	VALVE	SOUPAPE	VENTIL	
11	022308	1	KIT GUARNIZIONI	KIT SEALS	KIT JOINTS	KIT DICHTUNGEN	

TAV.18-26

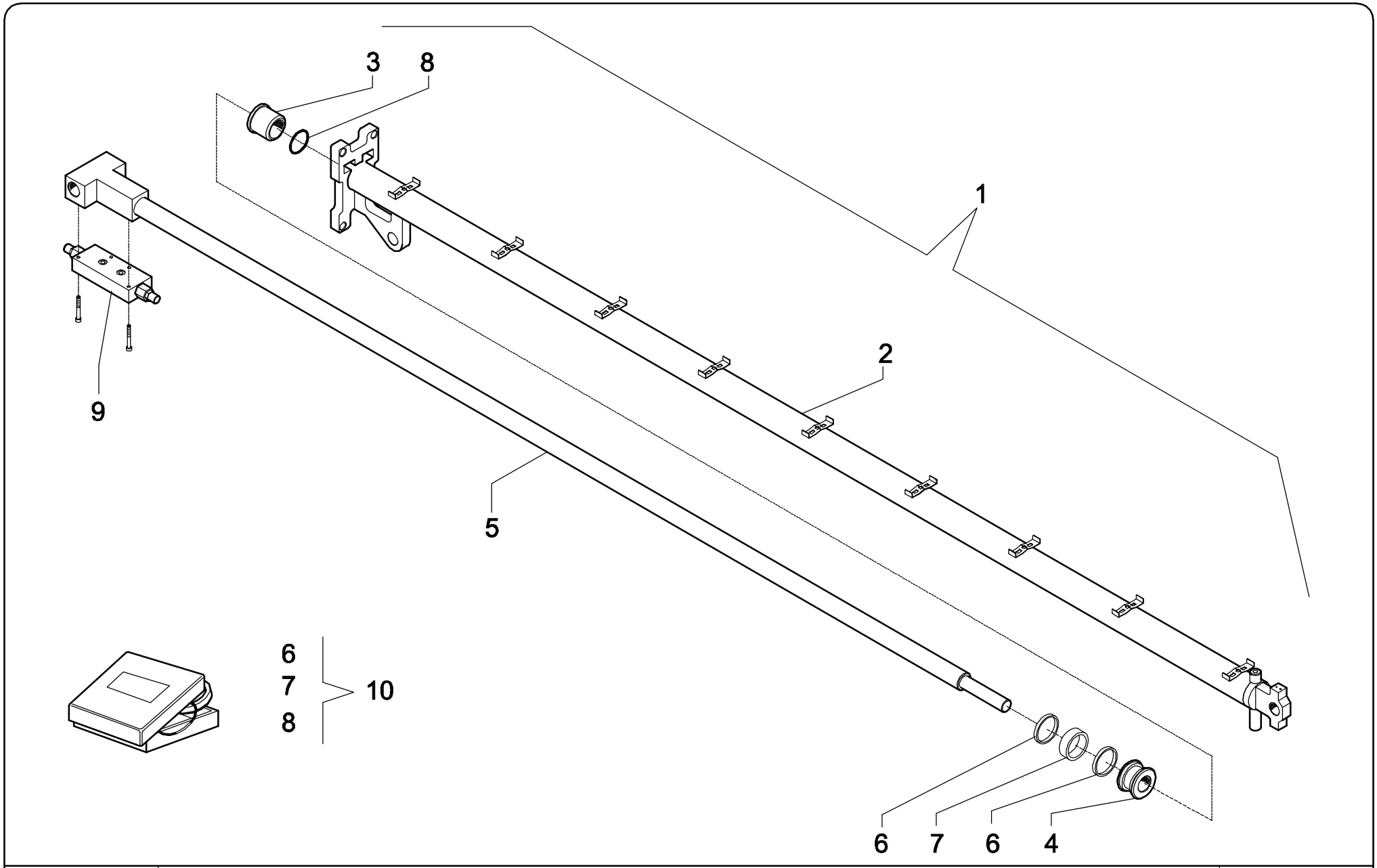

AIRO	CILINDRO SFILO TELESCOPICO A23 J TELESCOPIC ARM CYLINDER A23 J	TAV.19-26

FIG.	CODICE	N°	DESCRIZIONE	DESCRIPTION	DESIGNATION	TEILBEZEICHNUNG	NOTE-NOTES-NOTES-NOTES
1	036.09.001	1	CILINDRO	CYLINDER	VÉRIN	ZYLINDER	
2	021875	1	CANNA	LINER	CHEMISE	ZYLINDERBUECHSE	
3	022313	1	BOCCOLA	BUSHING	DOUILLE	BUCHSE	
4	022314	1	PISTONE	PLUNGER	PISTON	STOESSEL	
5	021876	1	STELO	ROD	TIGE	KOLBEN	
9	020865	1	VALVOLA	VALVE	SOUPAPE	VENTIL	
10	022308	1	KIT GUARNIZIONI	KIT SEALS	KIT JOINTS	KIT DICHTUNGEN	

TAV.19-26

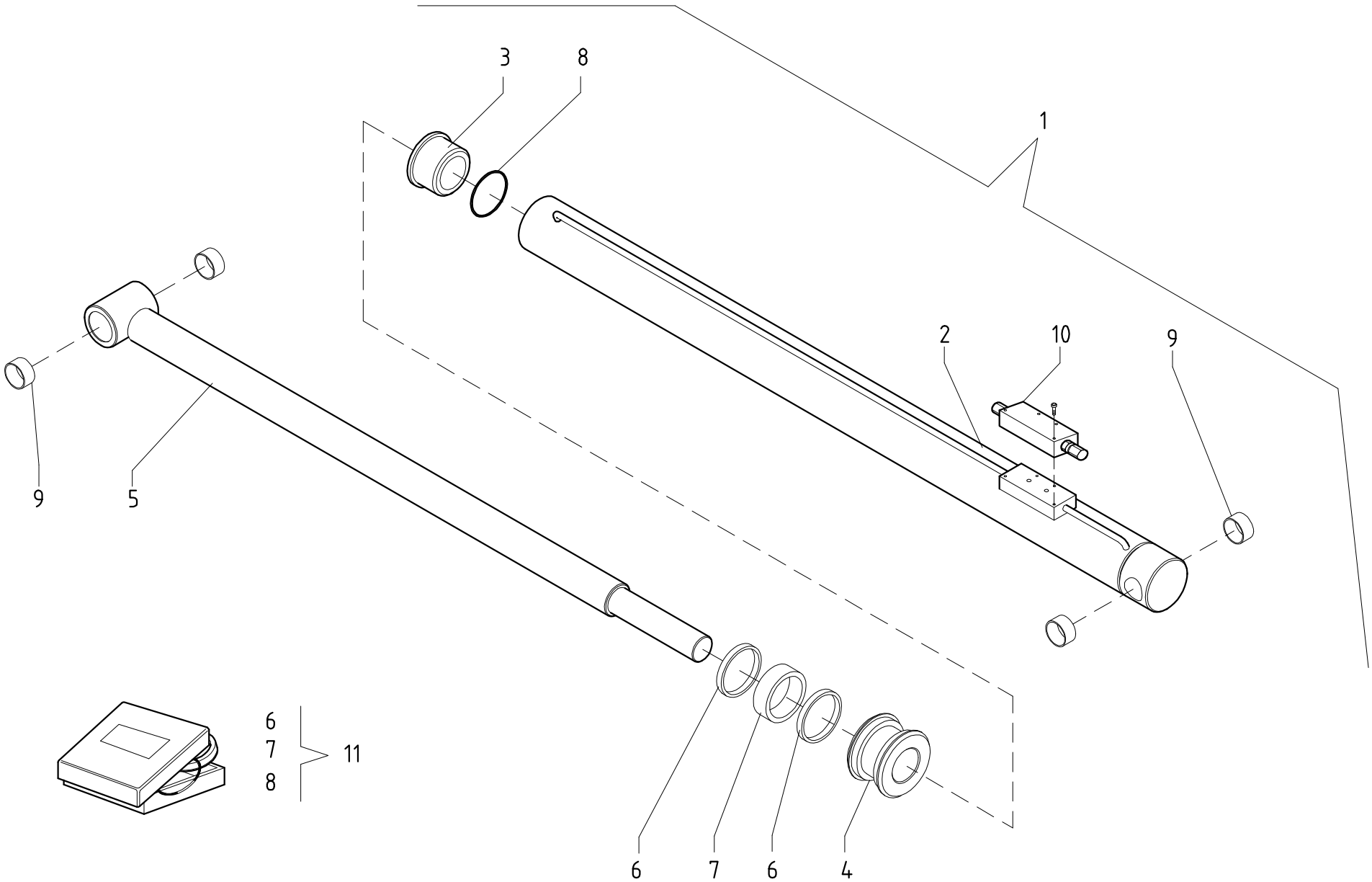

AIRO	**CILINDRO JIB** **JIB CYLINDER**	**TAV.20-26**

FIG.	CODICE	N°	DESCRIZIONE	DESCRIPTION	DESIGNATION	TEILBEZEICHNUNG	NOTE-NOTES-NOTES-NOTES
1	035.09.015	1	CILINDRO	CYLINDER	VÉRIN	ZYLINDER	
2	022219	1	CANNA	LINER	CHEMISE	ZYLINDERBUECHSE	
3	022289	1	BOCCOLA	BUSHING	DOUILLE	BUCHSE	
4	022290	1	PISTONE	PLUNGER	PISTON	STOESSEL	
5	022280	1	STELO	ROD	TIGE	KOLBEN	
9	021387	4	CUSCINETTO	BEARING	ROULEMENT	LAGER	
10	020865	1	VALVOLA	VALVE	SOUPAPE	VENTIL	
11	022302	1	KIT GUARNIZIONI	KIT SEALS	KIT JOINTS	KIT DICHTUNGEN	

TAV.20-26

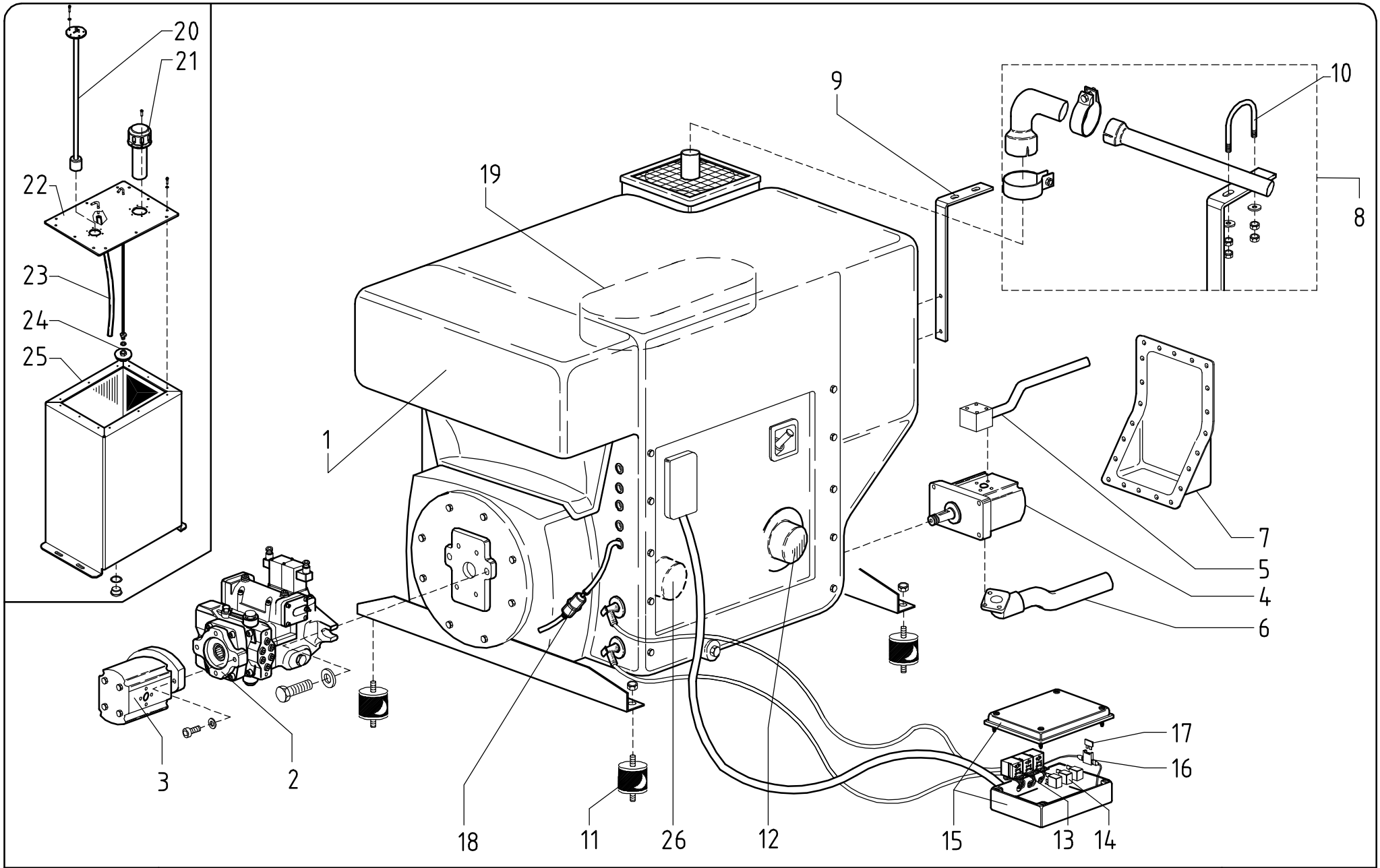

AIRO

MOTORE DIESEL - HATZ

DIESEL ENGINE - HATZ

TAV.21-26

FIG.	CODICE	N°	DESCRIZIONE	DESCRIPTION	DESIGNATION	TEILBEZEICHNUNG	NOTE-NOTES-NOTES-NOTES
1	021629	1	MOTORE DIESEL	DIESEL ENGINE	MOTEUR A GAS-OIL	DIESEL MOTOR	HATZ. INCLUDES PARTS No. 6-8-9-10-11-12-13
2	021632	1	POMPA	HYDRAULIC PUMP	POMPE HYDRALIQUE	HYDRAULIKPUMPE	TRAZIONE - TRACTION.
3	021592	1	POMPA	HYDRAULIC PUMP	POMPE HYDRALIQUE	HYDRAULIKPUMPE	
4	029.08.130	1	POMPA	HYDRAULIC PUMP	POMPE HYDRALIQUE	HYDRAULIKPUMPE	
5	021253	1	FLANGIA	FLANGE	FLASQUE	FLANSCH	
6	021252	1	FLANGIA	FLANGE	FLASQUE	FLANSCH	
7	/	1	COPERCHIO	COVER	COUVERTURE	ABDECKUNG	
8	029419	1	KIT TUBO DI SCARICO	KIT ESCAPE TUBE	KIT TUBE D'ÉCHAPPEMENT	ENTWEICHENCSSCHLAUCH	
9	035.11.044	1	SUPPORTO	SUPPORT	SUPPORT	HALTER	
10	022371	1	FERMO	LATCH	ARRET	SISTIERUNG	
11	021250	1	SUPPORTO ANTIVIBRANTE	PUFFER	PUFFER	PUFFER	
12	022361	1	FILTRO OLIO	OIL FILTER	FILTRE D' HUILE	ÖLFILTER	
13	021638	3	ZOCCOLO RELE'	HOOF RELE'	SABOT RELE'	HUF RELE'	
14	021637	3	RELE'	RELAY	RELAIS	RELAIS	
15	035.08.069	1	CASSETTA ELETTRICA	ELECTRICAL BOX	BOÎTE ÉLECTRIQUE	ELEKTRISCHER KASTEN	
16	021283	1	SUPPORTO FUSIBILE	FUSE SUPPORT	SUPPORT FUSIBLE	SICHERUNGSCUNTERSTÜTZUNG	
17	021646	1	FUSIBILE	FUSE	FUSIBLE	SICHERUNG	
18	022363	1	FILTRO GASOLIO	DIESEL FILTER	FILTRE DIESEL	FILTER	
19	022360	1	FILTRO ARIA	AIR FILTER	FILTRE À AIR	LUFTFILTER	
20	021508	1	INDICATORE CARBURANTE	GASOLINE INDICATOR	INDICATEUR DE CARBUR.	TREIBSTOFF ANZEIGE	
21	021509	1	TAPPO	PLUG	BOUCHON	VERSCHLUSS	
22	035.09.009	1	COPERCHIO	COVER	COUVERTURE	ABDECKUNG	
23	021475	/	TUBO	HOSE	TUYAU	SCHLAUCH	
24	020122	1	FILTRO OLIO	FILTER	FILTRE	FILTER	
25	035.09.008	1	SERBATOIO	TANK	RESERVOIR	TANK	
26	022362	1	FILTRO GASOLIO	DIESEL FILTER	FILTRE DIESEL	FILTER	
							TAV.21-26

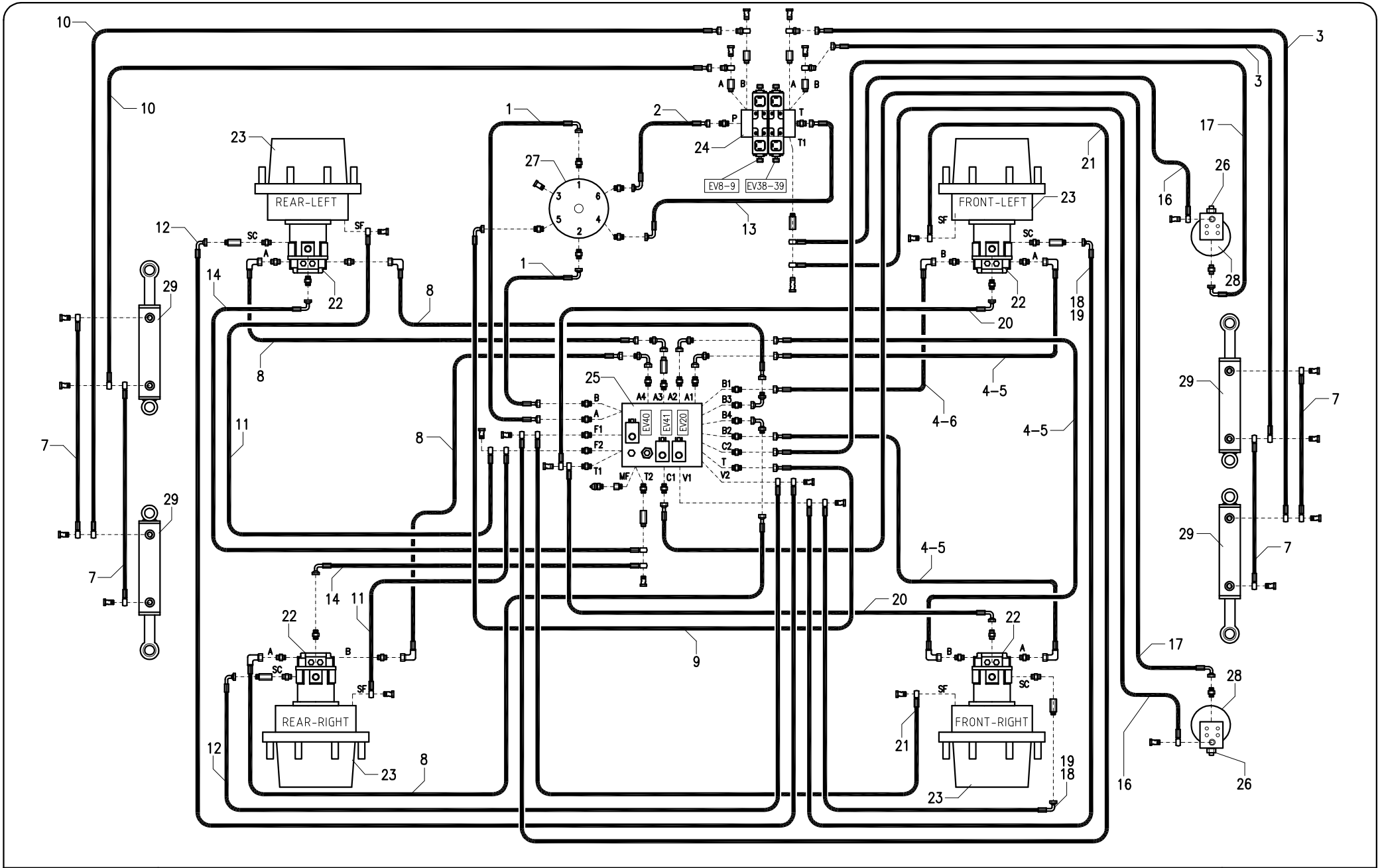

IMPIANTO IDRAULICO (CARRO BASE)

HYDRAULIC SYSTEM (BASETRUCK)

TAV.22-26

FIG.	CODICE	N°	DESCRIZIONE	DESCRIPTION	DESIGNATION	TEILBEZEICHNUNG	NOTE-NOTES-NOTES-NOTES
1	035.07.051	2	TUBO	HOSE	TUYAU	SCHLAUCH	
2	035.07.052	1	TUBO	HOSE	TUYAU	SCHLAUCH	
3	035.07.053	2	TUBO	HOSE	TUYAU	SCHLAUCH	4WS
4	035.07.054	4	TUBO	HOSE	TUYAU	SCHLAUCH	4WS
5	035.07.078	3	TUBO	HOSE	TUYAU	SCHLAUCH	2WS
6	035.07.079	1	TUBO	HOSE	TUYAU	SCHLAUCH	2WS
7	035.07.057	2/4	TUBO	HOSE	TUYAU	SCHLAUCH	
8	035.07.065	4	TUBO	HOSE	TUYAU	SCHLAUCH	
9	035.07.059	1	TUBO	HOSE	TUYAU	SCHLAUCH	
10	035.07.060	2	TUBO	HOSE	TUYAU	SCHLAUCH	
11	035.07.061	2	TUBO	HOSE	TUYAU	SCHLAUCH	
12	035.07.063	2	TUBO	HOSE	TUYAU	SCHLAUCH	
13	035.07.056	1	TUBO	HOSE	TUYAU	SCHLAUCH	
14	035.07.064	2	TUBO	HOSE	TUYAU	SCHLAUCH	
16	035.07.066	2	TUBO	HOSE	TUYAU	SCHLAUCH	ASSALE OSCILLANTE / OSCILLATING AXLE
17	035.07.067	2	TUBO	HOSE	TUYAU	SCHLAUCH	ASSALE OSCILLANTE / OSCILLATING AXLE
18	035.07.068	2	TUBO	HOSE	TUYAU	SCHLAUCH	4WS
19	035.07.080	2	TUBO	HOSE	TUYAU	SCHLAUCH	2WS
20	035.07.070	2	TUBO	HOSE	TUYAU	SCHLAUCH	
21	035.07.071	2	TUBO	HOSE	TUYAU	SCHLAUCH	
22	021552	4	MOTORE IDRAULICO	HYDRAULIC MOTOR	MOTEUR HYDRAULIQUE	MOTOR	
23	021561	4	RIDUTTORE	REDUCERS	REDUCTEUR	UNTERSETZUNGSGETRIEBE	
24	021625	1	GRUPPO IDRAULICO	HYDRAULIC BLOCK	BLOC HYDRAULIQUE	HYDRAULISCHER BLOCK	12VDC
25	021627	1	GRUPPO IDRAULICO	HYDRAULIC BLOCK	BLOC HYDRAULIQUE	HYDRAULISCHER BLOCK	12VDC
26	021589	2	VALVOLA	VALVE	SOUPAPE	VENTIL	ASSALE OSCILLANTE / OSCILLATING AXLE
27	021478	1	DISTRIBUTORE ROTANTE	DISTRIBUTOR	DISTRIBUTEUR	VERTEILER	
28	035.09.024	2	CILINDRO ASSALE	CYLINDER	VERIN	ZYLINDER	ASSALE OSCILLANTE / OSCILLATING AXLE
29	035.09.001	2/4	CILINDRO STERZO	STEERING CYLINDER	VERIN DE DIRECTION	LENKZYLINDER	

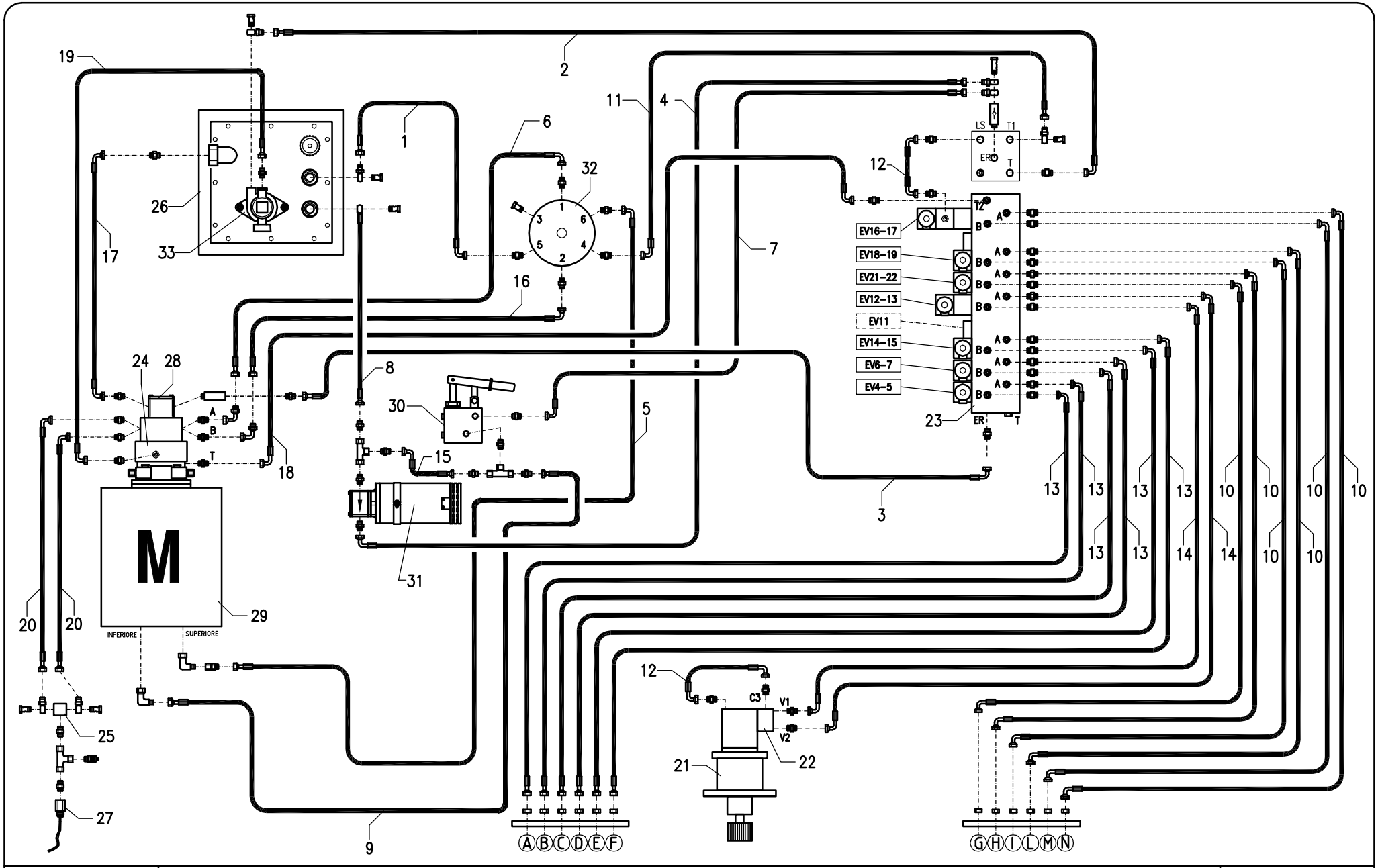

IMPIANTO IDRAULICO (TORRETTA) - A.. JRTD

HYDRAULIC SYSTEM (TURRET) - A.. JRTD

TAV.23-26

FIG.	CODICE	N°	DESCRIZIONE	DESCRIPTION	DESIGNATION	TEILBEZEICHNUNG	NOTE-NOTES-NOTES-NOTES
1	035.07.013	1	TUBO	HOSE	TUYAU	SCHLAUCH	
2	035.07.014	1	TUBO	HOSE	TUYAU	SCHLAUCH	
3	035.07.043	1	TUBO	HOSE	TUYAU	SCHLAUCH	
4	035.07.019	1	TUBO	HOSE	TUYAU	SCHLAUCH	
5	035.07.085	1	TUBO	HOSE	TUYAU	SCHLAUCH	
6	035.07.018	1	TUBO	HOSE	TUYAU	SCHLAUCH	
7	035.07.081	1	TUBO	HOSE	TUYAU	SCHLAUCH	
8	035.07.082	1	TUBO	HOSE	TUYAU	SCHLAUCH	
9	035.07.084	1	TUBO	HOSE	TUYAU	SCHLAUCH	
10	035.07.027	6	TUBO	HOSE	TUYAU	SCHLAUCH	
11	035.07.023	1	TUBO	HOSE	TUYAU	SCHLAUCH	
12	035.07.024	2	TUBO	HOSE	TUYAU	SCHLAUCH	
13	035.07.025	6	TUBO	HOSE	TUYAU	SCHLAUCH	
14	035.07.026	2	TUBO	HOSE	TUYAU	SCHLAUCH	
15	035.07.083	1	TUBO	HOSE	TUYAU	SCHLAUCH	
16	035.07.042	1	TUBO	HOSE	TUYAU	SCHLAUCH	
17	035.07.050	1	TUBO	HOSE	TUYAU	SCHLAUCH	
18	035.07.044	1	TUBO	HOSE	TUYAU	SCHLAUCH	
19	035.07.045	1	TUBO	HOSE	TUYAU	SCHLAUCH	
20	035.07.049	2	TUBO	HOSE	TUYAU	SCHLAUCH	
21	021480	1	RIDUTTORE ROTAZIONE	REDUCER	REDUCTEUR	GETRIEBE	
22	020155	1	VALVOLA	VALVE	SOUPAPE	VENTIL	
23	021624	1	GRUPPO IDRAULICO	HYDRAULIC BLOCK	BLOC HYDRAULIQUE	HYDRAULISCHER BLOCK	12V
24	021632		POMPA A PISTONI	PISTON PUMP	POMPE À PISTON	KOLBENPUMPE	
25	021544	1	VALVOLA	VALVE	SOUPAPE	VENTIL	
26	035.09.002/007	1	SERBATOIO IDRAULICO	OIL TANK	RESERVOIR	HYDRAULIKOELTANK	
27	021532	1	TRASDUTTORE DI PRESSIONE	PRESSURE TRANSDUCER	CAPTEUR DE PRESSION	DRUCKGEBER	
28	021592	1	POMPA	PUMP	POMPE	PUMP	
29	021630	1	MOTORE DIESEL	DIESEL MOTOR	MOTEUR DIESEL	DIESELMOTOR	ISUZU 12V
29	021629	1	MOTORE DIESEL	DIESEL MOTOR	MOTEUR DIESEL	DIESELMOTOR	HATZ 12V
30	021735	1	POMPA MANUALE	EMERGENCY PUMP	POMPE MANUELLE	HANDPUMP	
31	021631	1	ELETTROPOMPA	ELECTRIC PUMP	POMPE ELECTRIQUE	ELEKTROPUMP	12V
32	021478	1	DISTRIBUTORE ROTANTE	DISTRIBUTOR	DISTRIBUTEUR	VERTEILER	
33	021510	1	FILTRO	OIL FILTER	TILTRE	HYDRAULIKOELFILTER	
							TAV.23-26

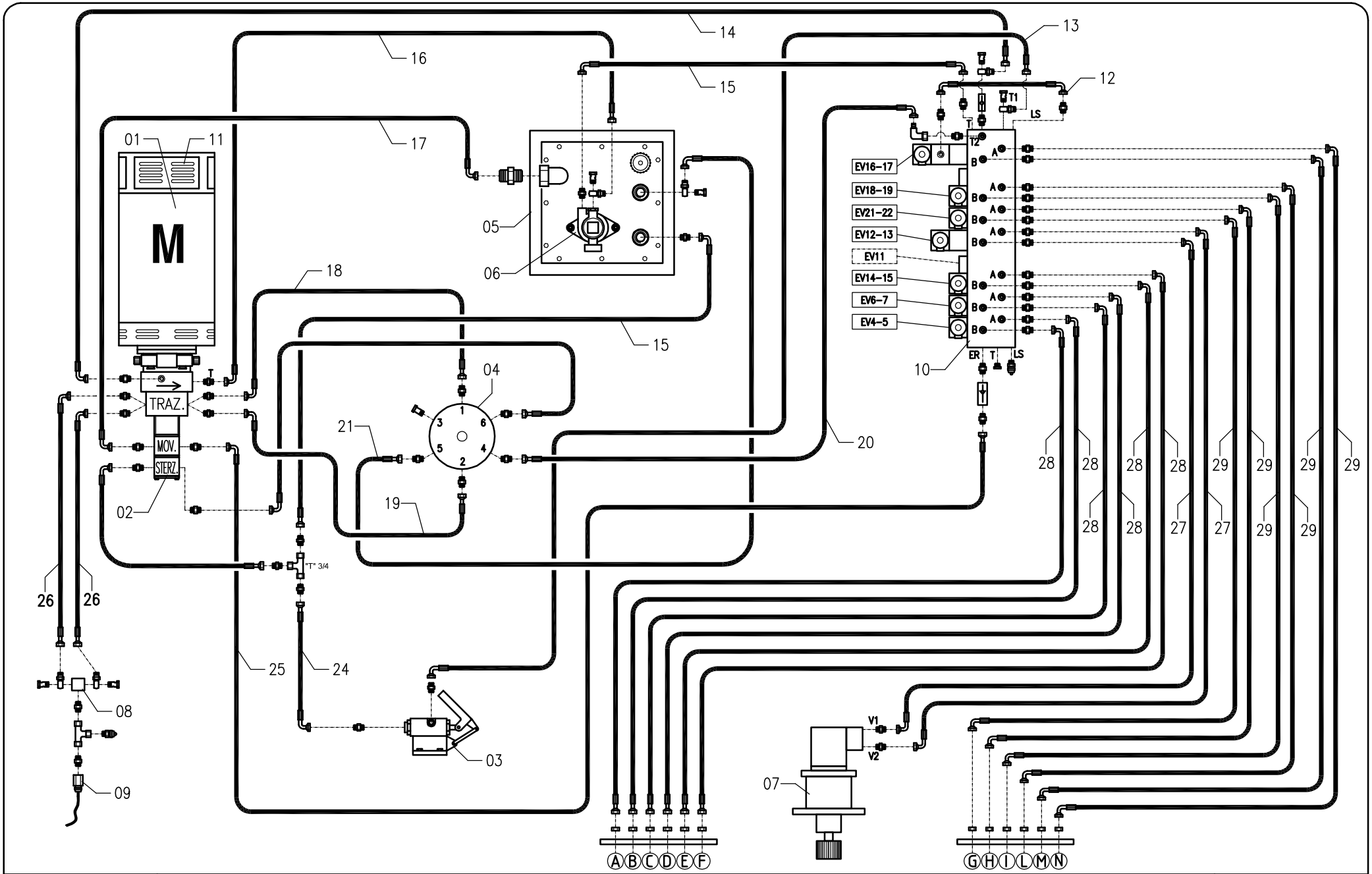

IMPIANTO IDRAULICO (TORRETTA) - A.. JRTE

HYDRAULIC SYSTEM (TURRET) - A.. JRTE

TAV.24-26

FIG.	CODICE	N°	DESCRIZIONE	DESCRIPTION	DESIGNATION	TEILBEZEICHNUNG	NOTE-NOTES-NOTES-NOTES
1	021533	1	MOTORE ELETTRICO	ELECTRIC MOTOR	MOTEUR ÉLECTRIQUE	ELEKTROMOTOR	
2	021550	1	POMPA PISTONI	PUMP	POMPE	PUMP	
3	021735	1	POMPA MANUALE	HAND PUMP	POMPE A MAIN	HAND PUMP	
4	021478	1	DISTRIBUTORE ROTANTE	DISTRIBUTOR	DISTRIBUTEUR	VERTEILER	
5	035.09.017	1	SERBATOIO IDRAULICO	HYDRAULIC TANK	RÉSERVOIR HYDRAULIQUE	HYDRAULISCHER TANK/BEHÄLTER	
6	021510	1	FILTRO	FILTER	FILTRE	FILTER	
7	021480	1	RIDUTTORE ROTAZIONE	GEAR	RÉDUCTEUR	VERBINDUNGSSTÜCK	
8	021544	1	VALVOLA	VALVE	VANNE	VENTIL	
9	021822	1	TRASDUTTORE DI PRESSIONE	PRESSURE TRANSDUCER	TRANSDUCTEUR DE PRESSIONE	DRÜCKWANDLER	
10	021624	1	GRUPPO IDRAULICO	CUT OUT / LOCK	BLOCAGE	SPERRE	
11	023267	1	KIT SPAZZOLE	KIT BRUSHES	KIT BROSSES	KIT BÜRSTEN	
12	035.07.024	2	TUBO	HOSE	TUYAU	SCHLAUCH	
13	035.07.081	2	TUBO	HOSE	TUYAU	SCHLAUCH	
14	035.07.074	1	TUBO	HOSE	TUYAU	SCHLAUCH	
15	035.07.014	1	TUBO	HOSE	TUYAU	SCHLAUCH	
16	035.07.076	1	TUBO	HOSE	TUYAU	SCHLAUCH	
17	035.07.077	1	TUBO	HOSE	TUYAU	SCHLAUCH	
18	035.07.018	1	TUBO	HOSE	TUYAU	SCHLAUCH	
19	035.07.042	1	TUBO	HOSE	TUYAU	SCHLAUCH	
20	035.07.023	1	TUBO	HOSE	TUYAU	SCHLAUCH	
21	035.07.013	1	TUBO	HOSE	TUYAU	SCHLAUCH	
22	035.07.089	1	TUBO	HOSE	TUYAU	SCHLAUCH	
23	035.07.082	2	TUBO	HOSE	TUYAU	SCHLAUCH	
24	035.07.090	1	TUBO	HOSE	TUYAU	SCHLAUCH	
25	035.07.088	1	TUBO	HOSE	TUYAU	SCHLAUCH	
26	035.07.049	2	TUBO	HOSE	TUYAU	SCHLAUCH	
27	035.07.026	2	TUBO	HOSE	TUYAU	SCHLAUCH	
28	035.07.025	6	TUBO	HOSE	TUYAU	SCHLAUCH	
29	035.07.027	6	TUBO	HOSE	TUYAU	SCHLAUCH	
							TAV.24-26

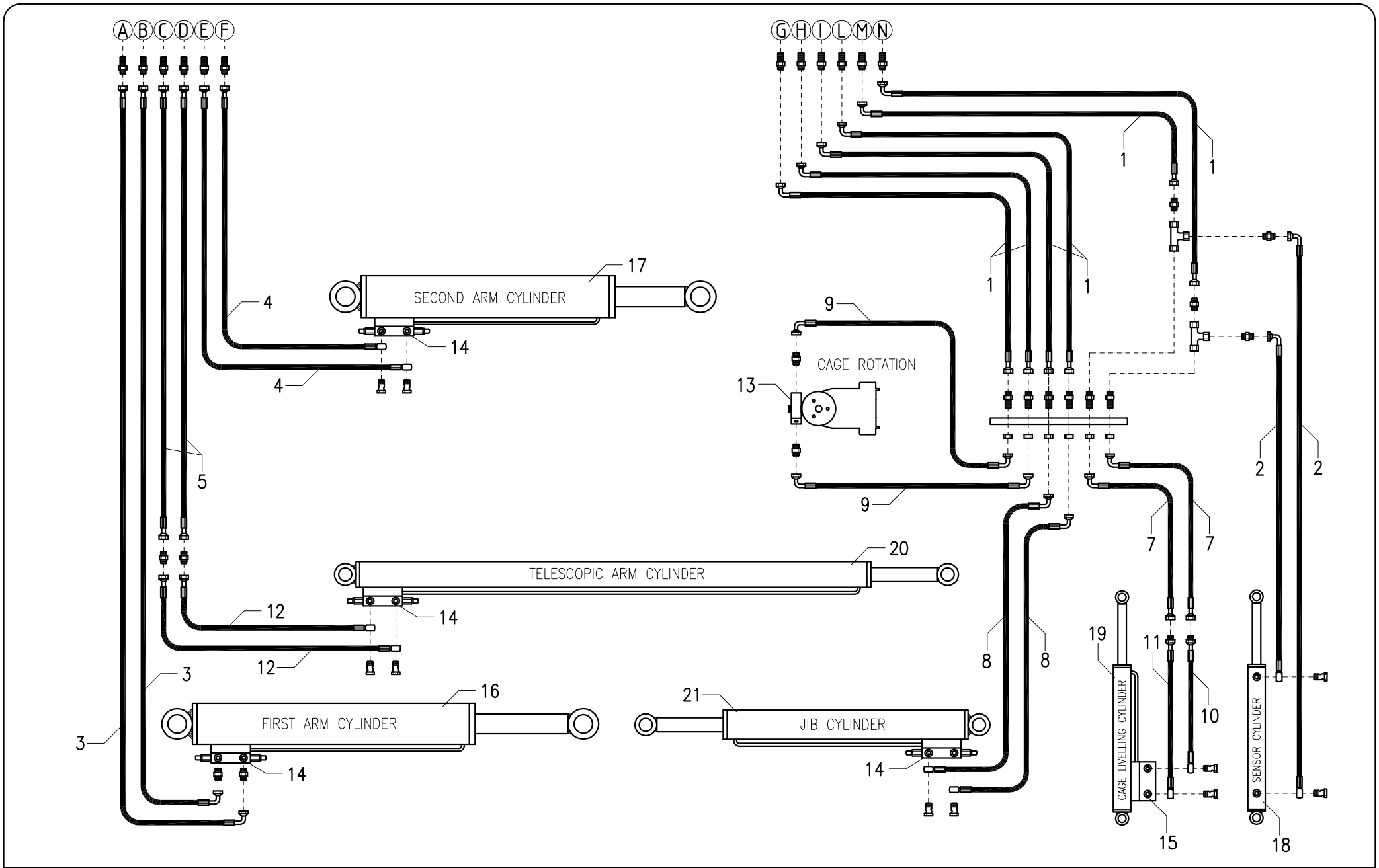

AIRO

IMPIANTO IDRAULICO (STRUTTURA MOBILE)
HYDRAULIC SYSTEM (LIFTING STRUCTURE)

TAV.25-26

FIG.	CODICE	N°	DESCRIZIONE	DESCRIPTION	DESIGNATION	TEILBEZEICHNUNG	NOTE-NOTES-NOTES-NOTES
1	035.07.002	6	TUBO	HOSE	TUYAU	SCHLAUCH	
2	035.07.003	2	TUBO	HOSE	TUYAU	SCHLAUCH	
3	035.07.004	2	TUBO	HOSE	TUYAU	SCHLAUCH	
4	035.07.005	2	TUBO	HOSE	TUYAU	SCHLAUCH	
5	035.07.006	2	TUBO	HOSE	TUYAU	SCHLAUCH	
7	035.07.008	2	TUBO	HOSE	TUYAU	SCHLAUCH	A21 J
7	036.07.003	2	TUBO	HOSE	TUYAU	SCHLAUCH	A23 J
8	035.07.009	2	TUBO	HOSE	TUYAU	SCHLAUCH	A21 J
8	036.07.001	2	TUBO	HOSE	TUYAU	SCHLAUCH	A23 J
9	035.07.010	2	TUBO	HOSE	TUYAU	SCHLAUCH	A21 J
9	036.07.002	2	TUBO	HOSE	TUYAU	SCHLAUCH	A23 J
10	035.07.011	1	TUBO	HOSE	TUYAU	SCHLAUCH	
11	035.07.012	1	TUBO	HOSE	TUYAU	SCHLAUCH	
12	035.07.007	2	TUBO	HOSE	TUYAU	SCHLAUCH	
13	035.04.133	1	ATTUATORE ROTANTE	ACTUATOR	ACTIONNEUR	TRIEB	
14	020865	4	VALVOLA	VALVE	SOUPAPE	VENTIL	
15	021113	1	VALVOLA	VALVE	SOUPAPE	VENTIL	
16	035.09.010	1	CILINDRO	CYLINDER	VERIN	ZYLINDER	
17	035.09.011	1	CILINDRO	CYLINDER	VERIN	ZYLINDER	
18	035.09.012	1	CILINDRO	CYLINDER	VERIN	ZYLINDER	
19	035.09.013	1	CILINDRO	CYLINDER	VERIN	ZYLINDER	
20	035.09.014	1	CILINDRO	CYLINDER	VERIN	ZYLINDER	A21 J
20	036.09.001	1	CILINDRO	CYLINDER	VERIN	ZYLINDER	A23 J
21	035.09.015	1	CILINDRO	CYLINDER	VERIN	ZYLINDER	

TAV.25-26

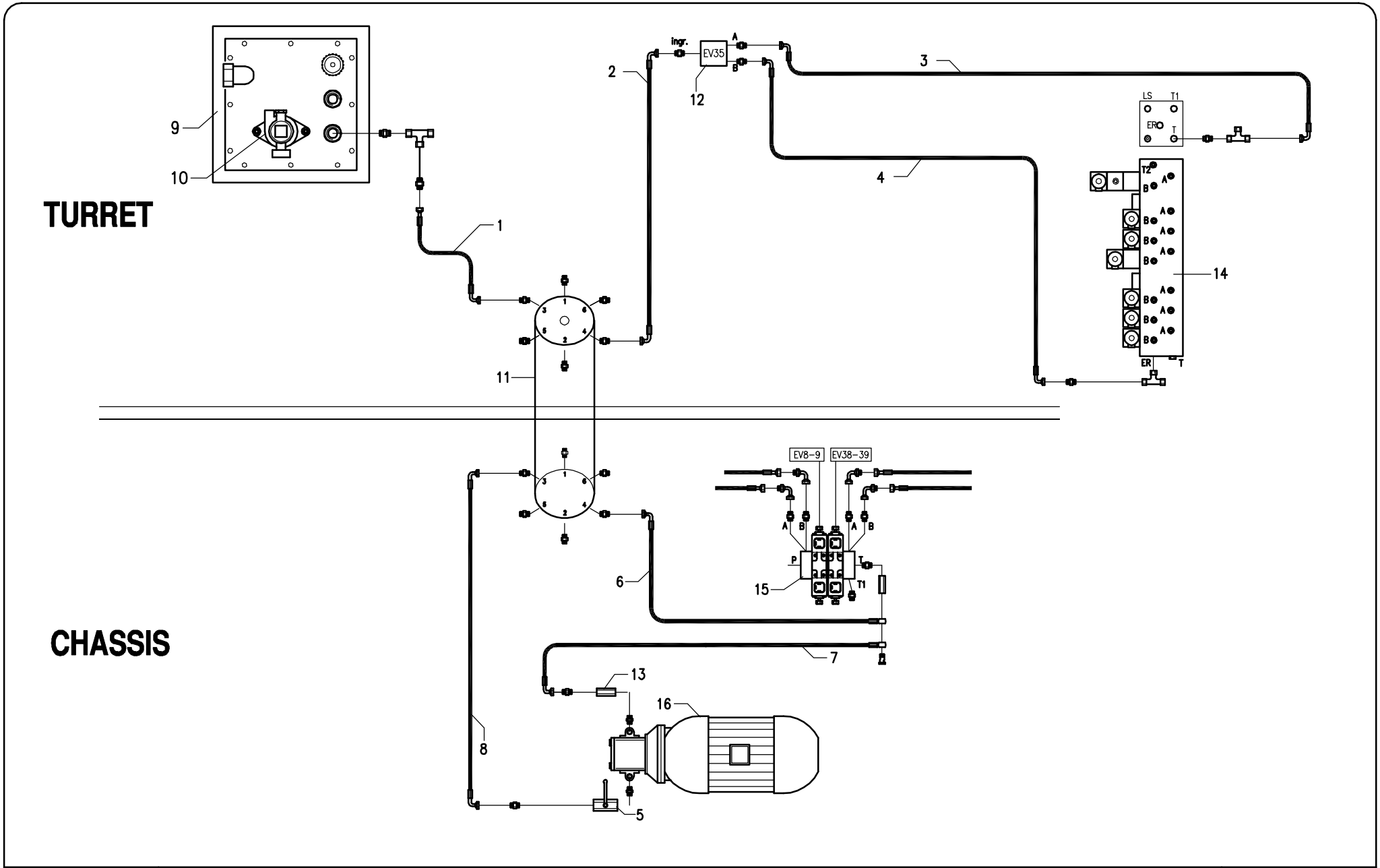

AIRO	IMPIANTO IDRAULICO (KIT ELETTROPOMPA 380V - OPTIONAL) HYDRAULIC SYSTEM (KIT ELECTRIC PUMP 380V - OPTIONAL)	TAV.26-26

FIG.	CODICE	N°	DESCRIZIONE	DESCRIPTION	DESIGNATION	TEILBEZEICHNUNG	NOTE-NOTES-NOTES-NOTES
1	035.07.047	1	TUBO	HOSE	TUYAU	SCHLAUCH	
2	035.07.041	1	TUBO	HOSE	TUYAU	SCHLAUCH	
3	035.07.023	1	TUBO	HOSE	TUYAU	SCHLAUCH	
4	035.07.046	1	TUBO	HOSE	TUYAU	SCHLAUCH	
5	021581	1	RUBINETTO	COCK	ROBINET	HAHN	
6	035.07.038	1	TUBO	HOSE	TUYAU	SCHLAUCH	
7	035.07.039	1	TUBO	HOSE	TUYAU	SCHLAUCH	
8	035.07.040	1	TUBO	HOSE	TUYAU	SCHLAUCH	
9	035.09.002	1	SERBATOIO IDRAULICO	OIL TANK	RESERVOIR HYDRAULIQUE	HYDRAULIKOELTANK	
10	035.09.007	1	COPERCHIO	BONNET	COUVERCLE	KASTEN	
11	021478	1	DISTRIBUTORE ROTANTE	DISTRIBUTOR	DISTRIBUTEUR	VERTEILER	
12	021538	1	VALVOLA	VALVE	SOUPAPE	VENTIL	
13	020549	1	VALVOLA	VALVE	SOUPAPE	VENTIL	
14	021624	1	BLOCCO IDRAULICO	HYDRAULIC BLOCK	BLOC HYDRAULIQUE	HYDRAULISCHER BLOCK	
15	021625	1	VALVOLA	VALVE	SOUPAPE	VENTIL	
							TAV.26-26