PIATTAFORME AEREE SEMOVENTI
SELF-PROPELLED WORK-PLATFORMS
PLATEFORMES DE TRAVAIL AUTOMOTRICES
SELBSTFAHRENDE HUBARBEITSBÜHNEN
PLATAFORMAS ELEVADORAS AUTOPROPULSADAS
ZELFRIJDENDE HOOGWERKERS
SJÄLVGÅENDE ARBETSPLATTFORMAR
SAMOKRETNE RADNE PLATFORME

SERIE „XL “
XL16 E XXL16 E XL16 RTD

CATALOGO RICAMBI
SPARE PARTS CATALOG
CATALOGUE PIECES DE RECHANGE
ERSATZTEILKATALOG
CATALOGO PIEZAS DE REPUESTO

AIRO è una divisione ***TIGIEFFE SRL***
Via Villasuperiore , 82 -42045 Luzzara (RE) ITALIA-
☏ +39-0522-977365 - 🖷 +39-0522-977015
WEB: www.airo.it

021.20.RIC **2014-10**

NORME PER LE ORDINAZIONI DI PARTI DI RICAMBIO.

Le ordinazioni devono essere corredate dalle seguenti indicazioni:
-NUMERO DI MATRICOLA DELLA MACCHINA;
-NUMERO DI CODICE COMPLETO DEL PARTICOLARE RICHIESTO;
-QUANTITA' RICHIESTA.

HOW TO ORDER SPARE PARTS.

Orders for spare parts must be provided with the following indications:
-TRUCK SERIAL NUMBER;
-COMPLETE PART NUMBER OF THE ITEM;
-QUANTITY.

COMMENT COMMANDER LES PIECES.

Sur les commandes doivent être reportés les renseignements suivants:
-NR. DE LA MACHINE;
-NR. DE CODE COMPLET DE LA PIECE DEMANDEE;
-QUANTITE SOUHAITEE.

HINWEISE FÜR DIE ERSATZTEIL-BESTELLUNG.

Die Bestellungen müßen folgende Angaben anthalten:
-FAHRGESTELL-NUMMER DER FAHRZEUGES;
-KOMPLETTE ERSATZTEIL-NUMMER DES GEFRAGTEN TEILES;
-GEWÜNSCHTE MENGE.

Gruppo - Unit - Groupe - Gruppe	Descrizione	Description	Description	Bezeichnung
Tav. 01 – 22	Struttura fissa (E)	Fixed structure (E)	Structure fixe (E)	Grundrahmen fixer (E)
Tav. 02 – 22	Struttura fissa (RTD)	Fixed structure (RTD)	Structure fixe (RTD)	Grundrahmen fixer (RTD)
Tav. 03 – 22	Box sinistro (E)	Box (E)	Box (E)	Box (E)
Tav. 04 – 22	Box destro (E)	Box (E)	Box (E)	Box (E)
Tav. 05 – 22	Box sinistro (RTD)	Box (RTD)	Box (RTD)	Box (RTD)
Tav. 06 – 22	Box destro (RTD)	Box (RTD)	Box (RTD)	Box (RTD)
Tav. 07 – 22	Gruppo sterzo e ruote anteriori (E)	Steering assermbly and front wheels (E)	Groupe de direction st roues (E)	Lenkung (E)
Tav. 08 – 22	Gruppo sterzo e ruote anteriori (RTD)	Steering ass. and front wheels (RTD)	Groupe de direction st roues (RTD)	Lenkung (RTD)
Tav. 09 – 22	Asse e ruote posteriori	Axle and rear wheels	Roues arrière	Antriebsgad
Tav. 10 – 22	Protezioni anticesoiamento	Scissor protection railing	Entourage de protection	Scherenschutz-Gitter
Tav. 11 – 22	Struttura mobile	Movable structure	Structure mobile	Grundrahmen Beweglicher
Tav. 12 – 22	Piattaforma doppia estensione	Platform double extension	Plate-forme double extension	Plattform Doppel-Erweiterung
Tav. 13– 22	Centralina elettrica	Electric box	Centrale éléctrique	Elektrische zentraleinheit
Tav. 14 – 22	Scatola comandi	Control Box	Commandes	Bedienungselemente
Tav. 15 – 22	Cilindro sollevamento	Lifting cylinder	Vérin de lévage	Hubzylinder
Tav. 16 – 22	Cilindro livellatore	Leveller cylinder	Vérin de nivelleur	Einebnerzylinder
Tav. 17 – 22	Cilindro assale	Axle cylinder	Vèrin de assieu	SchwingachseZylinder
Tav. 18 – 22	Cilindro sterzo	Steering cylinder	Vérin de braquage	Lenkzylinder
Tav. 19 – 22	Cilindro piattaforma	Platform cylinder	Vérin sortie plate-forme	Plattform Zylinder
Tav. 20 – 22	Impianto idraulico (XL16 E)	Hydraulic system (XL16 E)	Sistème hydraulique (XL16 E)	Hydraulikkreis (XL16 E)
Tav. 21 - 22	Impianto idraulico (XXL16 E)	Hydraulic system (XXL16 E)	Sistème hydraulique (XXL16 E)	Hydraulikkreis (XXL16 E)
Tav. 22 - 22	Impianto idraulico (XL16 RTD)	Hydraulic system (XL16 RTD)	Sistème hydraulique (XL16 RTD)	Hydraulikkreis (XL16 RTD)

La **TIGIEFFE SrI** si riserva , al fine di seguire l' evoluzione tecnica , di apportare modifiche e cambiamenti ai suoi prodotti in qualsiasi momento e senza nessun preavviso.
With the purpose of following the technical evolution , **TIGIEFFE SrI** has the right of effecting modifications and changements to its products at any time.
Afin de suivre l' évolution technique , la S.té **TIGIEFFE SrI** pourra effectuer des modifications et des changements à ses produits à n' importe quel moment.
Der Konstrukteur , Firma **TIGIEFFE SrI** , behält sich Änderungen und Verbesserungen vor , die dem technischen Fortschritt der Fahrzeuge dienen.

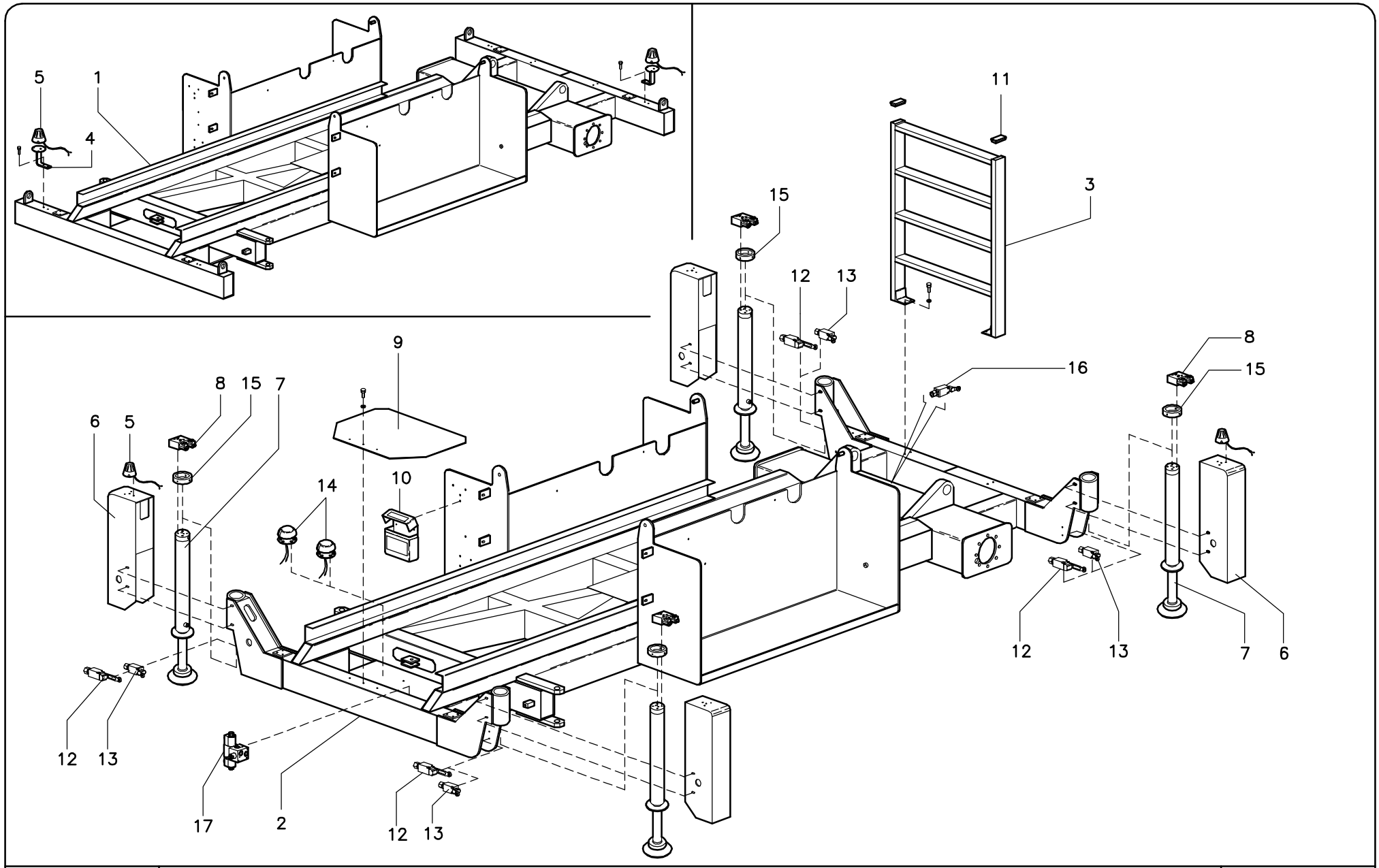

AIRO

STRUTTURA FISSA (E)

FIXED STRUCTURE (E)

TAV. 01-22

FIG.	CODICE	N°	DESCRIZIONE	DESCRIPTION	DESIGNATION	TEILBEZEICHNUNG	NOTE-NOTES-NOTES-NOTES
1	021.01.038	1	CARRO BASE	FRAME	CHASSIS	FAHRGESTELL	XL16 E
2	021.01.043	1	CARRO BASE	FRAME	CHASSIS	FAHRGESTELL	XXL16 E
3	021.01.065	1	SCALETTA	STAIRS	ESCALIER	EINSTIEGTREPPE	
4	800.01.040	2	SUPPORTO	SUPPORT	APPUI	UNTERSTÜTZUNG	
5	024412	2	GIROFARO	ROTATING BEACON	GIROPHARE	RUNDUMLEUCHTEN	
6	034.01.015	4	COFANO	HOOD	CAPOT	VERKLEIDUNGEN	XXL16 E
7	034.09.002	4	LIVELLATORE	LEVELLER	NIVELEUR	STABILISATOR	XXL16 E
8	021792	4	BLOCCHETTO	PAD	TAQUET DE FIXATION	SPANNSTÜCK	XXL16 E
9	021.01.053	1	COFANO	HOOD	CAPOT	VERKLEIDUNGEN	
10	020933	1	PORTA DOCUMENTI	DOCUMENTS STAND	PORTE DOCUMENTS	KASTEN	
11	020208	2	TAPPO	PLUG	BOUCHON	VERSCHLUSS	
12	020272	4	MICROINTERRUTTORE	MICROSWITCH	MICROINTERUPTEUR	MIKROSCHALTER	XXL16 E
13	020921	4	MICROINTERRUTTORE	MICROSWITCH	MICROINTERUPTEUR	MIKROSCHALTER	XXL16 E
14	023507	2	INCLINOMETRO	CLINOMETER	CLINOMÈTRE	KLINOMETER	
15	026.01.035	4	FERMO LIVELLATORE	LEVELLER LATCH	ARRET NIVELEUR	SISTIERUNG	XXL16 E
16	021121	1	MICROINTERRUTTORE	MICROSWITCH	MICROINTERUPTEUR	MIKROSCHALTER	
17	021661	1	ELETTROVALVOLA	SOLENOID VALVE	ELECTROVALVE	ELEKTROVENTIL	
							TAV. 01-22

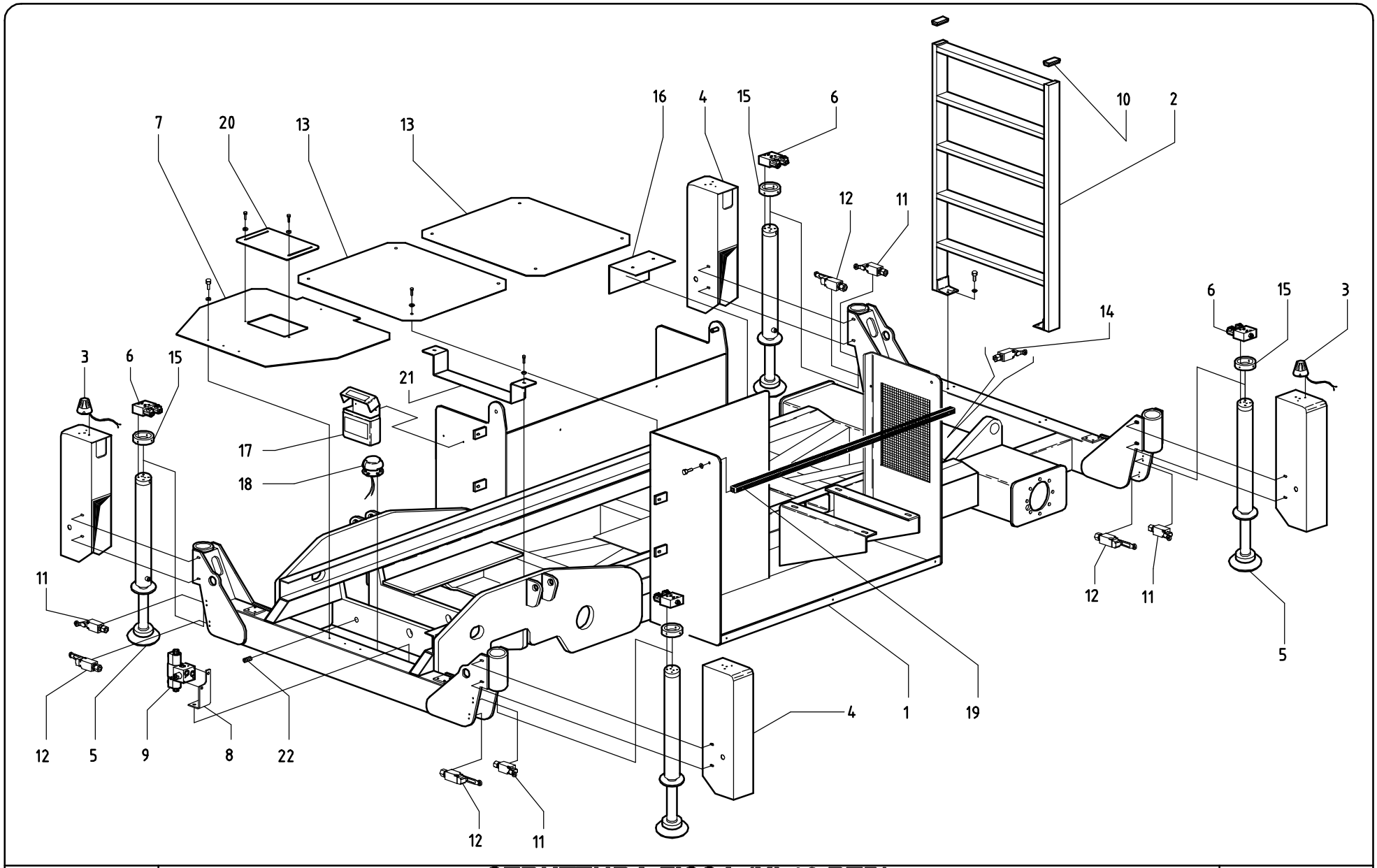

AIRO

STRUTTURA FISSA (XL16 RTD)
FIXED STRUCTURE (XL16 RTD)

TAV. 02-22

FIG.	CODICE	N°	DESCRIZIONE	DESCRIPTION	DESIGNATION	TEILBEZEICHNUNG	NOTE-NOTES-NOTES-NOTES
1	030.01.025	1	CARRO BASE	FRAME	CHASSIS	FAHRGESTELL	
2	021.01.065	1	SCALETTA	STAIRS	ESCALIER	EINSTIEGTREPPE	
3	020940	2	GIROFARO	ROTATING BEACON	GIROPHARE	RUNDUMLEUCHTEN	
4	034.01.015	4	COFANO	HOOD	CAPOT	VERKLEIDUNGEN	
5	034.09.002	4	LIVELLATORE	LEVELLER	NIVELEUR	STABILISATOR	
6	021792	4	BLOCCHETTO	PAD	TAQUET DE FIXATION	SPANNSTÜCK	
7	030.01.059	1	COFANO	HOOD	CAPOT	VERKLEIDUNGEN	
8	023.09.014	1	SUPPORTO	SUPPORT	APPUI	UNTERSTÜTZUNG	
9	021661	1	ELETTROVALVOLA	SOLENOID VALVE	ELECROVALVE	ELEKTROVENTIL	
10	020208	2	TAPPO	PLUG	BOUCHON	VERSCHLUSS	
11	020921	4	MICROINTERRUTTORE	MICROSWITCH	MICROINTERUPTEUR	MIKROSCHALTER	
12	020272	4	MICROINTERRUTTORE	MICROSWITCH	MICROINTERUPTEUR	MIKROSCHALTER	
13	030.01.062	2	COFANO	HOOD	CAPOT	VERKLEIDUNGEN	
14	021121	1	MICROINTERRUTTORE	MICROSWITCH	MICROINTERUPTEUR	MIKROSCHALTER	
15	026.01.035	4	FERMO LIVELLATORE	LEVELLER LATCH	ARRET NIVELEUR	SISTIERUNG	
16	030.01.066	1	PROTEZIONE	PROTECTION	PROTECTION	SCHUTZ	
17	020933	1	PORTA DOCUMENTI	DOCUMENTS STAND	PORTE DOCUMENTS	KASTEN	
18	023509	1	INCLINOMETRO	CLINOMETER	CLINOMÈTRE	KLINOMETER	
19	030.01.024	1	FERMO	LOCK	ARRET	SISTIERUNG	
20	030.01.069	1	COFANO	HOOD	CAPOT	VERKLEIDUNGEN	
21	030.01.072	1	SUPPORTO	SUPPORT	APPUI	UNTERSTÜTZUNG	
22	024.04.035	1	FERMO	LOCK	ARRET	SISTIERUNG	
							TAV. 02-22

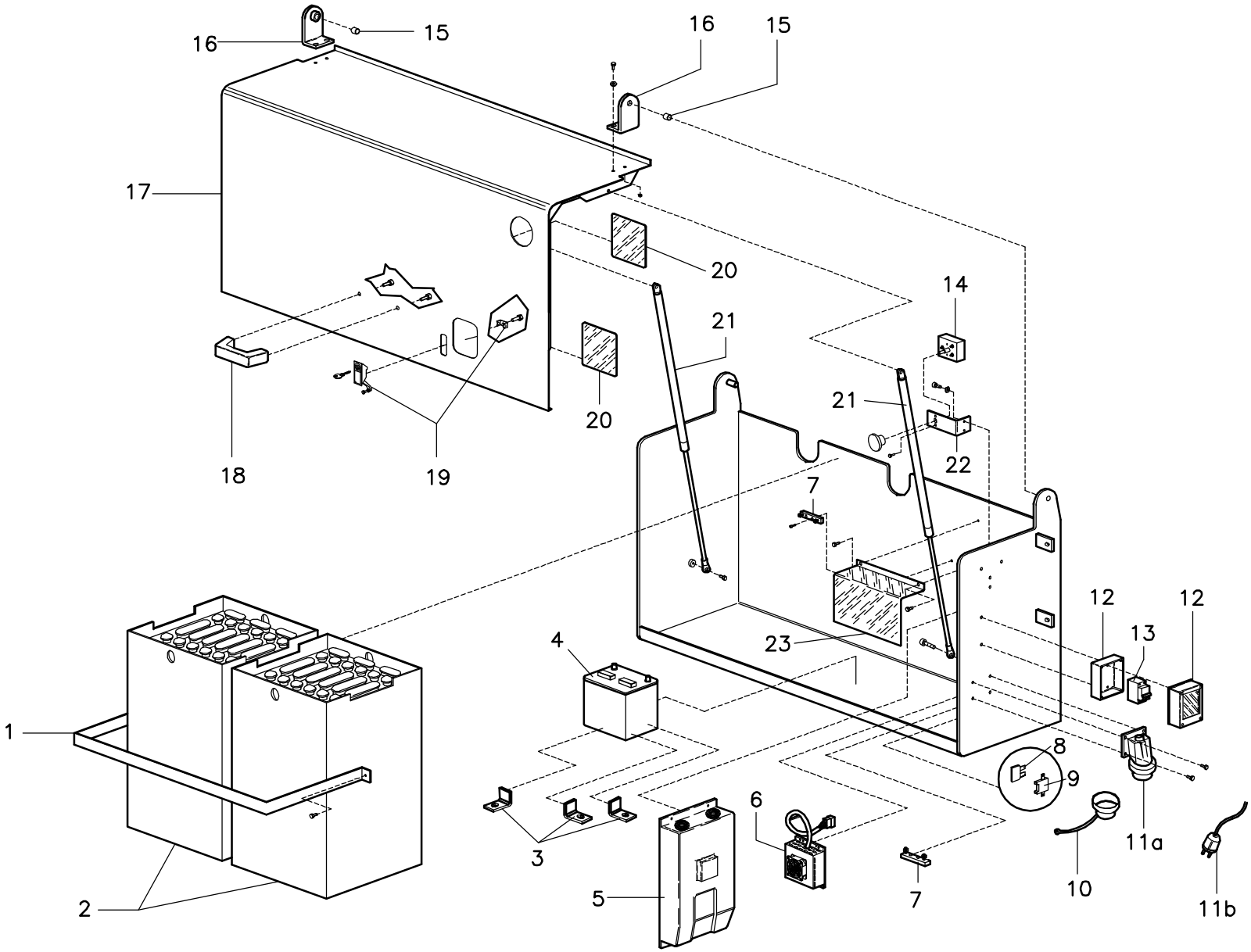

AIRO	**BOX SINISTRO (E)** **LEFT BOX (E)**	**Tav. 03-22**

FIG.	CODICE	N°	DESCRIZIONE	DESCRIPTION	DESIGNATION	TEILBEZEICHNUNG	NOTE-NOTES-NOTES-NOTES
1	021.01.020	1	FERMO	LATCH	ARRET	SISTIERUNG	
2	008.08.025	2	BATTERIA	BATTERY	BATTERIE	BATTERIE	
3	012.01.024	3	FERMO	LATCH	ARRET	SISTIERUNG	
4	020771	1	BATTERIA	BATTERY	BATTERIE	BATTERIE	
5	020678	1	CARICABATTERIE	BATTERY CHARGER	CARGEUR BATTERIE	BATTERIELADEGERAET	
6	021644	1	CONVERTITORE	CONVERTER	CONVERTISSEUR	KONVERTER	
7	020248	2	BASETTA	SUPPORT	SUPPORT	PLATTE	
8	021646	1	FUSIBILE	FUSE	FUSIBLE	SICHERUNG	
9	021609	1	BASETTA	SUPPORT	SUPPORT	PLATTE	
10	020498	1	CAPPUCCIO PER SPINA	CAP	CAPUCHON	KAPPE	CEE
11a	020499	1	SPINA	PLUG	PRISE ELECTRIQUE	STECKDOSE	CEE
11b	022657	1	SPINA	PLUG	PRISE ELECTRIQUE	STECKDOSE	FRANCIA & SCHUKO
12	021269	1	CASSETTA	BOX	BOX	BOX	
13	020788	1	INTERRUTTORE	SWITCH	INTERRUPTEUR	SCHALTER	
14	021785	1	PULSANTE DI EMERGENZA	EMERGENCY PUSH-BUTTON	BOUTON DE SECOURS	NOTDRUCKKNOPF	
15	024323	2	BOCCOLA	BUSHING	BAGUE	BUEGHSE	
16	021.01.015	2	SUPPORTO	SUPPORT	SUPPORT	HALTER	
17	021.01.019	1	COFANO	HOOD	CAPOT	VERKLEIDUNGEN	
18	020826	1	MANIGLIA	HANDLE	POIGNEE	KLINKE	
19	020533	1	SERRATURA	SAFETY LOOK	SERRURE	SCHLOSS	
20	021.01.034	2	PROTEZIONE	PROTECTION	PROTECTION	SCHUTZ	
21	020858	2	MOLLA	SPRING	RESSORT	FRÜHLING	
22	021.08.024	1	SUPPORTO	SUPPORT	SUPPORT	HALTER	
23	021.08.003	1	PROTEZIONE	PROTECTION	PROTECTION	SCHUTZ	
							TAV. 03-22

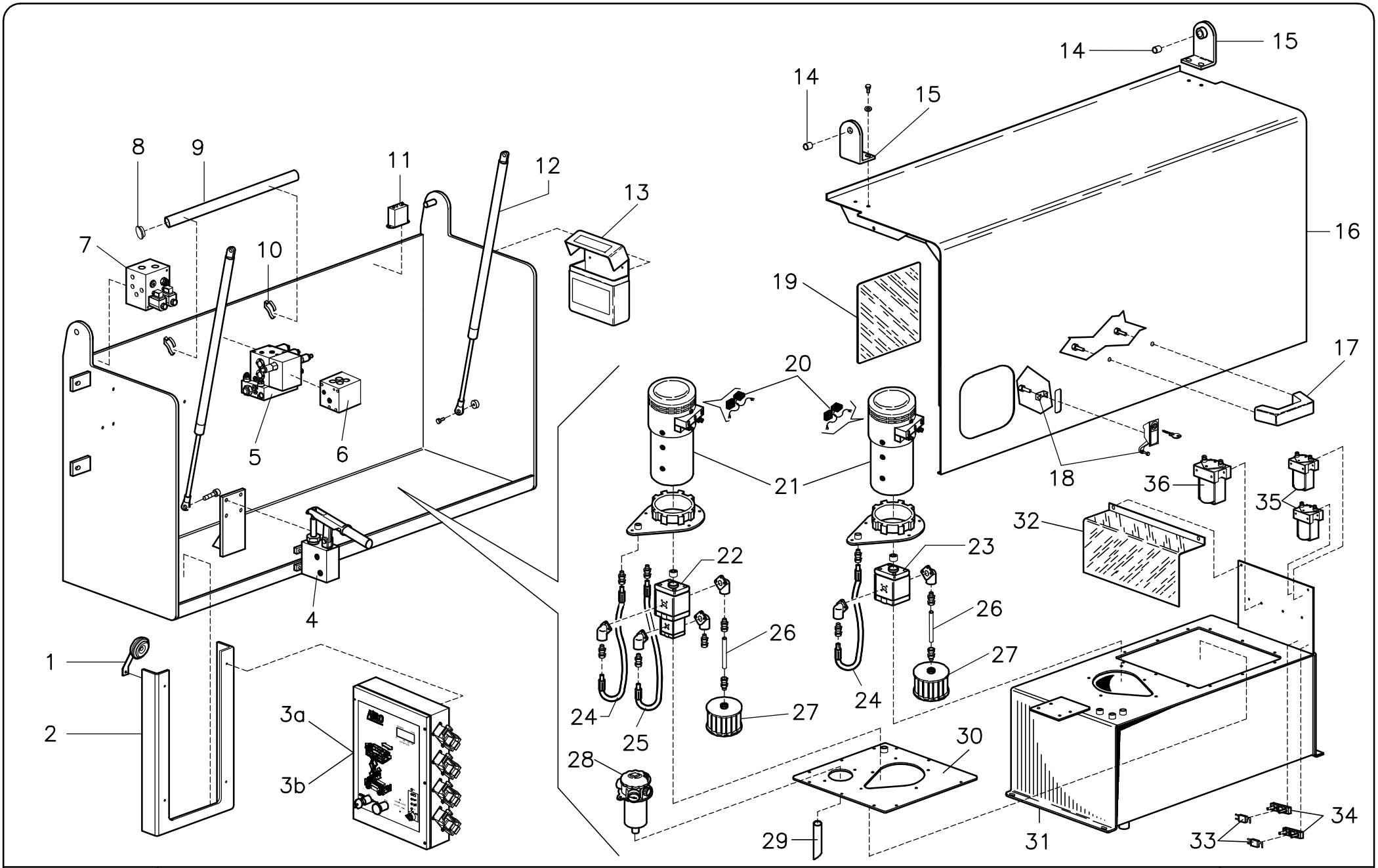

BOX DESTRO (E)

RIGHT BOX (E)

Tav. 04-22

FIG.	CODICE	N°	DESCRIZIONE	DESCRIPTION	DESIGNATION	TEILBEZEICHNUNG	NOTE-NOTES-NOTES-NOTES
1	020757	1	CLAXON	CLAXON	CLAXON	CLAXON	
2	026.08.032	1	SUPPORTO	SUPPORT	SUPPORT	HALTER	
3a	026.08.024	1	SCATOLA COMANDI	CONTROL BOX	BOITE DE COMMANDES	STEUERPULT	E
3b	026.08.030	1	SCATOLA COMANDI	CONTROL BOX	BOITE DE COMMANDES	STEUERPULT	E-L
4	021735	1	POMPA A MANO	MANUALPUMP	POMPE MANUELLE	MANUELLE PUMPE	
5	021932	1	BLOCCO IDRAULICO	HYDRAULIC BLOCK	BLOC HYDRAULIQUE	HYDRAULISCHER BLOCK	
6	021933	1	BLOCCO IDRAULICO	HYDRAULIC BLOCK	BLOC HYDRAULIQUE	HYDRAULISCHER BLOCK	
7	021665	1	PIASTRA TRAZIONE	TRACTION PLATE	GROUPE TRACTION	ANTRIEBSPLATTE	
8	020613	1	TAPPO	PLUG	BOUCHON	VERSCHLUSS	
9	014.07.037	1	LEVA	LEVER	LEVIER	HEBEL	
10	020622	2	FERMO	LATCH	ARRET	SISTIERUNG	
11	021407	1	CONVERTITORE	CONVERTER	CONVERTISSEUR	KONVERTER	
12	020858	2	MOLLA	SPRING	RESSORT	FRÜHLING	
13	020933	1	PORTA DOCUMENTI	DOCUMENTS STAND	PORTE DOCUMENTS	KASTEN	
14	024323	2	BOCCOLA	BUSHING	BAGUE	BUEGHSE	
15	021.01.015	2	SUPPORTO	SUPPORT	SUPPORT	HALTER	
16	021.01.016	1	COFANO	HOOD	CAPOT	VERKLEIDUNGEN	
17	020826	1	MANIGLIA	HANDLE	POIGNEE	KLINKE	
18	020533	1	SERRATURA	SAFETY LOOK	SERRURE	SCHLOSS	
19	021.01.034	1	PROTEZIONE	PROTECTION	PROTECTION	SCHUTZ	
20	022801	/	SPAZZOLE	BRUSHES	BROSSES	BÜRSTEN	
21	020801	2	MOTORE ELETTRICO	ELECTRIC MOTOR	MOTEUR ELECTRIQUE	ELEKTRISH MOTOR	
22	020827	1	POMPA	PUMP	POMPE	PUMPE	Valid Until 30-09-2013
22	023578	1	POMPA	PUMP	POMPE	PUMPE	Valid From 01-10-2013
23	020802	1	POMPA DOPPIA	DOUBLE PUMP	POMPE	DOPPELTE PUMPE	
24	008.07.041	2	TUBO	HOSE	TUYAU	SCHLAUCH	
25	008.07.054	1	TUBO	HOSE	TUYAU	SCHLAUCH	
26	021.07.026	2	TUBO	PIPE	TUYAU	SCHLAUCH	
27	020845	2	FILTRO OLIO	OIL FILTER	FILTRE D'HUILE	ÖLFILTER	
28	020985	1	FILTRO OLIO	OIL FILTER	FILTRE D'HUILE	ÖLFILTER	
29	021.07.025	1	TUBO	PIPE	TUYAU	SCHLAUCH	
30	021.09.010	1	COPERCHIO	BONNET	COUVERCLE	KASTEN	
31	021.09.009	1	SERBATOIO IDRAULICO	OIL TANK	RESERVOIR HYDRAULIQUE	HYDRAULIKOELTANK	
32	021.08.003	1	PROTEZIONE	PROTECTION	PROTECTION	SCHUTZ	
33	020088	2	BASETTA	SUPPORT	SUPPORT	PLATTE	
34	020408	2	FUSIBILE	FUSE	FUSIBLE	SICHERUNG	
35	021668	2	TELERUTTORE	CONTROL SWITCH	TELERUPTEUR	SCHUETZE	
36	021623	1	TELERUTTORE	CONTROL SWITCH	TELERUPTEUR	SCHUETZE	
							TAV. 04-22

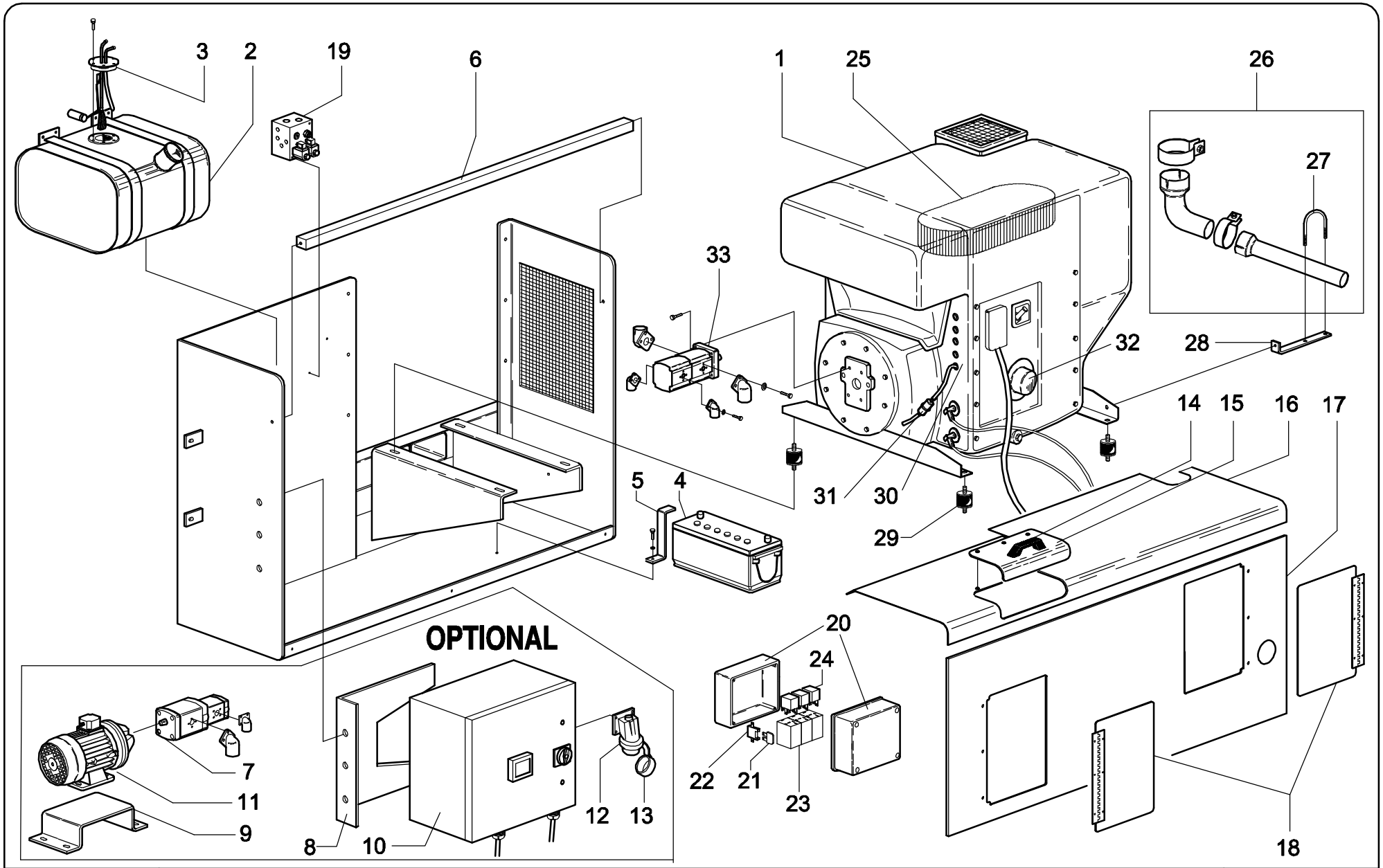

AIRO

BOX SX (XL16 RTD)

BOX SX (XL16 RTD)

TAV. 05-22

FIG.	CODICE	N°	DESCRIZIONE	DESCRIPTION	DESIGNATION	TEILBEZEICHNUNG	NOTE-NOTES-NOTES-NOTES
1	021890	1	MOTORE DIESEL	DIESEL ENGINE	MOTEUR A GAS-OIL	DIESEL MOTOR	
2	023039	1	SERBATOIO	TANK	RESERVOIR	TANK	
3	021039	1	INDICATORE CARBUR.	GASOLINE INDICATOR	INDICATEUR DE CARBUR.	TREIBSTOFF ANZEIGE	
4	021514	1	BATTERIA	BATTERY	BATTERIE	BATTERIE	
5	029.01.040	1	FERMO	LOCK	ARRET	SISTIERUNG	
6	030.01.024	1	FERMO	LOCK	ARRET	SISTIERUNG	
7	022105	1	POMPA	PUMP	POMPE	PUMP	
8	030.01.046	1	SUPPORTO	SUPPORT	SUPPORT	HALTER	
9	030.01.045	1	SUPPORTO	SUPPORT	SUPPORT	HALTER	
10	030.08.007	1	CASSETTA	BOX	BOX	BOX	
11	022106	1	MOTORE ELETTRICO	ENGINE	MOTEUR	MOTOR	
12	029417	1	PRESA	CONNECTOR	PRISE	STECKER	380V
13	022451	1	CAPPUCCIO	CAP	PROTECTION	KAPPE	per presa 380V / for 380V connector
14	020826	1	MANIGLIA	HANDLE	POIGNEE	KLINKE	
15	030.01.050	1	SPORTELLO	ISPECTION DOOR	PORTE	TÜR	
16	030.01.054	1	COFANO	HOOD	CAPOT	VERKLEIDUNGEN	
17	030.01.052	1	COFANO	HOOD	CAPOT	VERKLEIDUNGEN	
18	030.01.016	2	SPORTELLO	ISPECTION DOOR	PORTE	TÜR	
19	021665	1	PIASTRA TRAZIONE	TRACTION PLATE	GROUPE TRACTION	ANTRIEBSPLATTE	
20	021222	1	CASSETTA	BOX	BOX	BOX	
21	021646	1	FUSIBILE	FUSE	FUSIBLE	SICHERUNG	20 AMPERE
22	021283	1	BASETTA	SUPPORT	SUPPORT	PLATTE	
23	021637	3	RELE'	RELAYS	RELAIS	RELAIS	
24	021638	3	ZOCCOLO RELE'	HOOF RELE'	SABOT RELE'	HUF RELE'	
25	022360	1	FILTRO	FILTER	FILTRE	FILTER	ARIA / AIR
26	022456	1	MARMITTA	SILENCER / EXHAUST	POT / ÉCHAPPEMENT	AUSPUFFTOPF	KIT
27	022371	1	FERMO	LATCH / LOCK	ARRET	SISTIERUNG	
28	030.13.001	1	SUPPORTO	SUPPORT	SUPPORT	HALTER	
29	021250	4	SUPPORTO ANTIVIBRANTE	PUFFER	PUFFER	PUFFER	
30	022362	1	FILTRO	FILTER	FILTRE	FILTER	GASOLIO / DIESEL
31	022363	1	FILTRO	FILTER	FILTRE	FILTER	GASOLIO / DIESEL
32	022361	1	FILTRO	FILTER	FILTRE	FILTER	OLIO / OIL
33	029383	1	POMPA	PUMP	POMPE	PUMP	

TAV. 05-22

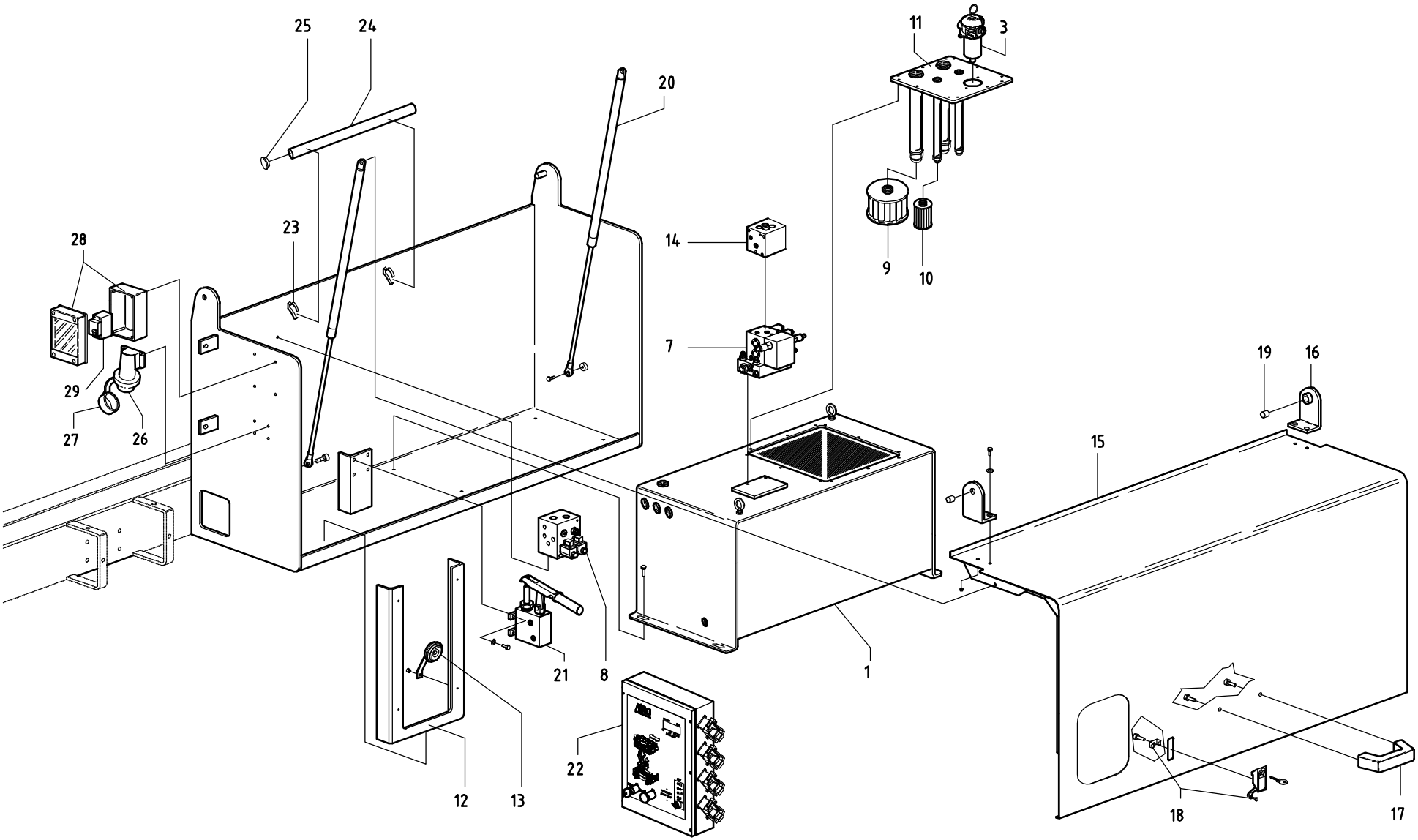

AIRO

BOX DX (XL16 RTD)

BOX DX (XL16 RTD)

TAV. 06-22

FIG.	CODICE	N°	DESCRIZIONE	DESCRIPTION	DESIGNATION	TEILBEZEICHNUNG	NOTE-NOTES-NOTES-NOTES
1	030.09.001	1	SERBATOIO	OIL TANK	RESERVOIR	HYDRAULIKOELTANK	
3	020985	1	FILTRO	OIL FILTER	FILTRE	HYDRAULIKOELFILTER	
7	021997	1	BLOCCO IDRAULICO	HYDRAULIC BLOCK	BLOC HYDRAULIQUE	HYDRAULISCHER BLOCK	
8	021665	1	PIASTRA TRAZIONE	TRACTION PLATE	GROUPE TRACTION	ANTRIEBSPLATTE	
9	021003	1	FILTRO	OIL FILTER	FILTRE	HYDRAULIKOELFILTER	
10	020550	1	FILTRO	OIL FILTER	FILTRE	HYDRAULIKOELFILTER	
11	030.09.008	1	COPERCHIO	CAP	COUVERCLE	DECKEL	
12	026.08.032	1	SUPPORTO	SUPPORT	SUPPORT	HALTER	
13	020757	1	BUZZER	BUZZER	BUZZER	BUZZER	
14	021933	1	PIASTRA	PLATE	PLAQUE	PLATTE	
15	021.01.016	1	COFANO	HOOD	CAPOT	VERKLEIDUNGEN	
16	021.01.015	2	SUPPORTO	SUPPORT	SUPPORT	HALTER	
17	020826	1	MANIGLIA	HANDLE	POIGNEE	KLINKE	
18	020533	1	SERRATURA	SAFETY LOCK	SERRURE	SCHLOSS	
19	024323	2	BOCCOLA	BUSHING	BAGUE	BUECHE	
20	020858	2	MOLLA GAS	SPRING	RESORT	FEDER	
21	021735	1	POMPA MANUALE	EMERGENCY PUMP	POMPE MANUELLE	HANDPUMP	
22	026.08.027	1	CENTRALINA ELETTRICA	ELECTRIC BOX	CENTRALE ELECTRIQUE	ELEKTRISCHE ZENTRAL	
23	020622	2	SUPPORTO	BRAKET	SUPPORT	HALTER	
24	014.07.037	1	LEVA	LEVER	LEVIER	HEBEL	
25	020613	1	TAPPO	PLUG	BOUCHON	VERSCHLUSS	
26	020498	1	SPINA	PLUG	PRISE ELECTRIQUE	STECKDOSE	
27	020499	1	CAPPUCCIO PER SPINA	CAP	CAPUCHON	KAPPE	
28	021269	1	CASSETTA	BOX	BOX	BOX	
29	020788	1	INTERRUTTORE	SWITCH	COMMUTATEUR	SCHALTER	
							TAV. 06-22

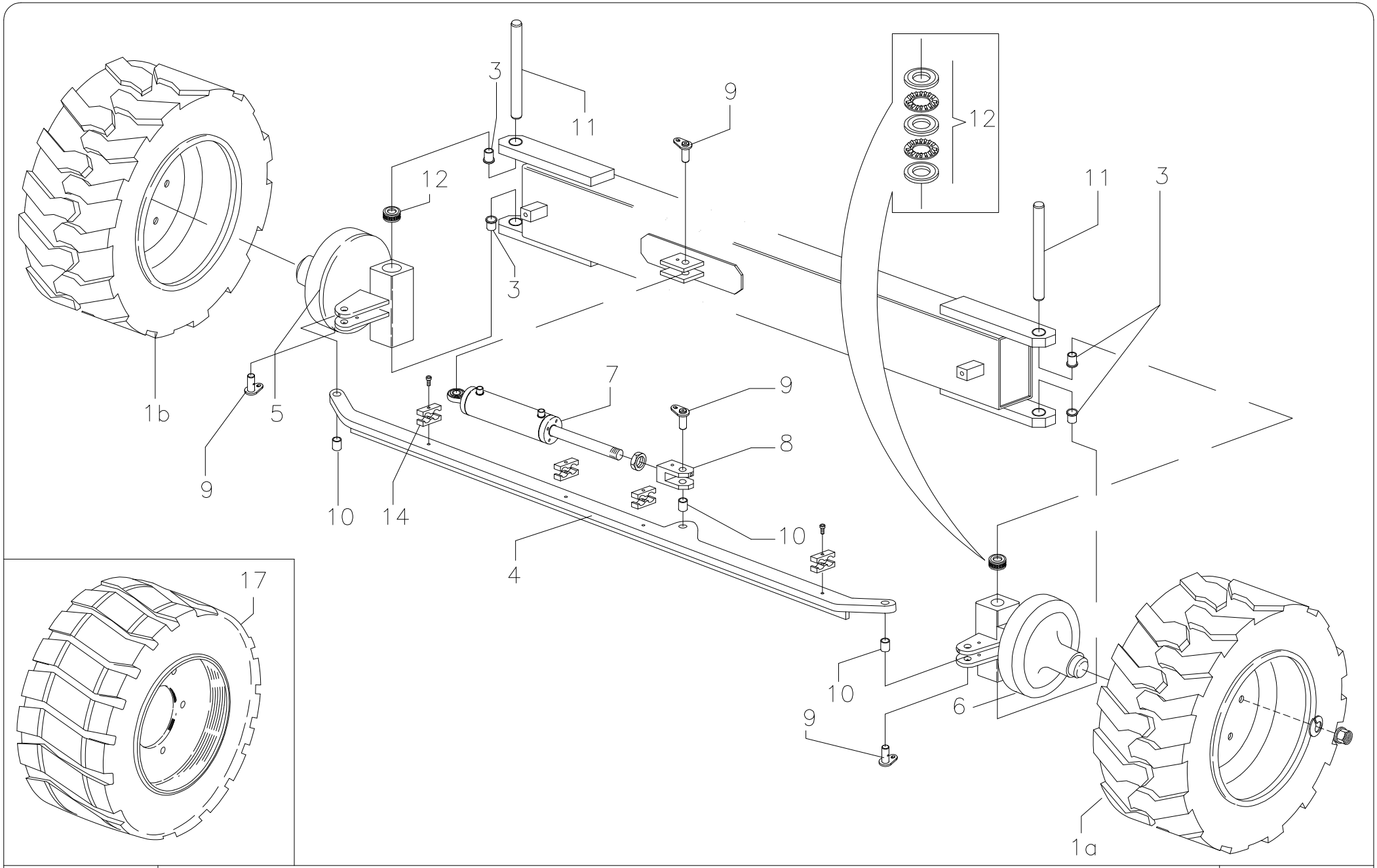

AIRO

GRUPPO STERZO E RUOTE ANTERIORI (E)

STEERING ASSEMBLY AND FRONT WHEELS (E)

TAV. 07-22

FIG.	CODICE	N°	DESCRIZIONE	DESCRIPTION	DESIGNATION	TEILBEZEICHNUNG	NOTE-NOTES-NOTES-NOTES
1a	021.02.007	1	RUOTA	WHEEL	ROUE	RAD	DX
1b	021.02.008	1	RUOTA	WHEEL	ROUE	RAD	SX
3	021400	4	BOCCOLA	BUSHING	BAGUE	BUECHE	
4	021.02.011	1	BARRA STERZO	TILLER BAR	BARRE DE TIMON	DEICHSELSTANGE	
5	021.02.012	1	FUSELLO	SPINDLE	JOINT	GELENK	DESTRO / RIGHT
6	021.02.013	1	FUSELLO	SPINDLE	JOINT	GELENK	SINISTRO / LEFT
7	014.09.001	1	CILINDRO STERZO	STEERING CYLINDER	VERIN DE BRAQUAGE	LENKZYLINDER	
8	801.12.005	1	FORCELLA	FORK	FOURCHETTE	GABEL	
9	001.02.021	4	PERNO	PIN	AXE	BOLZEN	
10	024323	3	BOCCOLA	BUSHING	BAGUE	BUECHE	
11	021.02.014	2	PERNO	PIN	AXE	BOLZEN	
12	020548	2	CUSCINETTO	BALL BEARING	ROULEMENT A BILLE	KUGELLAGER	
14	024558	4	COLLARE DI SUPPORTO	BRAKET	SUPPORT	HALTER	
17	021.02.015	2	RUOTA	WHEEL	ROUE	RAD	OPTIONAL
							TAV. 07-22

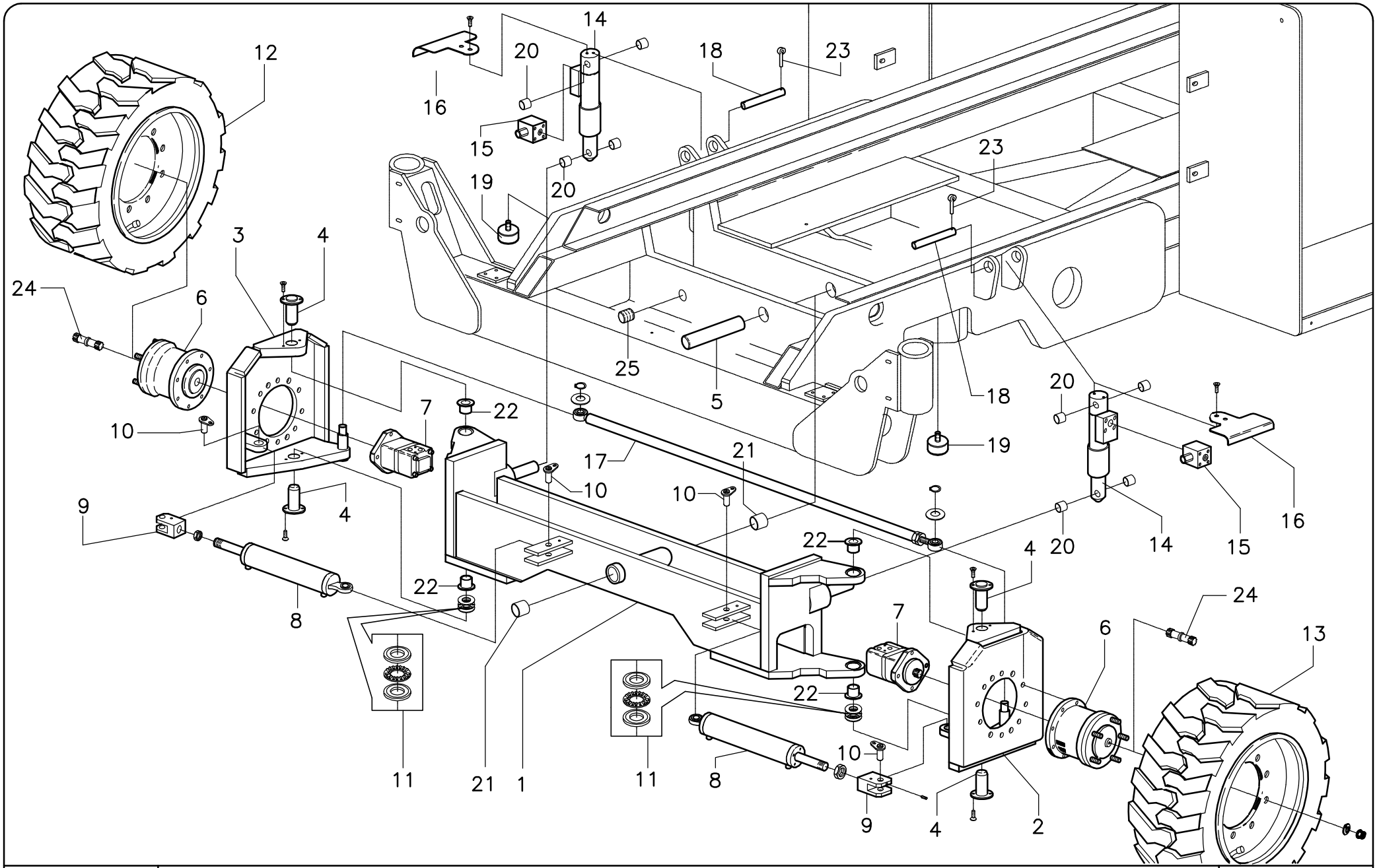

GRUPPO STERZO E RUOTE ANTERIORI RTD
RTD STEERING ASSEMBLY AND FRONT WHEELS

TAV. 08-22

FIG.	CODICE	N°	DESCRIZIONE	DESCRIPTION	DESIGNATION	TEILBEZEICHNUNG	NOTE-NOTES-NOTES-NOTES
1	030.02.002	1	ASSALE	AXLE	ASSIEU	ACHSE	
2	030.02.019	1	MOZZO	HUB	MOYEU	NABE	SINISTRO / LEFT
3	030.02.022	1	MOZZO	HUB	MOYEU	NABE	DESTRO / RIGHT
4	029.02.013	4	PERNO	PIN	AXE	BOLZEN	
5	030.02.017	1	PERNO	PIN	AXE	BOLZEN	
6	020811	2	RIDUTTORE	REDUCTION GEARS	REDUCTEUR	GETRIEBE	
7	021342	2	MOTORE IDRAULICO	HYDRAULUC MOTOR	MOTEUR HYDRAULIQUE	HYDRAULIKMOTOR	
8	014.09.001	2	CILINDRO STERZO	STEERING CYLINDER	VERIN DE BRAQUAGE	LENKZYLINDER	
9	801.12.005	2	FORCELLA	FORK	FOURCHETTE	GABEL	
10	001.02.021	4	PERNO	PIN	AXE	BOLZEN	
11	021059	2	CUSCINETTO	BALL BEARING	ROULEMENT A BILLE	KUGELLAGER	
12	029.02.022	1	RUOTA	WHEEL	ROUE	RAD	DX
13	029.02.021	1	RUOTA	WHEEL	ROUE	RAD	SX
14	030.09.006	2	CILINDRO	CYLINDER	VERIN	ZYLINDER	
15	021589	2	VALVOLA	VALVE	SOUPAPE	VENTIL	
16	034.01.018	2	PROTEZIONE	PROTECTION	PROTECTION	SCHUTE	
17	030.02.016	1	BARRA STERZO	TILLER BAR	BARRE DE TIMON	DEICHSELSTANGE	
18	035.02.021	2	PERNO	PIN	AXE	BOLZEN	
19	020079	2	PUFFER	PUFFER	PUFFER	PUFFER	
20	024405	8	BOCCOLA	BUSHING	BAGUE	BOUCHE	
21	024777	2	BOCCOLA	BUSHING	BAGUE	BOUCHE	
22	020968	4	BOCCOLA	BUSHING	BAGUE	BOUCHE	
23	014.04.126	2	FERMO	LATCH / LOCK	ARRET	SISTIERUNG	
24	020698	2	ALBERO	SHAFT	ARBRE	WELLE	
25	024.04.035	1	FERMO	LOCK	ARRET	SISTIERUNG	
							TAV. 08-22

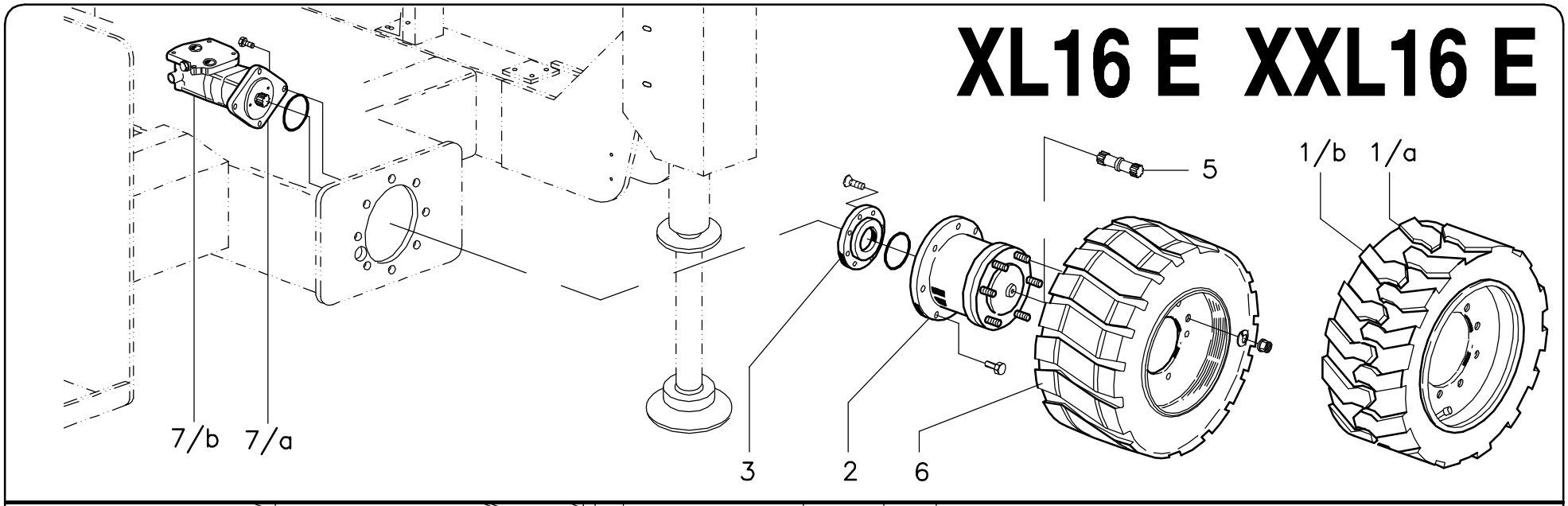

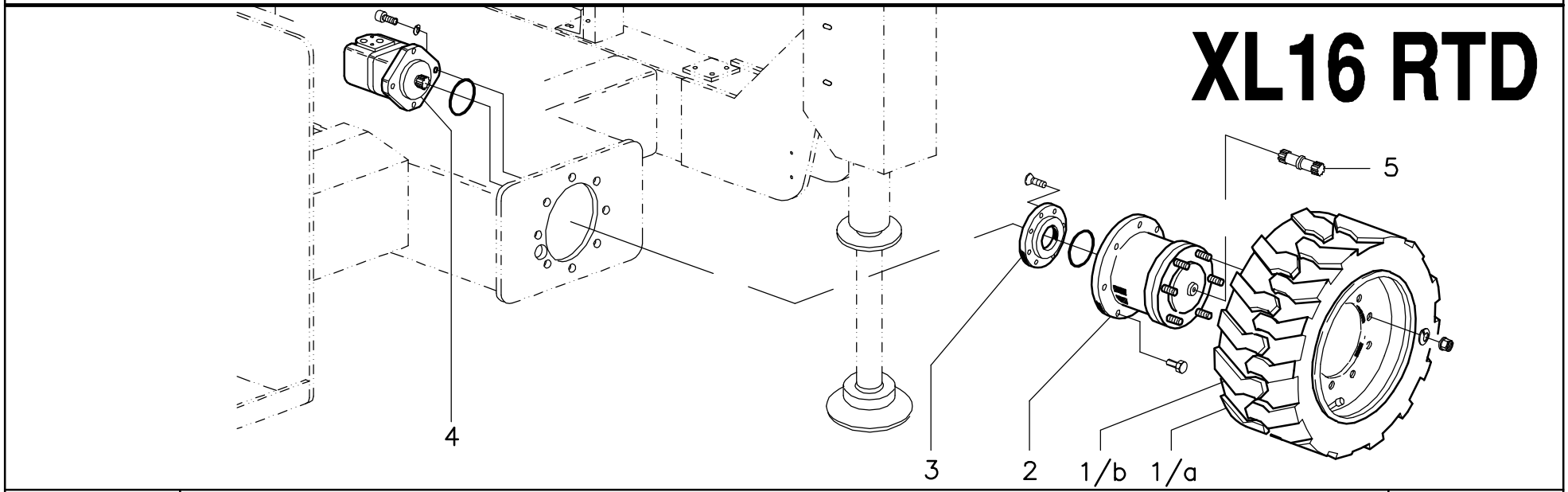

AIRO

ASSE E RUOTE POSTERIORI

AXLE AND REAR WHEELS

TAV. 09-22

FIG.	CODICE	N°	DESCRIZIONE	DESCRIPTION	DESIGNATION	TEILBEZEICHNUNG	NOTE-NOTES-NOTES-NOTES
1/a	029.02.022	1	RUOTA	WHEEL	ROUE	RAD	DX
1/b	029.02.021	1	RUOTA	WHEEL	ROUE	RAD	SX
2	020811	2	RIDUTTORE	REDUCTION GEARS	REDUCTEUR	GETRIEBE	
3	010.09.008	2	FLANGIA	FLANGE	FLASQUE	FLANSCH	
4	021342	2	MOTORE IDRAULICO	HYDRAULIC MOTOR	MOTEUR HYDRAULIQUE	HYDRAULIKMOTOR	
5	020698	2	ALBERO	SHAFT	ARBRE	WELLE	
6	021.02.015	2	RUOTA	WHEEL	ROUE	RAD	
7/a	020851	1	MOTORE IDRAULICO	HYDRAULIC MOTOR	MOTEUR HYDRAULIQUE	HYDRAULIKMOTOR	DX
7/b	020852	1	MOTORE IDRAULICO	HYDRAULIC MOTOR	MOTEUR HYDRAULIQUE	HYDRAULIKMOTOR	SX
							TAV. 09-22

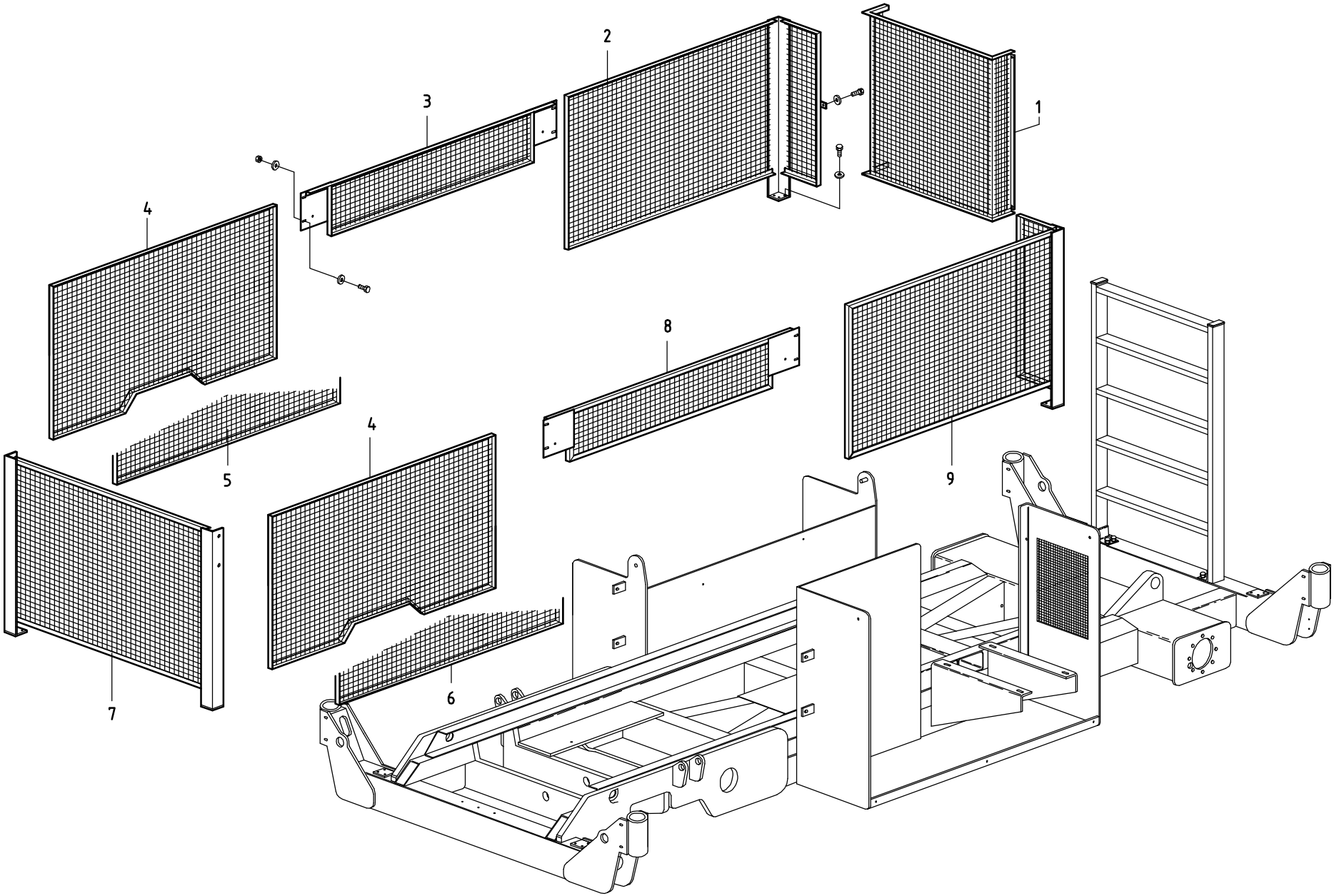

AIRO

PROTEZIONI ANTICESOIAMENTO
SCISSOR PROTECTION RAILING

TAV. 10-22

FIG.	CODICE	N°	DESCRIZIONE	DESCRIPTION	DESIGNATION	TEILBEZEICHNUNG	NOTE-NOTES-NOTES-NOTES
1	021.03.009	1	PROTEZIONE	PROTECTION	PROTECTION	SCHUTZ	
2	030.03.005	1	PROTEZIONE	PROTECTION	PROTECTION	SCHUTZ	XL16 RTD
2	021.03.005	1	PROTEZIONE	PROTECTION	PROTECTION	SCHUTZ	XL16 E XXL16 E
3	021.03.004	1	PROTEZIONE	PROTECTION	PROTECTION	SCHUTZ	
4	030.03.006	2	PROTEZIONE	PROTECTION	PROTECTION	SCHUTZ	XL16 RTD
5	021.03.002	1	PROTEZIONE	PROTECTION	PROTECTION	SCHUTZ	XL16 E XXL16 E
6	021.03.003	1	PROTEZIONE	PROTECTION	PROTECTION	SCHUTZ	XL16 E XXL16 E
7	021.03.001	1	PROTEZIONE	PROTECTION	PROTECTION	SCHUTZ	
8	030.03.008	1	PROTEZIONE	PROTECTION	PROTECTION	SCHUTZ	XL16 E XXL16 E
9	030.03.004	1	PROTEZIONE	PROTECTION	PROTECTION	SCHUTZ	XL16 RTD
9	021.03.006	1	PROTEZIONE	PROTECTION	PROTECTION	SCHUTZ	XL16 E XXL16 E

TAV. 10-22

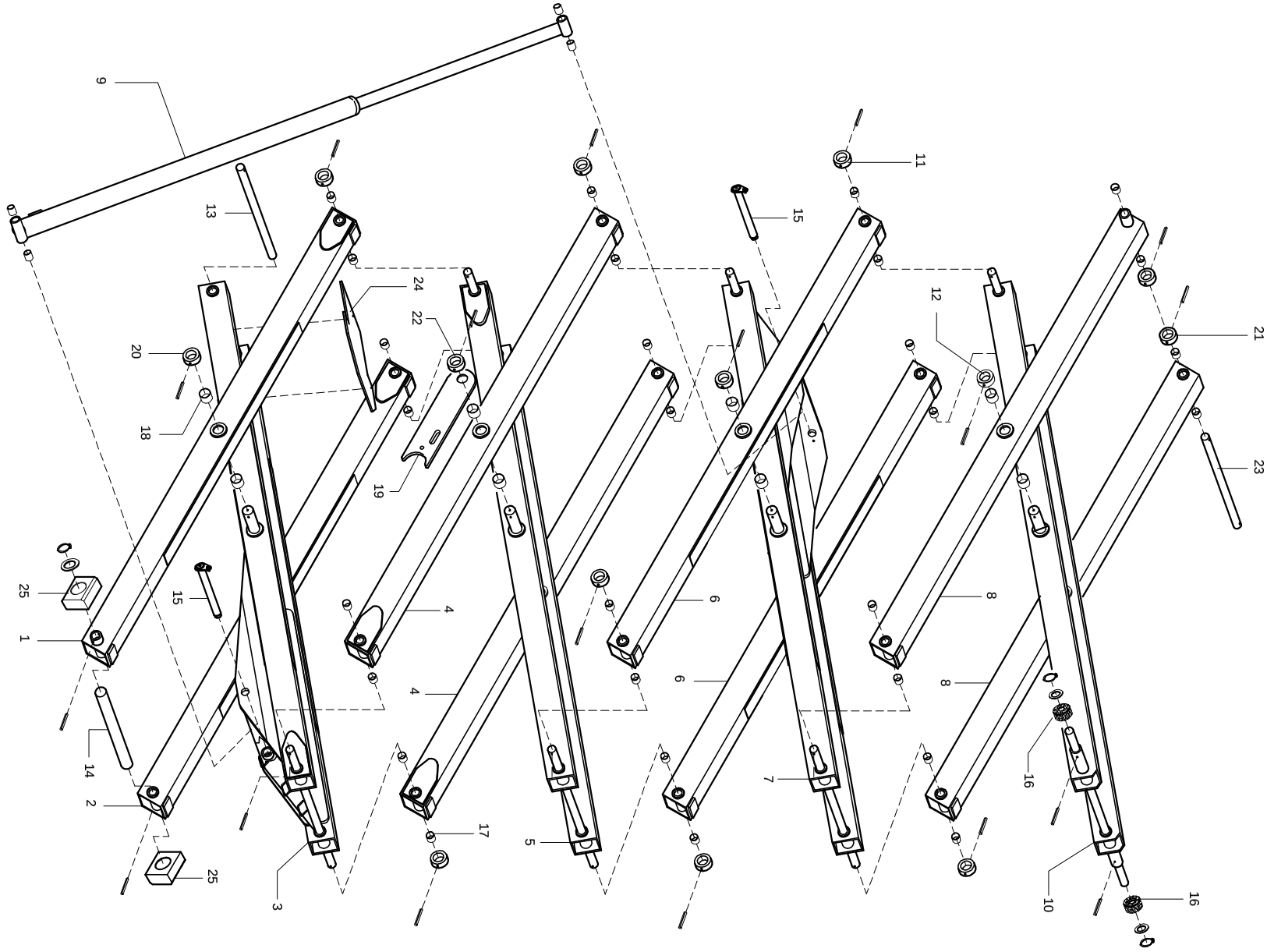

AIRO

STRUTTURA DI SOLLEVAMENTO

LIFTING STRUCTURE

TAV. 11-22

FIG.	CODICE	N°	DESCRIZIONE	DESCRIPTION	DESIGNATION	TEILBEZEICHNUNG	NOTE-NOTES-NOTES-NOTES
1	021.04.036	1	BRACCIO	LEVER	LEVIER	HEBEL	
2	021.04.035	1	BRACCIO	LEVER	LEVIER	HEBEL	
3	021.04.052	1	TELAIO	CASING	BATI	GESTELL	
4	021.04.037	2	BRACCIO	LEVER	LEVIER	HEBEL	
5	021.04.025	1	TELAIO	CASING	BATI	GESTELL	
6	021.04.038	2	BRACCIO	LEVER	LEVIER	HEBEL	
7	021.04.053	1	TELAIO	CASING	BATI	GESTELL	
8	021.04.039	2	BRACCIO	LEVER	LEVIER	HEBEL	
9	021.09.017	1	CILINDRO SOLLEVAM.	LIFTING CYLINDER	VERIN DE LEVAGE	HUBZYLINDER	
10	021.04.034	1	TELAIO	CASING	BATI	GESTELL	
11	010.04.020	12	BOCCOLA	BUSHING	BAGUE	BUECHE	
12	021.04.027	4	BOCCOLA	BUSHING	BAGUE	BUECHE	
13	021.04.009	1	PERNO	PIN	AXE	BOLZEN	
14	021.04.014	1	PERNO	PIN	AXE	BOLZEN	
15	021.04.050	2	PERNO	PIN	AXE	BOLZEN	
16	021.04.015	2	BOCCOLA	BUSHING	BAGUE	BUECHE	
17	020008	34	BOCCOLA	BUSHING	BAGUE	BUECHE	
18	020497	16	BOCCOLA	BUSHING	BAGUE	BUECHE	
19	021.04.030	2	FERMO	LOCK	ARRET	SISTIERUNG	
20	021.04.028	2	BOCCOLA	BUSHING	BAGUE	BUECHE	
21	021.04.008	2	BOCCOLA	BUSHING	BAGUE	BUECHE	
22	021.04.029	2	BOCCOLA	BUSHING	BAGUE	BUECHE	
23	021.04.013	1	PERNO	PIN	AXE	BOLZEN	
24	021.04.040	1	PROTEZIONE	PROTECTION	PROTECTION	SCHUTZ	
25	021.04.041	2	PATTINO	SLIDING BLOCK	PATIN	GLEITSTUECK	
							TAV. 11-22

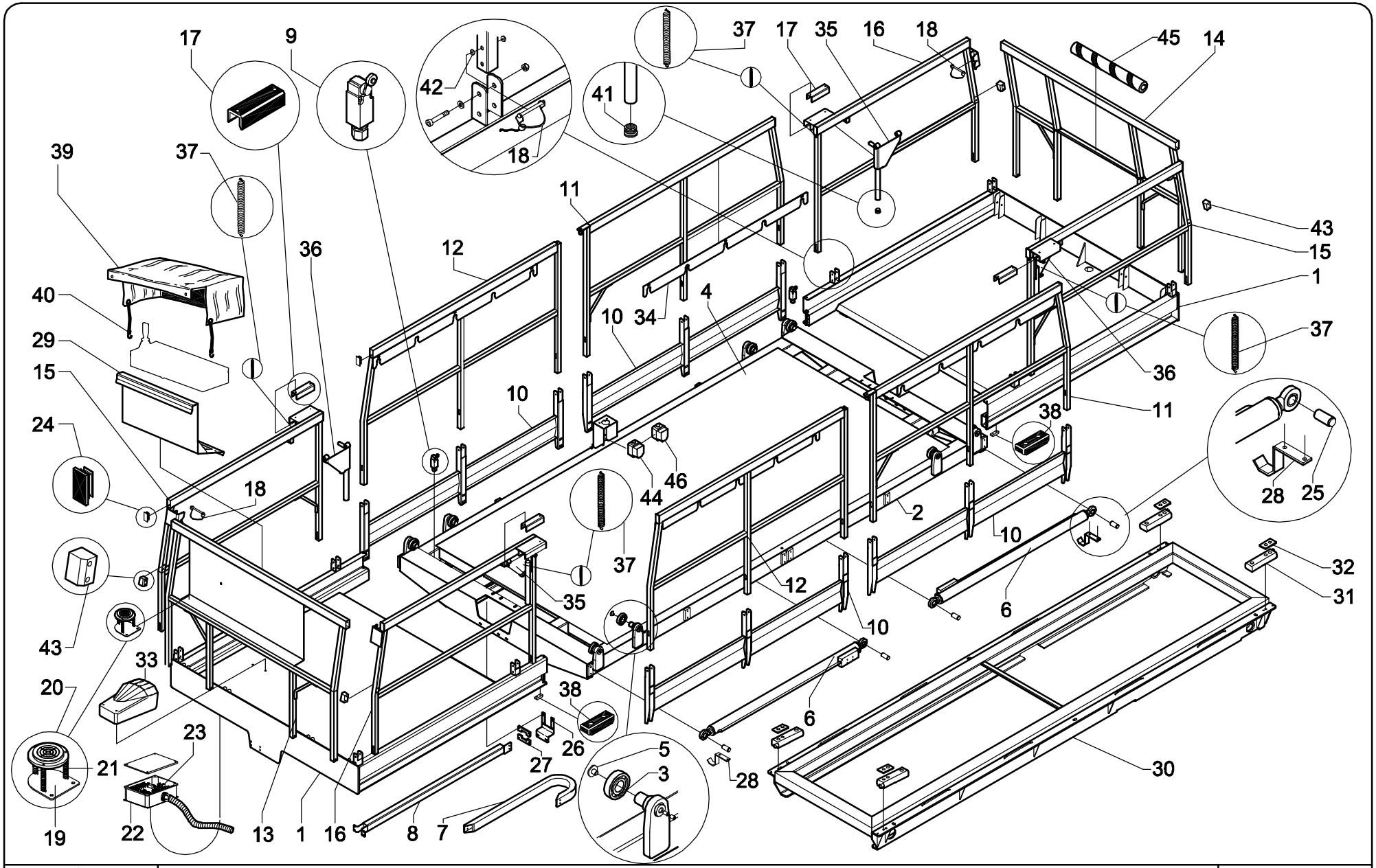

AIRO	**PIATTAFORMA** **PLATFORM**	**Tav. 12-22**

FIG.	CODICE	N°	DESCRIZIONE	DESCRIPTION	DESIGNATION	TEILBEZEICHNUNG	NOTE-NOTES-NOTES-NOTES
1	034.05.001	2	PIATTAFORMA MOBILE	PLATFORM	PLATEFORME	PLATTFORM	
2	034.05.002	1	PIATTAFORMA FISSA	PLATFORM	PLATEFORME	PLATTFORM	
3	025062	8	CUSCINETTO	BALL BEARING	ROULEMENT A BILLE	KUGELLAGER	
4	010.05.004	1	PIANO DI CALPESTIO	WORKING SURFACE	PLANCER DE TRAVAIL	TRAGFLAECHE	
5	034.05.018	8	PATTINO	SLIDING BLOCK	PATIN	GLEITSTUECK	
6	034.09.001	2	CILINDRO	CYLINDER	VERIN	ZYLINDER	ESTENSIONE IDRAULICA / HYDRAULIC EXTENSION
7	021349	1	CATENA	CHAINE	CHAINE	KETTE	
8	034.05.020	1	SUPPORTO	SUPPORT	SUPPORT	STUETZE	
9	020893	2	MICROINTERRUTTORE	SHIELD	PARAPET	GELAENDER	
10	034.06.002	4	SUPPORTO	SUPPORT	SUPPORT	STUETZE	
11	021.06.030	2	PROTEZIONE	SHIELD	PARAPET	GELAENDER	
12	021.06.031	2	PROTEZIONE	SHIELD	PARAPET	GELAENDER	
13	034.06.005	1	PROTEZIONE	SHIELD	PARAPET	GELAENDER	
14	034.06.006	1	PROTEZIONE	SHIELD	PARAPET	GELAENDER	
15	034.06.007	2	PROTEZIONE	SHIELD	PARAPET	GELAENDER	
16	034.06.008	2	PROTEZIONE	SHIELD	PARAPET	GELAENDER	
17	034.06.010	4	PATTINO	SLIDING BLOCK	PATIN	GLEITSTUECK	
18	033.11.011	8	FERMO	ARREST	ARRESTATION	ANHALTEN	
19	026.06.006	1	SUPPORTO	SUPPORT	SUPPORT	STUETZE	
20	020573	1	LIVELLA	INDICATOR	INDICATEUR DE NIVEAU	ANZEIGE	
21	021272	3	MOLLA	SPRING	RESSORT	FEDER	
22	035.08.032	1	SCATOLA	BOX	BOX	BOX	CON SCHEDA / WITH CARD
23	021614	1	SCHEDA	CARD	FICHE	SCHALTTAFEL	
24	021470	12	TAPPO	PLUG	BOUCHON	VERSCHLUSS	
25	034.05.021	4	PERNO	PIN	AXE	BOLZEN	ESTENSIONE IDRAULICA / HYDRAULIC EXTENSION
26	034.05.022	1	SUPPORTO	SUPPORT	SUPPORT	STUETZE	
27	034.05.029	2	PATTINO	SLIDING BLOCK	PATIN	GLEITSTUECK	
28	034.05.023	2	SUPPORTO	SUPPORT	SUPPORT	STUETZE	ESTENSIONE IDRAULICA / HYDRAULIC EXTENSION
29	026.08.031	1	SUPPORTO	SUPPORT	SUPPORT	STUETZE	
30	034.05.055	1	SUPPORTO	SUPPORT	SUPPORT	STUETZE	
31	023491	4	CELLA DI CARICO	LOADING CELL	CELLULE CHARGE	LASTISCHE ZELLE	
32	037.05.036	4	SPESSORE	THICKNESS	EPAISSEUR	STARKE	
33	020627	1	PEDALE	PEDAL	PÉDALE	PEDAL	
34	034.06.011	4	GUIDA	GUIDE	GUIDE	FÜHRER	ESTENSIONE MANUALE / MANUAL EXTENSION
35	034.06.012	2	LEVA	LEVER	LEVIER	HEBEL	ESTENSIONE MANUALE / MANUAL EXTENSION
36	034.06.016	2	LEVA	LEVER	LEVIER	HEBEL	ESTENSIONE MANUALE / MANUAL EXTENSION
37	021116	4	MOLLA	SPRING	RESSORT	FEDER	ESTENSIONE MANUALE / MANUAL EXTENSION
38	012.05.012	4	PATTINO	SLIDING BLOCK	PATIN	GLEITSTUECK	
39	029.08.011	1	CAPPUCCIO	PROTECTION / CAP	PROTECTION	SCHUTZ	
40	021013	2	ELASTICO	ELASTIC	ÉLASTIQUE	ELASTISCH	
41	020613	4	TAPPO	PLUG	BOUCHON	VERSCHLUSS	
42	037.06.023	/	RONDELLA	WASHER	RONDELLE	SCHEIBE	
43	021.06.028	4	PATTINO	SLIDING BLOCK	PATIN	GLEITSTUECK	
44	024354	1	PRESA	CONNECTOR	PRISE	STECKER	CEE 220V
44	024631	1	PRESA	CONNECTOR	PRISE	STECKER	SCHUKO 220V
44	021986	1	PRESA	CONNECTOR	PRISE	STECKER	FRANCIA 220V
45	020035	1	PARACOLPI	SHIELD	PROTECTION	GELAENDER	
46	020514	1	PRESA	CONNECTOR	PRISE	STECKER	CEE 380V
							TAV. 12-22

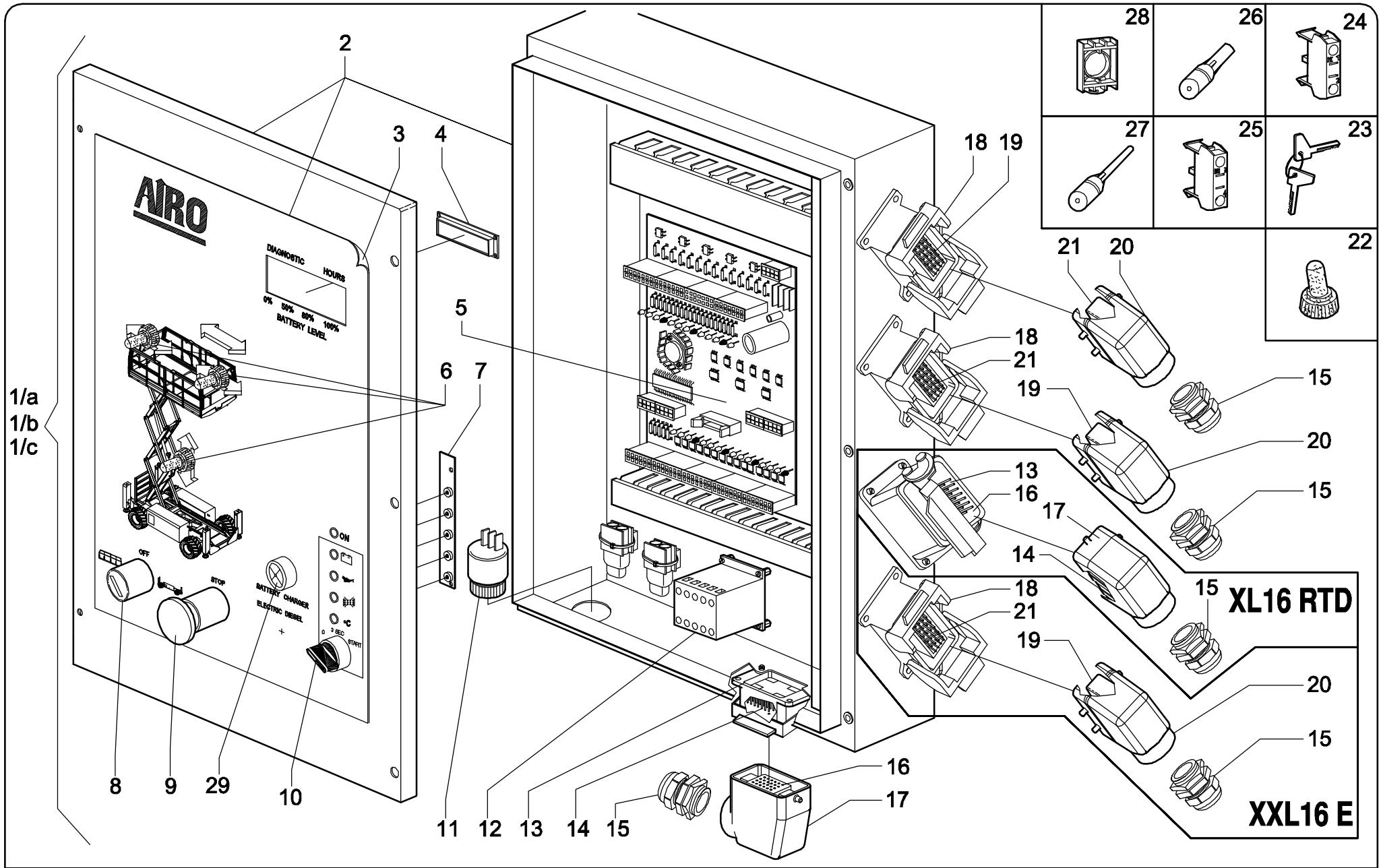

AIRO

CENTRALINA ELETTRICA

ELECTRIC BOX

TAV. 13-22

FIG.	CODICE	N°	DESCRIZIONE	DESCRIPTION	DESIGNATION	TEILBEZEICHNUNG	NOTE-NOTES-NOTES-NOTES
1/a	026.08.027	1	CENTRALINA ELETTRICA	ELECTRICAL BOX	CENTRALE ELECTRIQUE	ELEKTROSCHALTKASTEN	XL16 RTD
1/b	026.08.030	1	CENTRALINA ELETTRICA	ELECTRICAL BOX	CENTRALE ELECTRIQUE	ELEKTROSCHALTKASTEN	XXL16 E
1/c	026.08.024	1	CENTRALINA ELETTRICA	ELECTRICAL BOX	CENTRALE ELECTRIQUE	ELEKTROSCHALTKASTEN	XL16 E
2	035.08.091	1	SCATOLA	BOX	BOX	BOX	
3	026.10.023	1	ADESIVO	ADHESIVE	ADHESIV	KLEBSTOFF	
4	021839	1	SCHEDA	CARD	FICHE	SCHALTTAFEL	CON DYSPLAY / WITH DYSPLAY
5	021802	1	SCHEDA	CARD	FICHE	SCHALTTAFEL	
6	024695	3	INTERRUTTORE	SWITCH	INTERRUPTEUR	SCHALTER	
7	021837	1	SCHEDA	CARD	FICHE	SCHALTTAFEL	CON LED / WITH LED
8	021818	1	SELETTORE	SELECTOR	SELECTEUR	WAHLER	CON DUE "25" / WITH TWO "25"
9	021787	1	PULSANTE	BUTTON	BOUTON	TASTE	CON UN "25" / WITH ONE "25"
10	021786	1	SELETTORE	SELECTOR	SELECTEUR	WAHLER	CON UN "25" E UN "24" / WITH ONE "25" AND ONE "24". D-4WD
11	021781	1	BUZZER	BUZZER	BUZZER	BUZZER	
12	021780	1	CONTATTORE	CONTACTOR	CONTACTEUR	KONTACTGEBER	
13	021712	X	SPINA	THORN	EPINE	DORN	X: XL16 RTD = 2 , XL16 e XXL16 E= 1
14	021708	X	FRUTTO	CONNECTOR BLOCK	BORNIER	STECKER-BLOCK	CON 021719 / WITH 021719. X: D-4WD = 2 , E/L= 1
15	024418	X	PRESSACAVO	CABLE GLAND	PRESSETOUPE	KABELVERSCHRAUBUNG	X: XL16RTD = 5 , XXL16 E= 4 , XL16 E=3
16	021709	X	FRUTTO	CONNECTOR BLOCK	BORNIER	STECKER-BLOCK	CON 021718 / WITH 021718. X: D-4WD = 2 , E/L= 1
17	021716	X	SPINA	THORN	EPINE	DORN	X: XL16 RTD = 2 , XXL16 E= 1
18	021714	X	SPINA	THORN	EPINE	DORN	X: XXL16 E= 3 , XL16 E= 2
19	021710	X	FRUTTO	CONNECTOR BLOCK	BORNIER	STECKER-BLOCK	CON 021718 / WITH 021718. X: E-L= 3 , E= 2
20	021374	X	SPINA	THORN	EPINE	DORN	X: XXL16 E = 3 , XL16 E= 2
21	021711	X	FRUTTO	CONNECTOR BLOCK	BORNIER	STECKER-BLOCK	CON 021719 / WITH 021719. X: E-L = 3 , E = 2
22	020038	3	CAPPUCCIO	PROTECTION	PROTECTION	SCHUTZ	
23	023012	1	CHIAVE	KEY	CLEF	SCHLÜSSEL	PER 021818 / FOR 021818
24	021784	1	CONTATTO	CONTACT	CONTACT	KONTAKT	NC
25	021783	4	CONTATTO	CONTACT	CONTACT	KONTAKT	NO
26	021718	/	CONTATTO	CONTACT	CONTACT	KONTAKT	FEMMINA / FEMALE
27	021719	/	CONTATTO	CONTACT	CONTACT	KONTAKT	MASCHIO / MALE
28	023013	3	FLANGIA	FLANGE	BRIDE	FLANSCH	CON 8,9,10 / WITH 8,9,10
29	020982	1	INDICATORE CARICABATTERIA	INDICATOR	INDICATEUR	ANZEIGE	XL16 E and XXL16 E
							TAV. 13-22

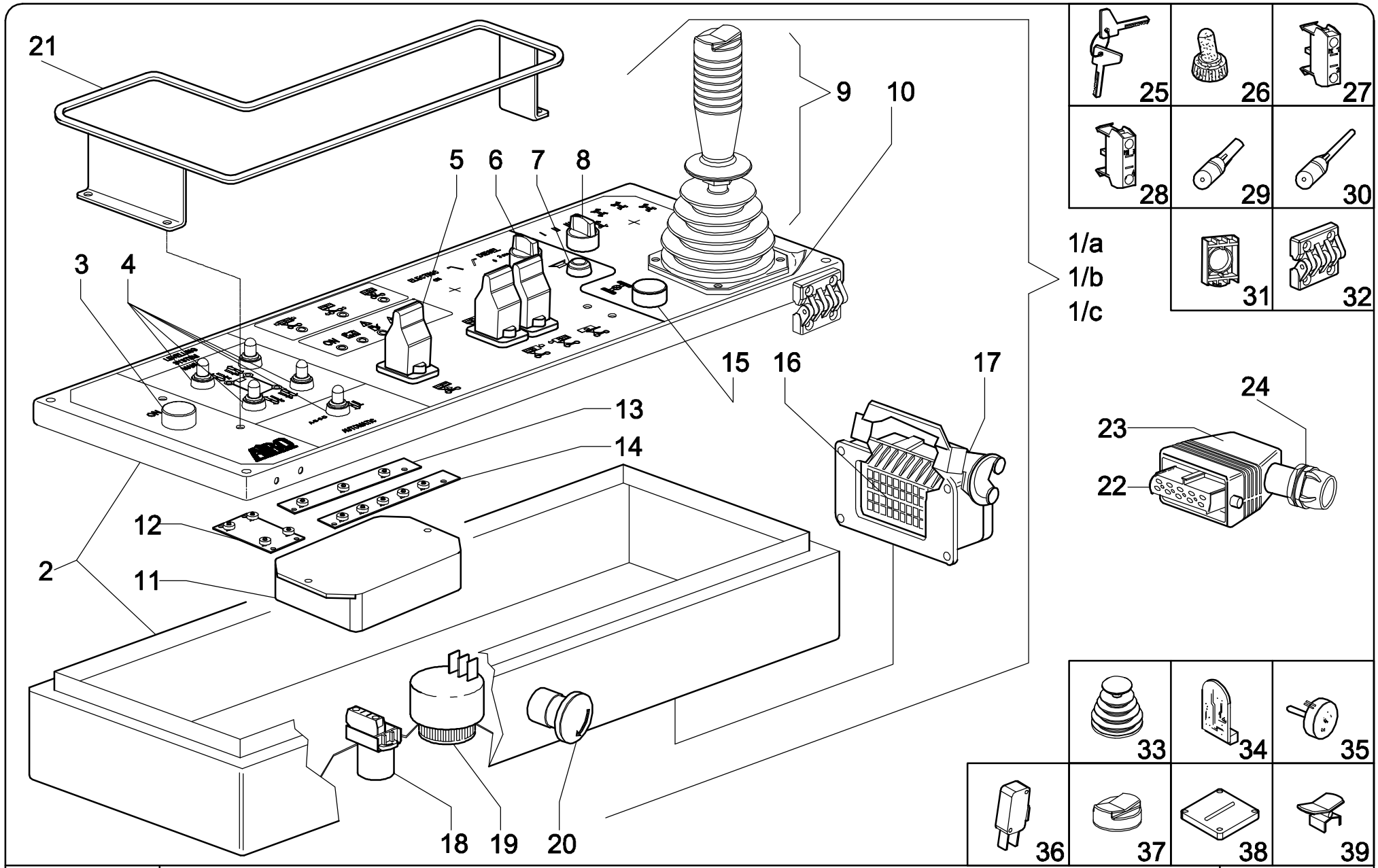

AIRO

SCATOLA COMANDI PIATTAFORMA

PLATFORM CONTROL BOX

TAV. 14-22

FIG.	CODICE	N°	DESCRIZIONE	DESCRIPTION	DESIGNATION	TEILBEZEICHNUNG	NOTE-NOTES-NOTES-NOTES
1/a	026.08.026	1	SCATOLA COMANDI	CONTROL BOX	BOITE DE COMMANDES	STEUERPULT	XL16 RTD
1/b	026.08.029	1	SCATOLA COMANDI	CONTROL BOX	BOITE DE COMMANDES	STEUERPULT	XXL16 E
1/c	026.08.025	1	SCATOLA COMANDI	CONTROL BOX	BOITE DE COMMANDES	STEUERPULT	XL16 E
2	035.08.094	1	SCATOLA	BOX	BOX	BOX	
3	021785	1	PULSANTE	INDICATOR	BOUTON	DRUKKNOPF	
4	024695	5	INTERRUTTORE	SWITCH	INTERRUPTEUR	SCHALTER	XL16 RTD and XXL16 E
5	021751	1	MANIPOLATORE	LEVER	MANIPULATEUR	HEBEL	
6	021786	1	SELETTORE	SELECTOR	SELECTEUR	WAHLER	XL16 RTD
7	021833	1	PULSANTE	INDICATOR	BOUTON	DRUKKNOPF	
8	021868	1	SELETTORE	SELECTOR	SELECTEUR	WAHLER	
9	021750	1	MANIPOLATORE	LEVER	MANIPULATEUR	HEBEL	
10	026.10.024	1	ADESIVO	ADHESIVE	ADHESIV	KLEBSTOFF	
11	022411	1	SCATOLA	BOX	BOX	BOX	
12	021834	1	SCHEDA	CARD	FICHE	SCHALTTAFEL	CON LED / WITH LED. D-4WD and E-L
13	021835	1	SCHEDA	CARD	FICHE	SCHALTTAFEL	CON LED / WITH LED
14	021836	1	SCHEDA	CARD	FICHE	SCHALTTAFEL	CON LED / WITH LED
15	021832	1	PULSANTE	INDICATOR	BOUTON	DRUKKNOPF	
16	021709	1	FRUTTO	CONNECTOR BLOCK	BORNIER	STECKER-BLOCK	CON 021718 / WITH 021718
17	021712	1	SPINA	THORN	EPINE	DORN	
18	021842	1	SELETTORE	SELECTOR	SELECTEUR	WAHLER	
19	021781	1	BUZZER	BUZZER	BUZZER	BUZZER	
20	021787	1	PULSANTE	INDICATOR	BOUTON	DRUKKNOPF	
21	035.08.095	1	PROTEZIONE	PROTECTION	PROTECTION	SCHUTZ	
22	021708	1	FRUTTO	CONNECTOR BLOCK	BORNIER	STECKER-BLOCK	CON 021719 / WITH 021719
23	021716	1	SPINA	THORN	EPINE	DORN	
24	024418	1	PRESSACAVO	CABLE GLAND	PRESSETOUPE	KABELVERSCHRAUBUNG	
25	023012	1	CHIAVE	KEY	CLEF	SCHLÜSSEL	PER 021842 / FOR 021842
26	020038	5	CAPPUCCIO	PROTECTION	PROTECTION	SCHUTZ	XL16 RTD and XXL16 E
27	021784	*	CONTATTO	CONTACT	CONTACT	KONTAKT	NC
28	021783	*	CONTATTO	CONTACT	CONTACT	KONTAKT	NO.
29	021718	/	CONTATTO	CONTACT	CONTACT	KONTAKT	FEMMINA / FEMALE
30	021719	/	CONTATTO	CONTACT	CONTACT	KONTAKT	MASCHIO / MALE
31	023013	6	FLANGIA	FLANGE	BRIDE	FLANSCH	CON 3,6,8,15,18,20 / WITH 3,6,8,15,18,20
32	021930	2	CERNIERA	HINGE	CHARNIÈRE	SCHARNIER	
33	021312	2	SOFFIETTO	CAP	PROTECTION	KAPPE	PER 021750 / FOR 021750
34	022008	1	SCHEDA	CARD	FICHE	SCHALTTAFEL	PER 021750 / FOR 021750
35	022441	1	POTENZIOMETRO	POTENTIOMETER	POTENTIOMÈTRE	POTENTIOMETER	PER 021750 / FOR 021750
36	021247	2	MICROINTERRUTTORE	MICROSWITCH	MICROINTERUPTEUR	MIKROSCHALTER	PER 021750 / FOR 021750
37	022923	1	CAPPUCCIO	PROTECTION	PROTECTION	SCHUTZ	PER 021750 / FOR 021750
38	021928	1	GUIDA	GUIDE	GUIDE	FÜHRER	PER 021750 / FOR 021750
39	021759	1	LEVA	LEVER	LEVIER	HEBEL	PER 021750 / FOR 021750
							TAV. 14-22

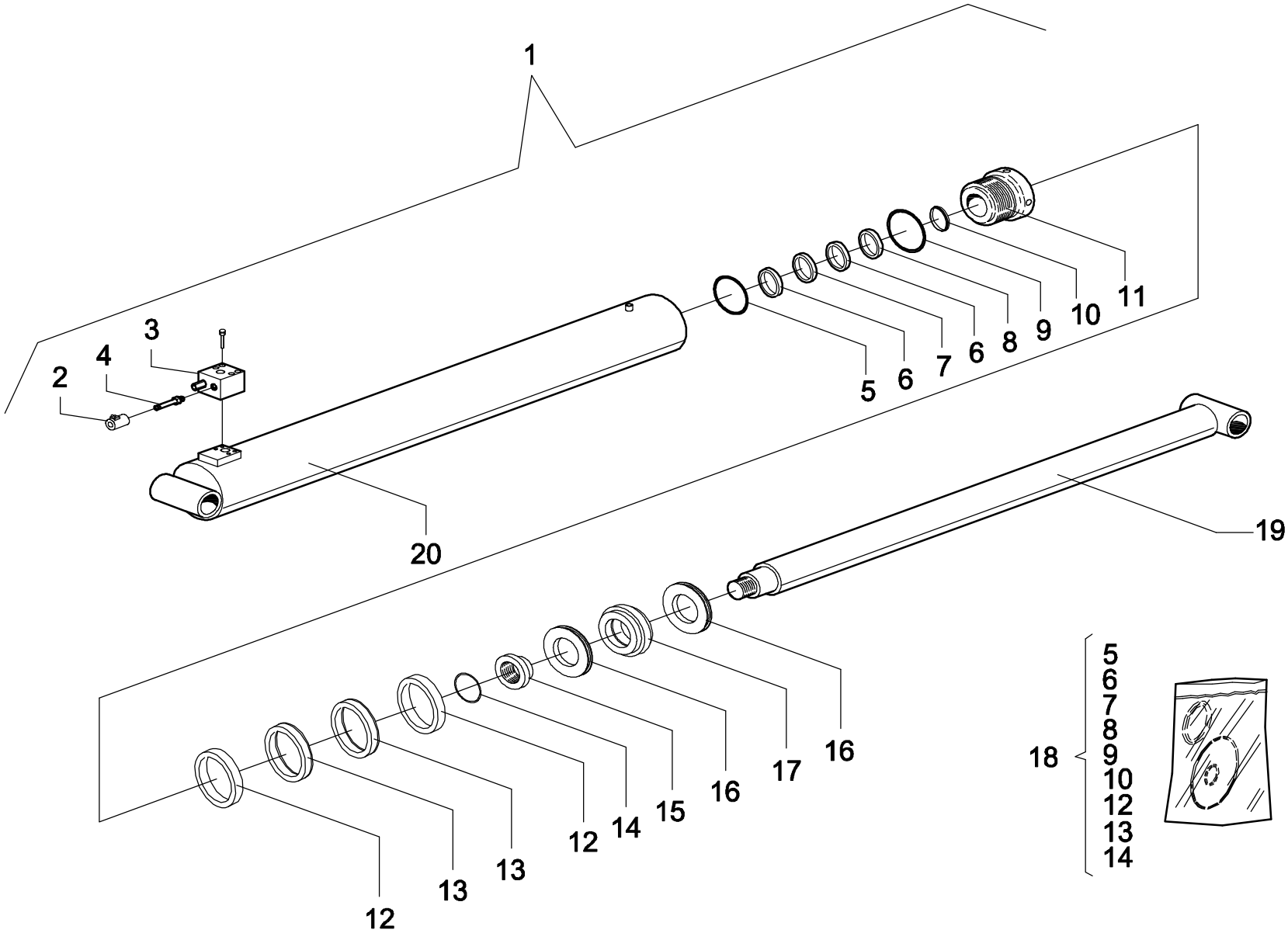

AIRO

CILINDRO SOLLEVAMENTO
LIFTING CYLINDER

TAV. 15-22

FIG.	CODICE	N°	DESCRIZIONE	DESCRIPTION	DESIGNATION	TEILBEZEICHNUNG	NOTE-NOTES-NOTES-NOTES
1	021.09.004	2	CILINDRO SOLLEVAMENTO	LIFTING CYLINDER	VERIN DE LEVAGE	HUBZYLINDER	
2	020061	1	SOLENOIDE	COIL	BOBINE	SPULE	
3	020101	1	ELETTROVALVOLA	ELECTRIC VALVE	ELECTROVANNE	ELEKTROVENTIL	
4	021557	1	CARTUCCIA	CARTRIDGE	CARTOUCHE	EINSATZ	
11	020913	1	BOCCOLA	BUSH	DOUILLE	BUECHSE	
15	020914	1	GHIERA	RING NUT	BAGUE	KONTERRING	
16	020915	2	BOCCOLA	BUSH	DOUILLE	ZYLINDERBUECHSE	
17	020916	1	PISTONE	PLUNGER	PISTON	STOESSEL	
18	020918	1	KIT GUARNIZIONI	KIT	KIT	KIT	
19	020917	1	STELO	ROD	TIGE	KOLBEN	
20	020912	1	CANNA	LINER	CHEMISE	ZYLINDERBUECHSE	
							TAV. 15-22

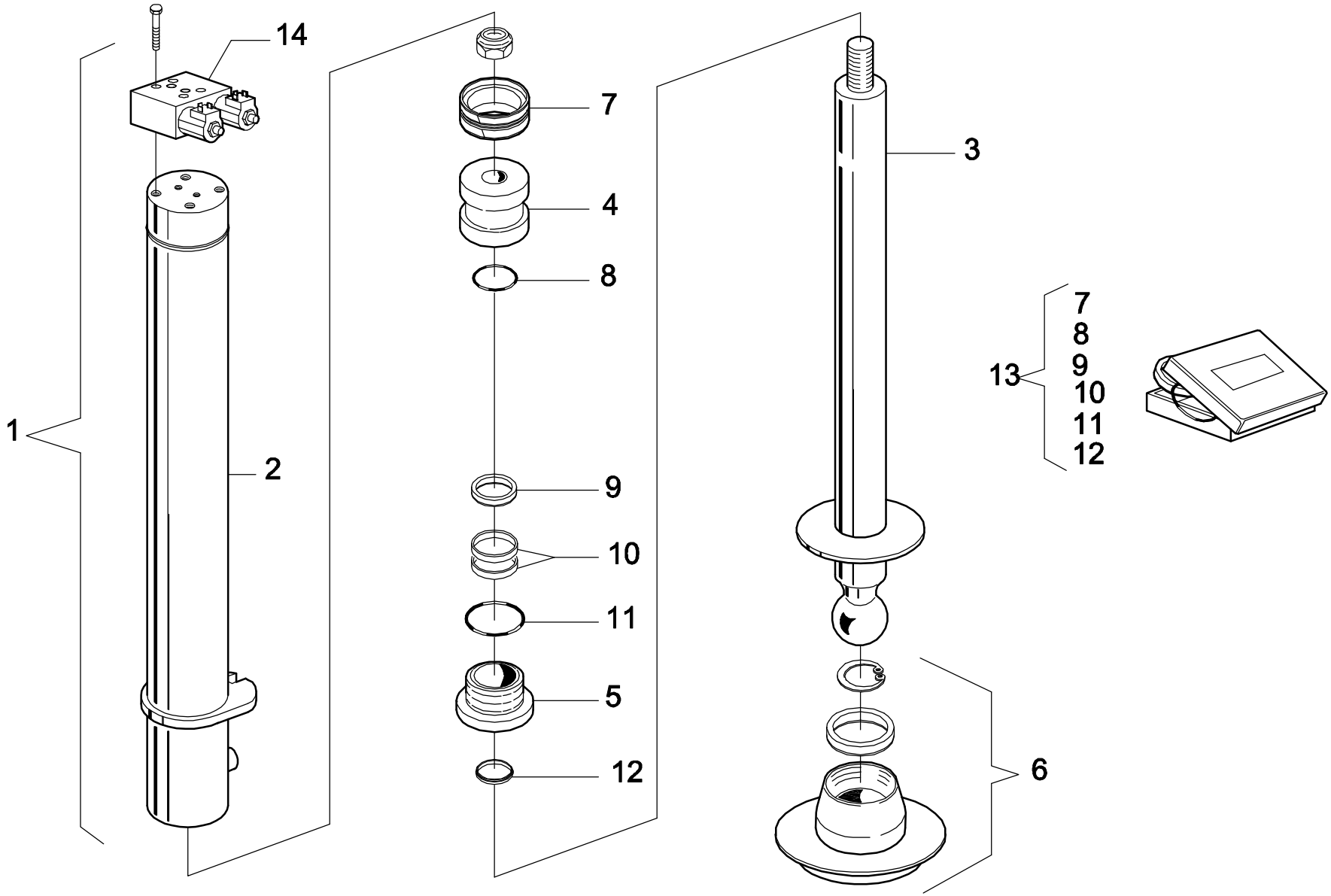

AIRO

CILINDRO LIVELLATORE

LEVELLING CYLINDER

TAV. 16-22

FIG.	CODICE	N°	DESCRIZIONE	DESCRIPTION	DESIGNATION	TEILBEZEICHNUNG	NOTE-NOTES-NOTES-NOTES
1	034.09.002	1	CILINDRO	CYLINDER	VERIN	ZYLINDER	
2	022245	1	CANNA	LINER	CHEMISE	ZYLINDERBUECHSE	
3	022246	1	STELO	ROD	TIGE	KOLBEN	
4	021084	1	PISTONE	PLUNGER	PISTON	STOESSEL	
5	021085	1	BOCCOLA	BUSH	DOUILLE	BUECHSE	
6	021086	1	PIEDE	FOOT	PIED	FUSS	
13	021087	1	KIT GUARNIZIONI	KIT	KIT	KIT	
14	021792	1	VALVOLA	VALVE	SOUPAPE	VENTIL	

TAV. 16-22

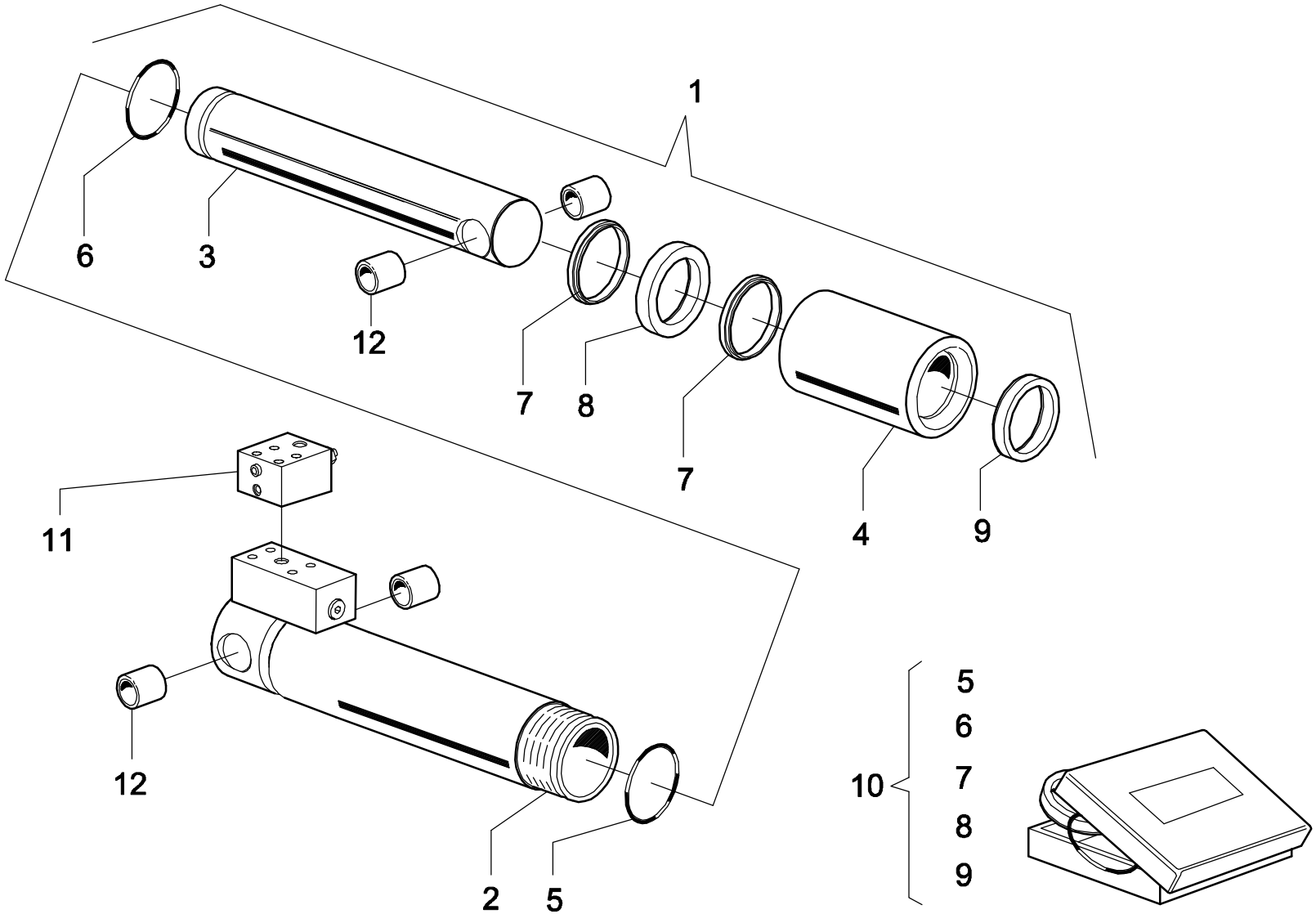

AIRO

CILINDRO ASSALE (XL16 RTD)
AXLE CYLINDER (XL16 RTD)

TAV. 17-22

FIG.	CODICE	N°	DESCRIZIONE	DESCRIPTION	DESIGNATION	TEILBEZEICHNUNG	NOTE-NOTES-NOTES-NOTES
1	030.09.006	2	CILINDRO ASSALE	AXLE CYLINDER	VERIN ASSIEU	ACHSEZYLINDER	
2	021350	1	CANNA	LINER	CHEMISE	ZYLINDERBUECHSE	
3	021351	1	STELO	ROD	TIGE	KOLBEN	
4	021352	1	BOCCOLA	BUSH	DOUILLE	BUCHSE	
10	021353	1	KIT GUARNIZIONI	KIT	KIT	KIT	
11	021589	1	VALVOLA	VALVE	SOUPAPE	VENTIL	
12	024405	4	BOCCOLA	BUSH	DOUILLE	BUCHSE	
							TAV. 17-22

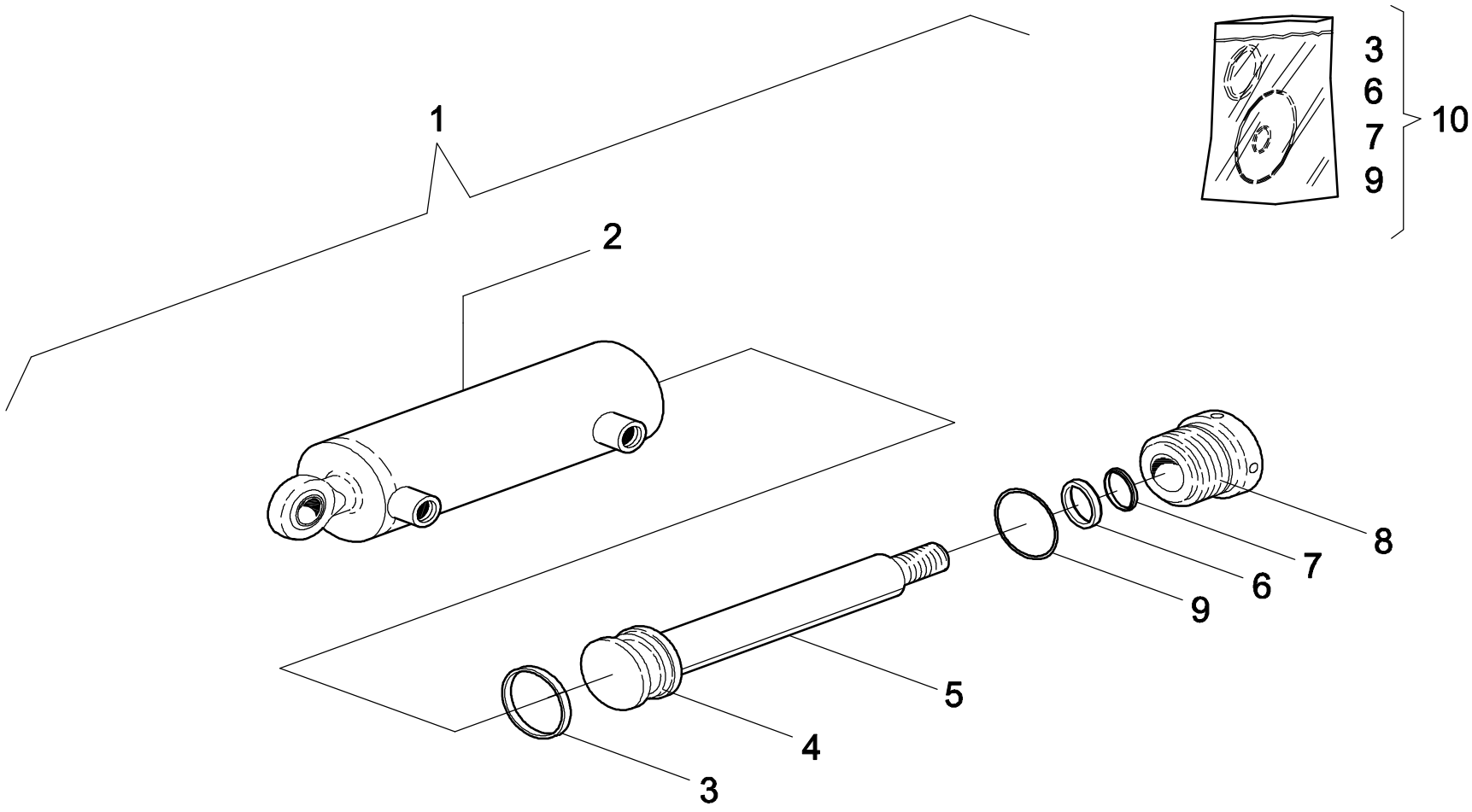

AIRO

CILINDRO STERZO
STEERING CYLINDER

TAV. 18-22

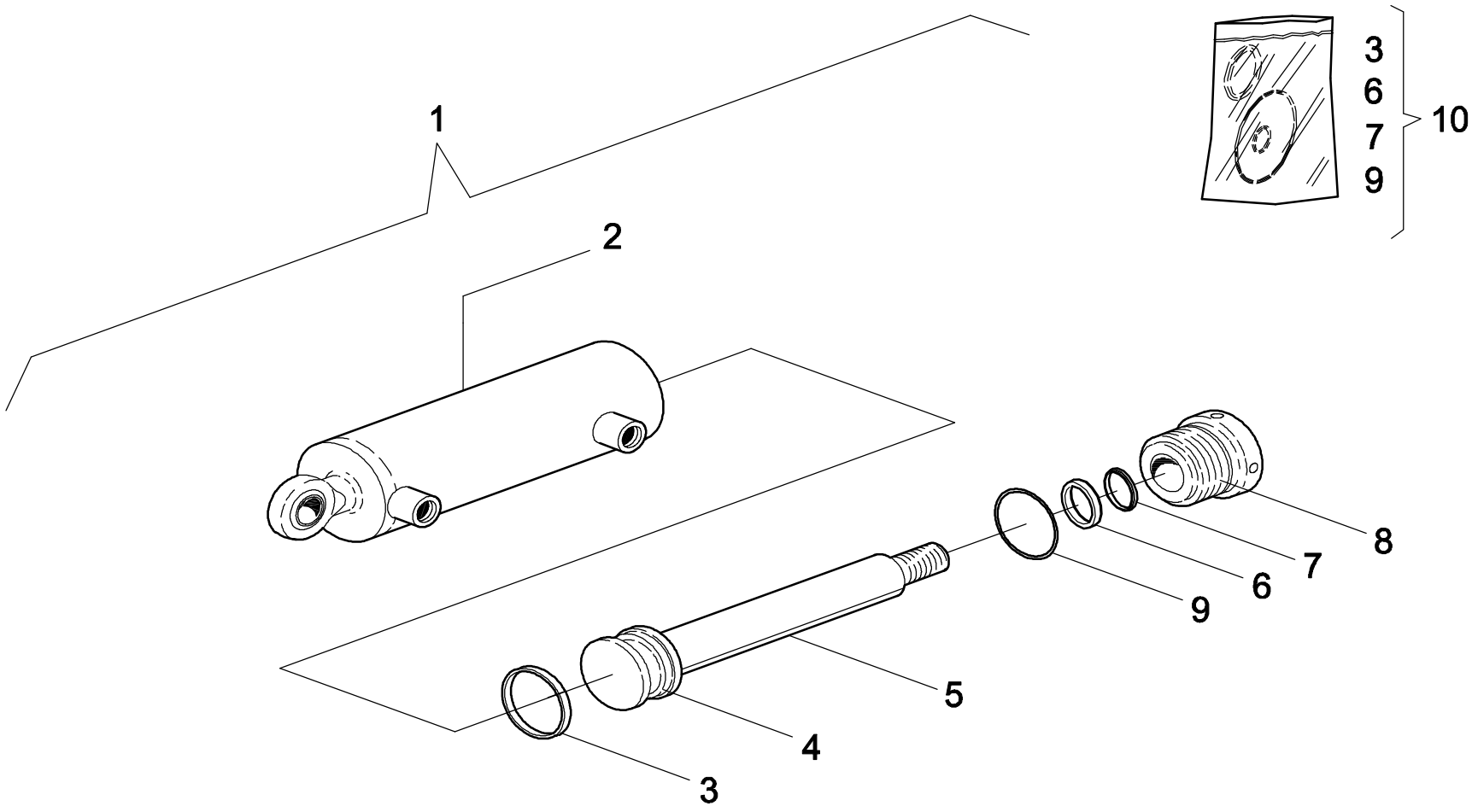

AIRO

CILINDRO STERZO
STEERING CYLINDER

TAV. 18-22

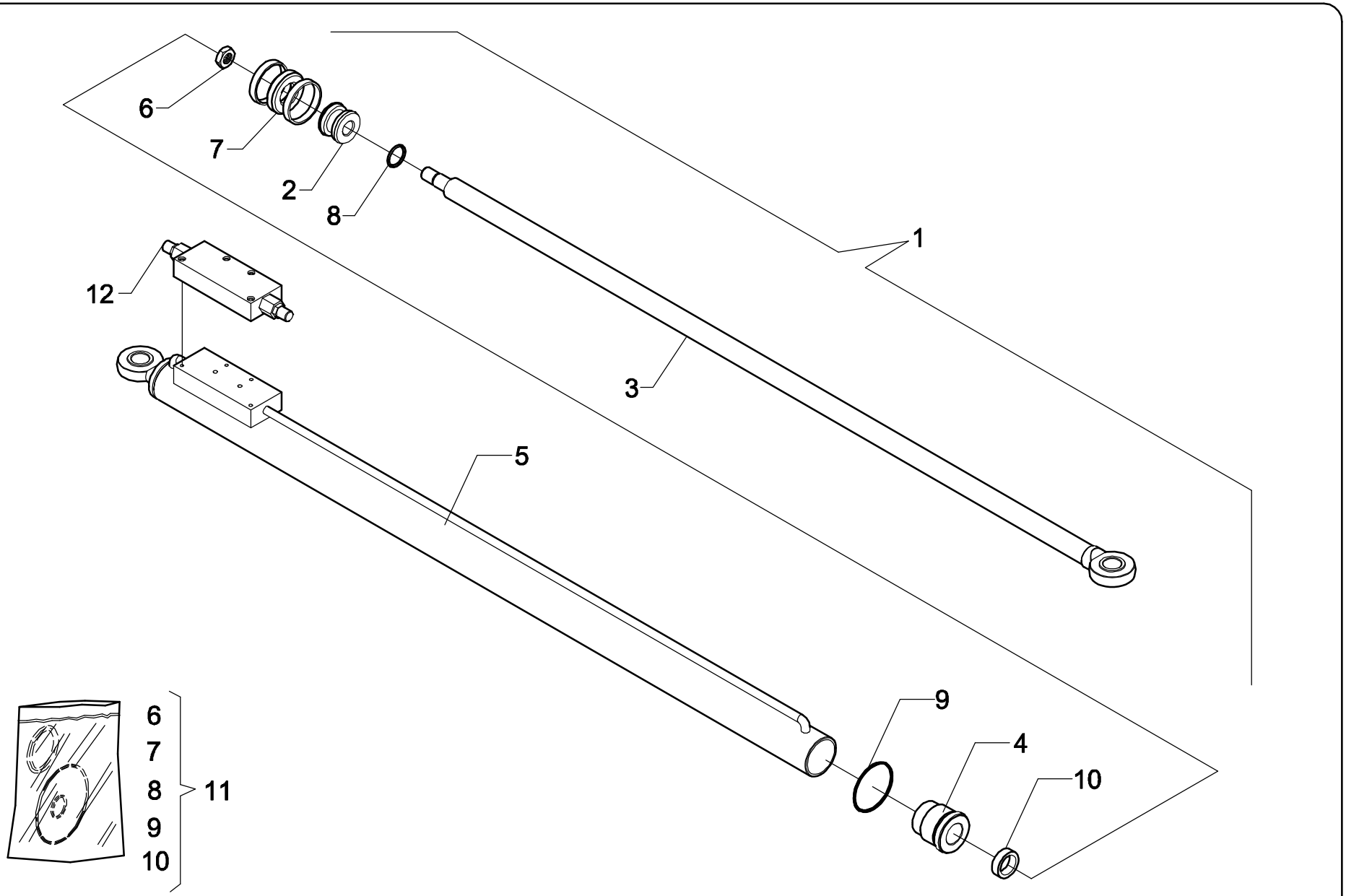

AIRO

CILINDRO PIATTAFORMA (ESTENSIONE IDRAULICA)

PLATFORM CYLINDER (HYDRAULIC EXTENSION)

TAV. 19-22

FIG.	CODICE	N°	DESCRIZIONE	DESCRIPTION	DESIGNATION	TEILBEZEICHNUNG	NOTE-NOTES-NOTES-NOTES
1	034.09.001	2	CILINDRO	CYLINDER	VERIN	ZYLINDER	
2	022240	1	PISTONE	PLUNGER	PISTON	STOESSEL	
3	022241	1	STELO	ROD	TIGE	KOLBEN	
4	022242	1	BOCCOLA	BUSHING	BAGUE	BUECHSE	
5	022243	1	CANNA	LINER	CHEMISE	ZYLINDERBUECHSE	
11	022244	1	KIT GUARNIZIONI	KIT	KIT	KIT	
12	020865	1	VALVOLA	VALVE	SOUPAPE	VENTIL	
							TAV. 19-22

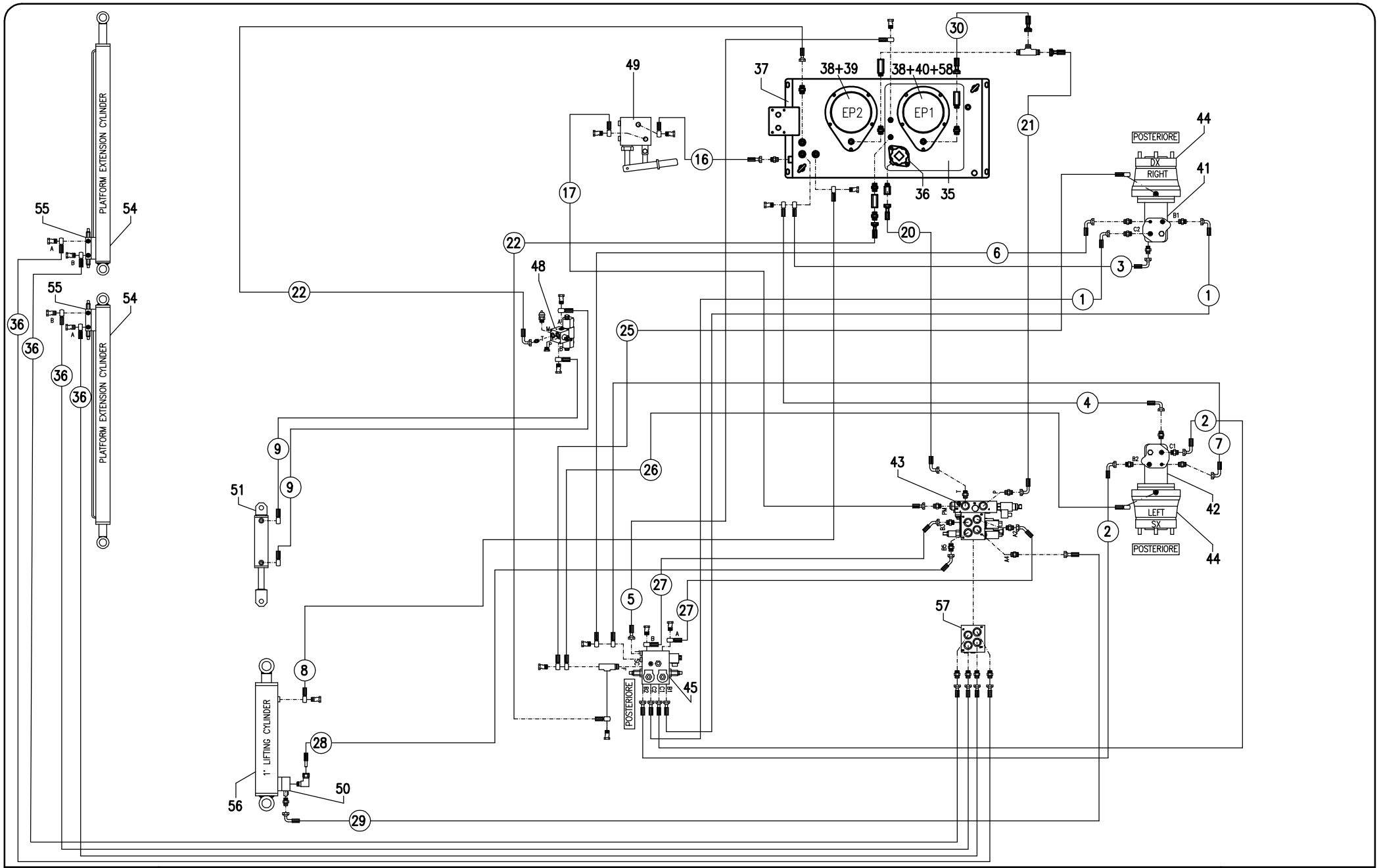

IMPIANTO IDRAULICO (XL16 E)

HYDRAULIC SYSTEM (XL16 E)

Tav. 20-22

FIG.	CODICE	N°	DESCRIZIONE	DESCRIPTION	DESIGNATION	TEILBEZEICHNUNG	NOTE-NOTES-NOTES-NOTES
1	021.07.007	2	TUBO	HOSE	TUYAU	SCHLAUCH	
2	021.07.008	2	TUBO	HOSE	TUYAU	SCHLAUCH	
3	021.07.009	1	TUBO	HOSE	TUYAU	SCHLAUCH	
4	021.07.010	1	TUBO	HOSE	TUYAU	SCHLAUCH	
5	021.07.014	1	TUBO	HOSE	TUYAU	SCHLAUCH	
6	021.07.015	1	TUBO	HOSE	TUYAU	SCHLAUCH	
7	021.07.016	1	TUBO	HOSE	TUYAU	SCHLAUCH	
8	021.07.020	1	TUBO	HOSE	TUYAU	SCHLAUCH	
9	027.07.026	2	TUBO	HOSE	TUYAU	SCHLAUCH	
16	021.07.017	1	TUBO	HOSE	TUYAU	SCHLAUCH	
17	021.07.048	1	TUBO	HOSE	TUYAU	SCHLAUCH	
20	021.07.047	1	TUBO	HOSE	TUYAU	SCHLAUCH	
21	021.07.046	1	TUBO	HOSE	TUYAU	SCHLAUCH	
22	021.07.006	2	TUBO	HOSE	TUYAU	SCHLAUCH	
25	010.07.034	1	TUBO	HOSE	TUYAU	SCHLAUCH	
26	021.07.013	1	TUBO	HOSE	TUYAU	SCHLAUCH	
27	021.07.024	2	TUBO	HOSE	TUYAU	SCHLAUCH	
28	021.07.019	1	TUBO	HOSE	TUYAU	SCHLAUCH	
29	021.07.049	1	TUBO	HOSE	TUYAU	SCHLAUCH	
30	021.07.045	1	TUBO	HOSE	TUYAU	SCHLAUCH	
							TAV. 20/a-22

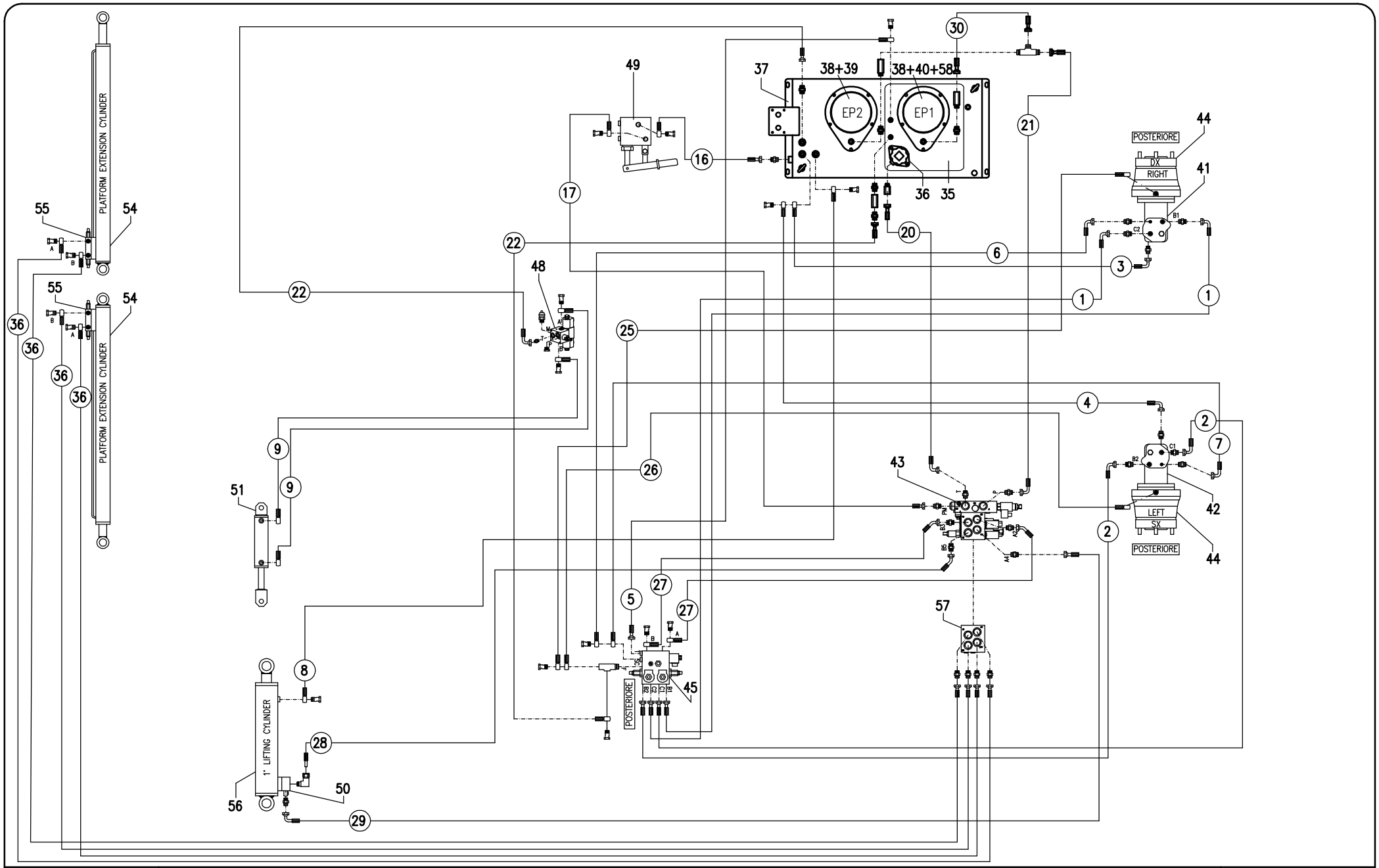

IMPIANTO IDRAULICO (XL16 E)

HYDRAULIC SYSTEM (XL16 E)

Tav. 20-22

FIG.	CODICE	N°	DESCRIZIONE	DESCRIPTION	DESIGNATION	TEILBEZEICHNUNG	NOTE-NOTES-NOTES-NOTES
35	021.09.010	1	COPERCHIO	CAP	COUVERCLE	DECKEL	
36	020985	1	FILTRO	OIL FILTER	FILTRE	HYDRAULIKOELFILTER	
37	021.09.009	1	SERBATOIO	OIL TANK	RESERVOIR	HYDRAULIKOELTANK	
38	020801	2	MOTORE ELETTRICO	ELECTRIC MOTOR	MOTEUR ELECTRIQUE	ELEKTRISH MOTOR	
39	022124	1	POMPA	PUMP	POMPE	PUMP	
40	022123	1	POMPA	PUMP	POMPE	PUMP	Valid Until 30-09-2013
40	023578	1	POMPA	PUMP	POMPE	PUMP	Valid Until 01-10-2013
41	020851	1	MOTORE IDRAULICO	HYDRAULUC MOTOR	MOTEUR HYDRAULIQUE	HYDRAULIKMOTOR	
42	020852	1	MOTORE IDRAULICO	HYDRAULUC MOTOR	MOTEUR HYDRAULIQUE	HYDRAULIKMOTOR	
43	021932	1	BLOCCO IDRAULICO	HYDRAULIC BLOCK	BLOC HYDRAULIQUE	HYDRAULISCHER BLOCK	
44	020811	2	RIDUTTORE	REDUCTION GEARS	REDUCTEUR	GETRIEBE	
45	021665	1	PIASTRA TRAZIONE	TRACTION PLATE	GROUPE TRACTION	ANTRIEBSPLATTE	
48	021661	1	ELETTROVALVOLA	ELECTRIC VALVE	ELECTROVANNE	ELEKTROVENTIL	
49	021735	1	POMPA MANUALE	EMERGENCY PUMP	POMPE MANUELLE	HANDPUMP	
50	020101	1	VALVOLA	VALVE	SOUPAPE	VENTIL	
51	014.09.001	1	CILINDRO	CYLINDER	VERIN	ZYLINDER	
54	021.09.004	2	CILINDRO	CYLINDER	VERIN	ZYLINDER	
55	020865	2	VALVOLA	VALVE	SOUPAPE	VENTIL	
56	034.09.001	1	CILINDRO	CYLINDER	VERIN	ZYLINDER	
57	021933	1	BLOCCO IDRAULICO	HYDRAULIC BLOCK	BLOC HYDRAULIQUE	HYDRAULISCHER BLOCK	
58	021.07.050	1	TUBO	HOSE	TUYAU	SCHLAUCH	
							TAV. 20/b-22

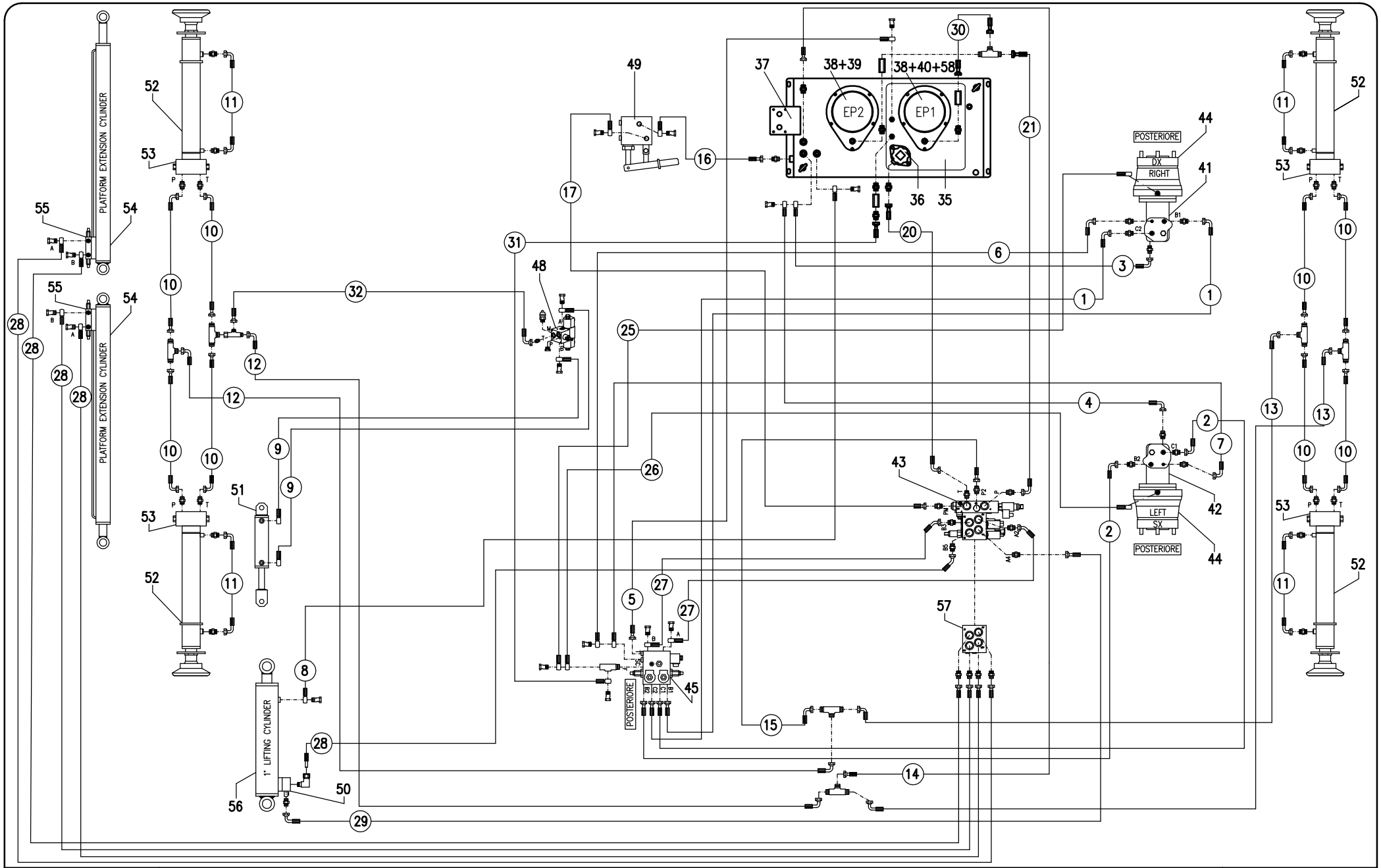

IMPIANTO IDRAULICO (XXL16 E)

HYDRAULIC SYSTEM (XXL16 E)

Tav. 21-22

FIG.	CODICE	N°	DESCRIZIONE	DESCRIPTION	DESIGNATION	TEILBEZEICHNUNG	NOTE-NOTES-NOTES-NOTES
1	021.07.007	2	TUBO	HOSE	TUYAU	SCHLAUCH	
2	021.07.008	2	TUBO	HOSE	TUYAU	SCHLAUCH	
3	021.07.009	1	TUBO	HOSE	TUYAU	SCHLAUCH	
4	021.07.010	1	TUBO	HOSE	TUYAU	SCHLAUCH	
5	021.07.014	1	TUBO	HOSE	TUYAU	SCHLAUCH	
6	021.07.015	1	TUBO	HOSE	TUYAU	SCHLAUCH	
7	021.07.016	1	TUBO	HOSE	TUYAU	SCHLAUCH	
8	021.07.020	1	TUBO	HOSE	TUYAU	SCHLAUCH	
9	027.07.026	2	TUBO	HOSE	TUYAU	SCHLAUCH	
10	030.07.079	8	TUBO	HOSE	TUYAU	SCHLAUCH	
11	030.07.067	4	TUBO	HOSE	TUYAU	SCHLAUCH	
12	030.07.096	2	TUBO	HOSE	TUYAU	SCHLAUCH	
13	030.07.095	2	TUBO	HOSE	TUYAU	SCHLAUCH	
14	030.07.094	1	TUBO	HOSE	TUYAU	SCHLAUCH	
15	030.07.093	1	TUBO	HOSE	TUYAU	SCHLAUCH	
16	021.07.017	1	TUBO	HOSE	TUYAU	SCHLAUCH	
17	021.07.048	1	TUBO	HOSE	TUYAU	SCHLAUCH	
20	021.07.047	1	TUBO	HOSE	TUYAU	SCHLAUCH	
21	021.07.046	1	TUBO	HOSE	TUYAU	SCHLAUCH	
25	010.07.034	1	TUBO	HOSE	TUYAU	SCHLAUCH	
26	021.07.013	1	TUBO	HOSE	TUYAU	SCHLAUCH	
27	021.07.024	2	TUBO	HOSE	TUYAU	SCHLAUCH	
28	021.07.019	1	TUBO	HOSE	TUYAU	SCHLAUCH	
29	021.07.049	1	TUBO	HOSE	TUYAU	SCHLAUCH	
30	021.07.045	1	TUBO	HOSE	TUYAU	SCHLAUCH	
31	030.07.016	1	TUBO	HOSE	TUYAU	SCHLAUCH	
32	030.07.097	1	TUBO	HOSE	TUYAU	SCHLAUCH	
							TAV. 21/a-22

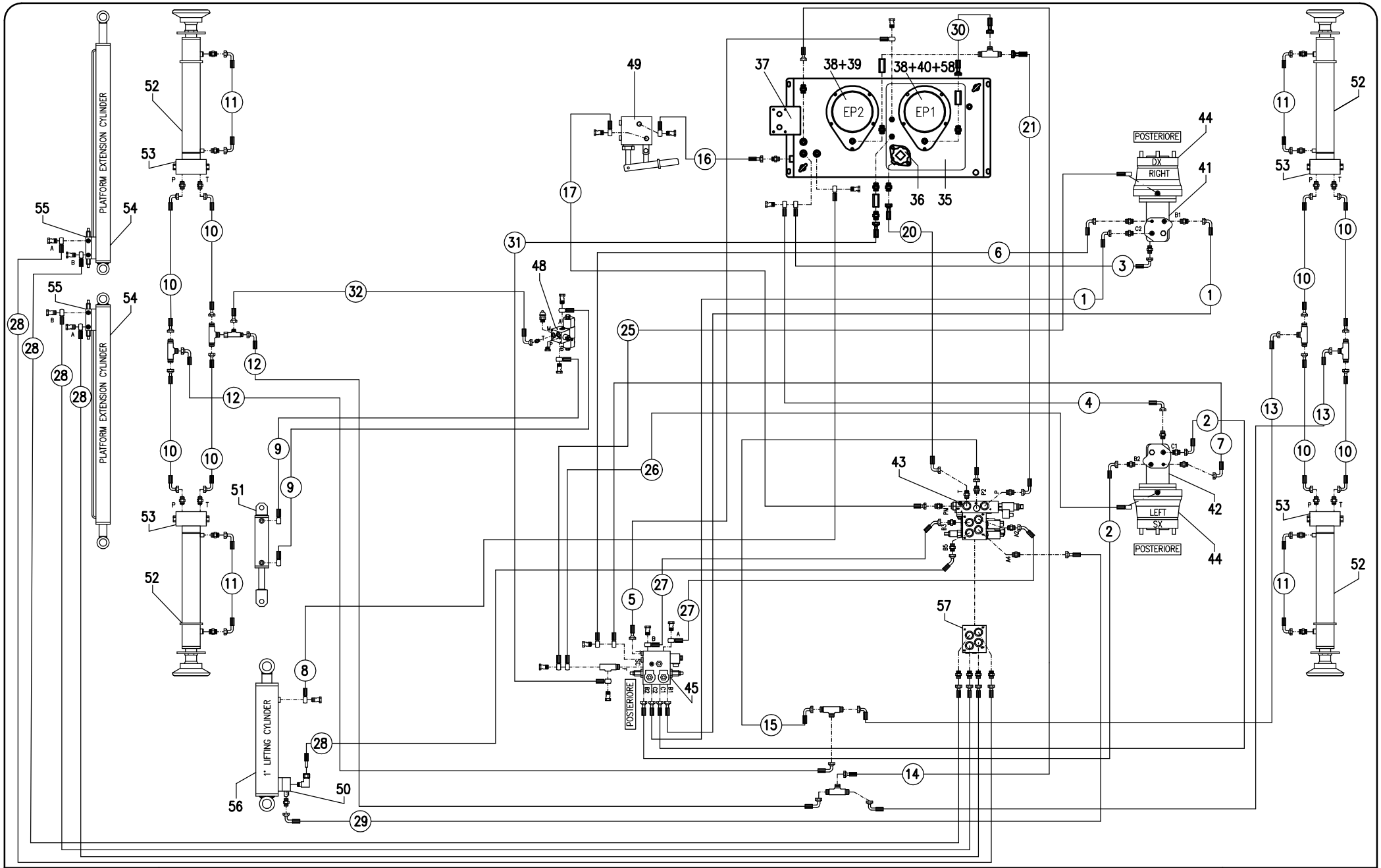

IMPIANTO IDRAULICO (XXL16 E)

HYDRAULIC SYSTEM (XXL16 E)

Tav. 21-22

FIG.	CODICE	N°	DESCRIZIONE	DESCRIPTION	DESIGNATION	TEILBEZEICHNUNG	NOTE-NOTES-NOTES-NOTES
35	021.09.010	1	COPERCHIO	CAP	COUVERCLE	DECKEL	
36	020985	1	FILTRO	OIL FILTER	FILTRE	HYDRAULIKOELFILTER	
37	021.09.009	1	SERBATOIO	OIL TANK	RESERVOIR	HYDRAULIKOELTANK	
38	020801	2	MOTORE ELETTRICO	ELECTRIC MOTOR	MOTEUR ELECTRIQUE	ELEKTRISH MOTOR	
39	022124	1	POMPA	PUMP	POMPE	PUMP	
40	022123	1	POMPA	PUMP	POMPE	PUMP	Valid Until 30-09-2013
40	023578	1	POMPA	PUMP	POMPE	PUMP	Valid From 01-10-2013
41	020851	1	MOTORE IDRAULICO	HYDRAULUC MOTOR	MOTEUR HYDRAULIQUE	HYDRAULIKMOTOR	
42	020852	1	MOTORE IDRAULICO	HYDRAULUC MOTOR	MOTEUR HYDRAULIQUE	HYDRAULIKMOTOR	
43	021932	1	BLOCCO IDRAULICO	HYDRAULIC BLOCK	BLOC HYDRAULIQUE	HYDRAULISCHER BLOCK	
44	020811	2	RIDUTTORE	REDUCTION GEARS	REDUCTEUR	GETRIEBE	
45	021665	1	PIASTRA TRAZIONE	TRACTION PLATE	GROUPE TRACTION	ANTRIEBSPLATTE	
48	021661	1	ELETTROVALVOLA	ELECTRIC VALVE	ELECTROVANNE	ELEKTROVENTIL	
49	021735	1	POMPA MANUALE	EMERGENCY PUMP	POMPE MANUELLE	HANDPUMP	
50	020101	1	VALVOLA	VALVE	SOUPAPE	VENTIL	
51	014.09.001	1	CILINDRO	CYLINDER	VERIN	ZYLINDER	
52	034.09.002	4	CILINDRO	CYLINDER	VERIN	ZYLINDER	
53	021792	4	VALVOLA	VALVE	SOUPAPE	VENTIL	
54	021.09.004	2	CILINDRO	CYLINDER	VERIN	ZYLINDER	
55	020865	2	VALVOLA	VALVE	SOUPAPE	VENTIL	
56	034.09.001	1	CILINDRO	CYLINDER	VERIN	ZYLINDER	
57	021933	1	BLOCCO IDRAULICO	HYDRAULIC BLOCK	BLOC HYDRAULIQUE	HYDRAULISCHER BLOCK	
58	021.07.050	1	TUBO	HOSE	TUYAU	SCHLAUCH	
							TAV. 21/b-22

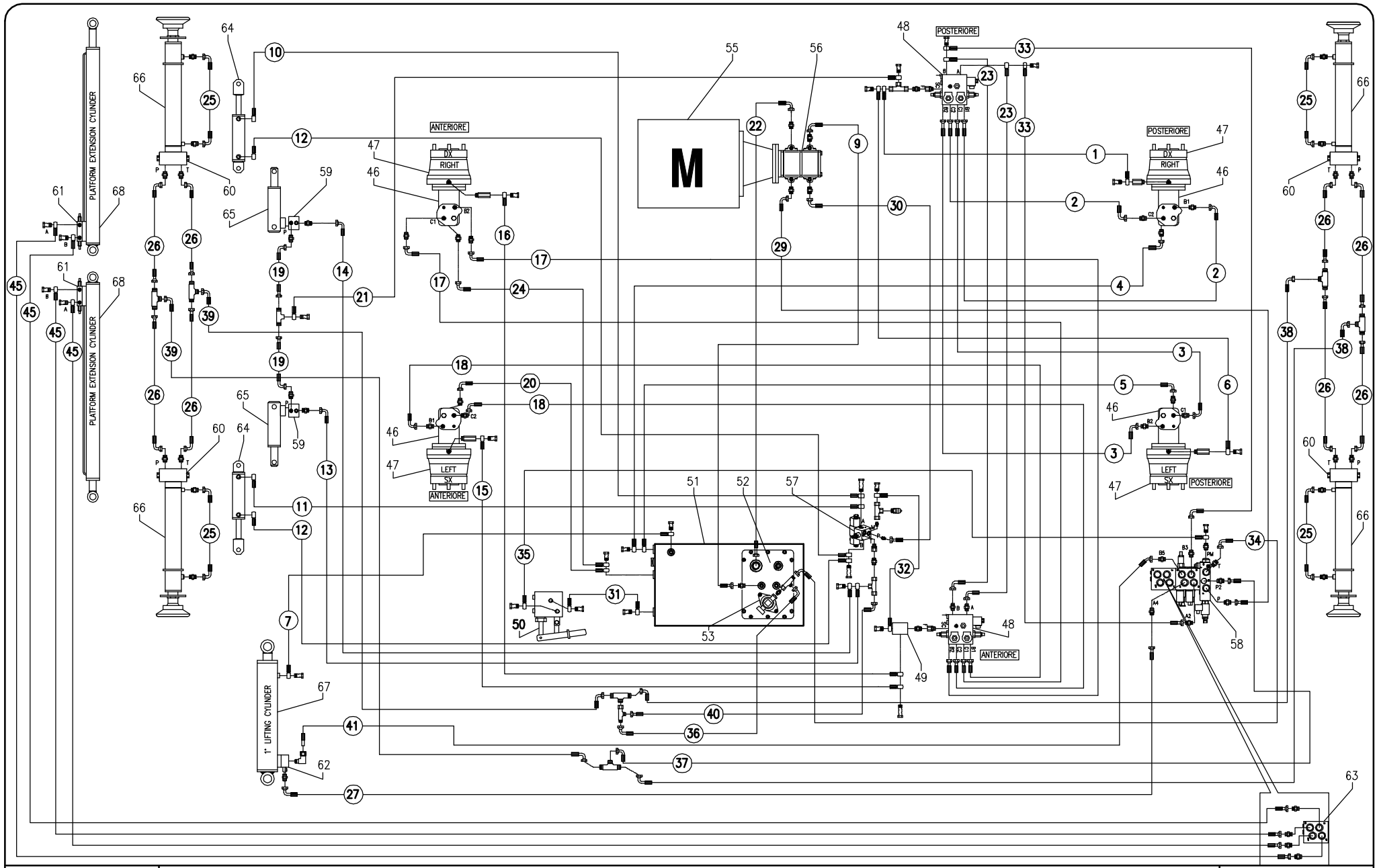

IMPIANTO IDRAULICO (XL16 RTD)
HYDRAULIC SYSTEM (XL16 RTD)

Tav. 22-22

FIG.	CODICE	N°	DESCRIZIONE	DESCRIPTION	DESIGNATION	TEILBEZEICHNUNG	NOTE-NOTES-NOTES-NOTES
1	010.07.034	1	TUBO	HOSE	TUYAU	SCHLAUCH	
2	021.07.007	2	TUBO	HOSE	TUYAU	SCHLAUCH	
3	021.07.008	2	TUBO	HOSE	TUYAU	SCHLAUCH	
4	021.07.009	1	TUBO	HOSE	TUYAU	SCHLAUCH	
5	021.07.010	1	TUBO	HOSE	TUYAU	SCHLAUCH	
6	021.07.013	1	TUBO	HOSE	TUYAU	SCHLAUCH	
7	021.07.020	1	TUBO	HOSE	TUYAU	SCHLAUCH	
9	030.07.014	1	TUBO	HOSE	TUYAU	SCHLAUCH	
10	030.07.032	1	TUBO	HOSE	TUYAU	SCHLAUCH	
11	030.07.033	1	TUBO	HOSE	TUYAU	SCHLAUCH	
12	030.07.034	2	TUBO	HOSE	TUYAU	SCHLAUCH	
13	030.07.035	1	TUBO	HOSE	TUYAU	SCHLAUCH	
14	030.07.036	1	TUBO	HOSE	TUYAU	SCHLAUCH	
15	030.07.040	1	TUBO	HOSE	TUYAU	SCHLAUCH	
16	030.07.041	1	TUBO	HOSE	TUYAU	SCHLAUCH	
17	030.07.042	2	TUBO	HOSE	TUYAU	SCHLAUCH	
18	030.07.043	2	TUBO	HOSE	TUYAU	SCHLAUCH	
19	030.07.044	2	TUBO	HOSE	TUYAU	SCHLAUCH	
20	030.07.045	1	TUBO	HOSE	TUYAU	SCHLAUCH	
21	030.07.046	1	TUBO	HOSE	TUYAU	SCHLAUCH	
22	030.07.053	1	TUBO	HOSE	TUYAU	SCHLAUCH	
23	030.07.054	2	TUBO	HOSE	TUYAU	SCHLAUCH	
24	030.07.058	1	TUBO	HOSE	TUYAU	SCHLAUCH	
25	030.07.067	4	TUBO	HOSE	TUYAU	SCHLAUCH	
26	030.07.079	8	TUBO	HOSE	TUYAU	SCHLAUCH	
27	030.07.083	1	TUBO	HOSE	TUYAU	SCHLAUCH	
29	030.07.086	1	TUBO	HOSE	TUYAU	SCHLAUCH	
30	030.07.087	1	TUBO	HOSE	TUYAU	SCHLAUCH	
31	030.07.088	1	TUBO	HOSE	TUYAU	SCHLAUCH	
32	030.07.089	1	TUBO	HOSE	TUYAU	SCHLAUCH	
33	030.07.090	2	TUBO	HOSE	TUYAU	SCHLAUCH	
34	030.07.091	1	TUBO	HOSE	TUYAU	SCHLAUCH	
35	030.07.092	1	TUBO	HOSE	TUYAU	SCHLAUCH	
36	030.07.094	1	TUBO	HOSE	TUYAU	SCHLAUCH	
37	030.07.093	1	TUBO	HOSE	TUYAU	SCHLAUCH	
38	030.07.095	2	TUBO	HOSE	TUYAU	SCHLAUCH	
39	030.07.096	2	TUBO	HOSE	TUYAU	SCHLAUCH	
40	030.07.097	1	TUBO	HOSE	TUYAU	SCHLAUCH	
41	030.07.084	1	TUBO	HOSE	TUYAU	SCHLAUCH	
45	021.07.043	4	TUBO	HOSE	TUYAU	SCHLAUCH	
							TAV. 22/a-22

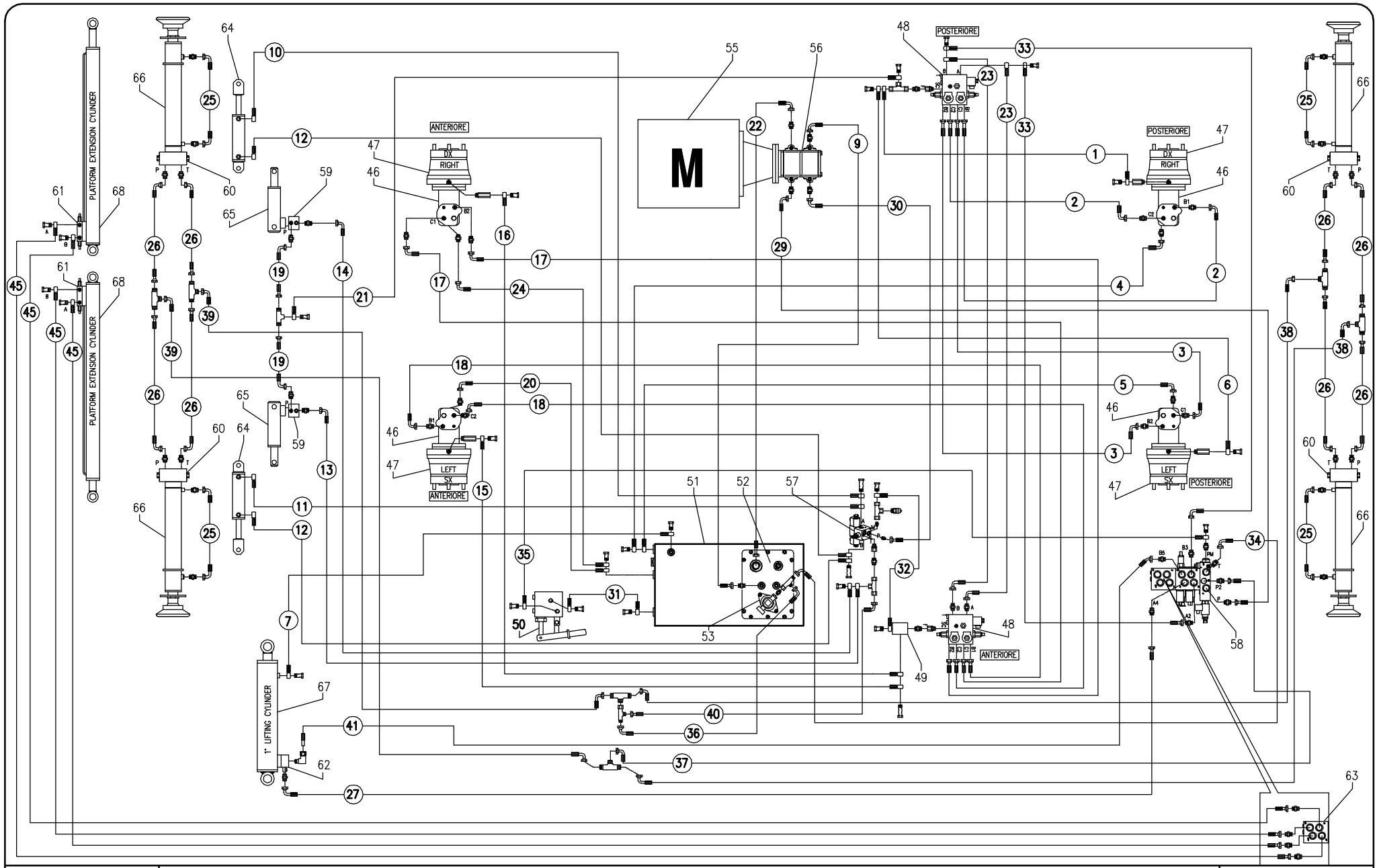

IMPIANTO IDRAULICO (XL16 RTD)
HYDRAULIC SYSTEM (XL16 RTD)

Tav. 22-22

FIG.	CODICE	N°	DESCRIZIONE	DESCRIPTION	DESIGNATION	TEILBEZEICHNUNG	NOTE-NOTES-NOTES-NOTES
46	021342	4	MOTORE IDRAULICO	HYDRAULUC MOTOR	MOTEUR HYDRAULIQUE	HYDRAULIKMOTOR	
47	020811	4	RIDUTTORE	REDUCTION GEARS	REDUCTEUR	GETRIEBE	
48	021665	1	PIASTRA TRAZIONE	TRACTION PLATE	GROUPE TRACTION	ANTRIEBSPLATTE	
49	021544	1	VALVOLA	VALVE	SOUPAPE	VENTIL	
50	021735	1	POMPA MANUALE	EMERGENCY PUMP	POMPE MANUELLE	HANDPUMP	
51	030.09.001	1	SERBATOIO	OIL TANK	RESERVOIR	HYDRAULIKOELTANK	
52	030.09.008	1	COPERCHIO	CAP	COUVERCLE	DECKEL	
53	020985	1	FILTRO	OIL FILTER	FILTRE	HYDRAULIKOELFILTER	
55	021890	1	MOTORE DIESEL	DIESEL ENGINE	MOTEUR A GAS-OIL	DIESEL MOTOR	
56	029383	1	POMPA	PUMP	POMPE	PUMP	
57	021661	1	ELETTROVALVOLA	SOLENOID VALVE	ELECROVALVE	ELEKTROVENTIL	
58	021997	1	BLOCCO IDRAULICO	HYDRAULIC BLOCK	BLOC HYDRAULIQUE	HYDRAULISCHER BLOCK	
59	021589	2	VALVOLA	VALVE	SOUPAPE	VENTIL	
60	021792	4	VALVOLA	VALVE	SOUPAPE	VENTIL	
61	020865	2	VALVOLA	VALVE	SOUPAPE	VENTIL	
62	020101	1	ELETTROVALVOLA	ELECTRIC VALVE	ELECTROVANNE	ELEKTROVENTIL	
63	021933	1	PIASTRA	PLATE	PLAQUE	PLATTE	
64	014.09.001	2	CILINDRO	CYLINDER	VERIN	ZYLINDER	
65	030.09.006	2	CILINDRO ASSALE	AXLE CYLINDER	VERIN ASSIEU	ACHSEZYLINDER	
66	034.09.002	4	CILINDRO	CYLINDER	VERIN	ZYLINDER	
67	021.09.004	1	CILINDRO SOLLEVAMENTO	LIFTING CYLINDER	VERIN DE LEVAGE	HUBZYLINDER	
68	034.09.001	2	CILINDRO	CYLINDER	VERIN	ZYLINDER	
							TAV. 22/b-22