PIATTAFORME AEREE SEMOVENTI
SELF-PROPELLED WORK-PLATFORMS
PLATEFORMES DE TRAVAIL AUTOMOTRICES
SELBSTFAHRENDE HUBARBEITSBÜHNEN
PLATAFORMAS ELEVADORAS AUTOPROPULSADAS
ZELFRIJDENDE HOOGWERKERS
SJÄLVGÅENDE ARBETSPLATTFORMAR
SAMOKRETNE RADNE PLATFORME

SERIE „XL“
XL11 E XL14 E XXL14 E XL14 RTD

CATALOGO RICAMBI
SPARE PARTS CATALOG
CATALOGUE PIECES DE RECHANGE
ERSATZTEILKATALOG
CATALOGO PIEZAS DE REPUESTO

AIRO è una divisione ***TIGIEFFE SRL***
Via Villasuperiore , 82 -42045 Luzzara (RE) ITALIA-
☏ +39-0522-977365 - 🖷 +39-0522-977015
WEB: www.airo.it

034.20.RIC **2015-07**

NORME PER LE ORDINAZIONI DI PARTI DI RICAMBIO.

Le ordinazioni devono essere corredate dalle seguenti indicazioni:
-NUMERO DI MATRICOLA DELLA MACCHINA;
-NUMERO DI CODICE COMPLETO DEL PARTICOLARE RICHIESTO;
-QUANTITA' RICHIESTA.

HOW TO ORDER SPARE PARTS.

Orders for spare parts must be provided with the following indications:
-TRUCK SERIAL NUMBER;
-COMPLETE PART NUMBER OF THE ITEM;
-QUANTITY.

COMMENT COMMANDER LES PIECES.

Sur les commandes doivent être reportés les renseignements suivants:
-NR. DE LA MACHINE;
-NR. DE CODE COMPLET DE LA PIECE DEMANDEE;
-QUANTITE SOUHAITEE.

HINWEISE FÜR DIE ERSATZTEIL-BESTELLUNG.

Die Bestellungen müßen folgende Angaben anthalten:
-FAHRGESTELL-NUMMER DER FAHRZEUGES;
-KOMPLETTE ERSATZTEIL-NUMMER DES GEFRAGTEN TEILES;
-GEWÜNSCHTE MENGE.

Gruppo - Unit - Groupe - Gruppe	Descrizione	Description	Description	Bezeichnung
Tav. 1-22	Struttura fissa RTD	Fixed structure RTD	Structure fixe RTD	Grundrahmen fixer RTD
Tav. 2-22	Struttura fissa E	Fixed structure E	Structure fixe E	Grundrahmen fixer E
Tav. 3-22	Box sinistro RTD	Box RTD	Box RTD	Box RTD
Tav. 4-22	Box sinistro E	Box E	Box E	Box E
Tav. 5-22	Box destro RTD	Box RTD	Box RTD	Box RTD
Tav. 6-22	Box destro E	Box E	Box E	Box E
Tav. 7-22	Sterzo, assale e ruote RTD	Steering, axle and wheels RTD	Direction, assieu et roues RTD	Lenkung, achse und wielen RTD
Tav. 8-22	Sterzo, assale e ruote E	Steering, axle and wheels E	Direction, assieu et roues E	Lenkung, achse und wielen E
Tav. 9-22	Assale posteriore	Rear axle	Assieu posterieur	Hinterachse
Tav. 10-22	Protezioni anticesoiamento	Scissor protection railing	Entourage de protection	Scherenschutz-Gitter
Tav. 11-22	Struttura di sollevamento (XL14)	Lifting structure (XL14)	Structure de levage (XL14)	Anhebende Struktur (XL14)
Tav.12-22	Struttura di sollevamento (XL11)	Lifting structure (XL11)	Structure de levage (XL11)	Anhebende Struktur (XL11)
Tav. 13-22	Piattaforma	Platform	Plate-forme	Plattform
Tav. 14-22	Centralina elettrica	Electric box	Centrale éléctrique	Elektrische zentraleinheit
Tav. 15-22	Scatola comandi	Control box	Commandes	Bedienungselemente
Tav. 16-22	Cilindro sollevamento	Lifting cylinder	Vérin de lévage	Hubzylinder
Tav. 17-22	Cilindro sterzo	Steering cylinder	Vérin de braquage	Lenkzylinder
Tav. 18-22	Cilindro piattaforma	Platform cylinder	Vérin sortie plate-forme	Plattform Zylinder
Tav. 19-22	Cilindro livellatore	Levelling cylinder	Vérin de nivelleur	Einebnerzylinder
Tav. 20-22	Cilindro assale	Axle cylinder	Vérin de assieu	schwingachsezylinder
Tav. 21-22	Impianto idraulico RTD	Hydraulic system RTD	Sistème hydraulique RTD	Hydraulikkreis RTD
Tav. 22-22	Impianto idraulico E	Hydraulic system E	Sistème hydraulique E	Hydraulikkreis E

La **TIGIEFFE Srl** si riserva , al fine di seguire l' evoluzione tecnica , di apportare modifiche e cambiamenti ai suoi prodotti in qualsiasi momento e senza nessun preavviso.
With the purpose of following the technical evolution , **TIGIEFFE Srl** has the right of effecting modifications and changements to its products at any time.
Afin de suivre l' évolution technique , la S.té **TIGIEFFE Srl** pourra effectuer des modifications et des changements à ses produits à n' importe quel moment.
Der Konstrukteur , Firma **TIGIEFFE Srl** , behält sich Änderungen und Verbesserungen vor , die dem technischen Fortschritt der Fahrzeuge dienen.

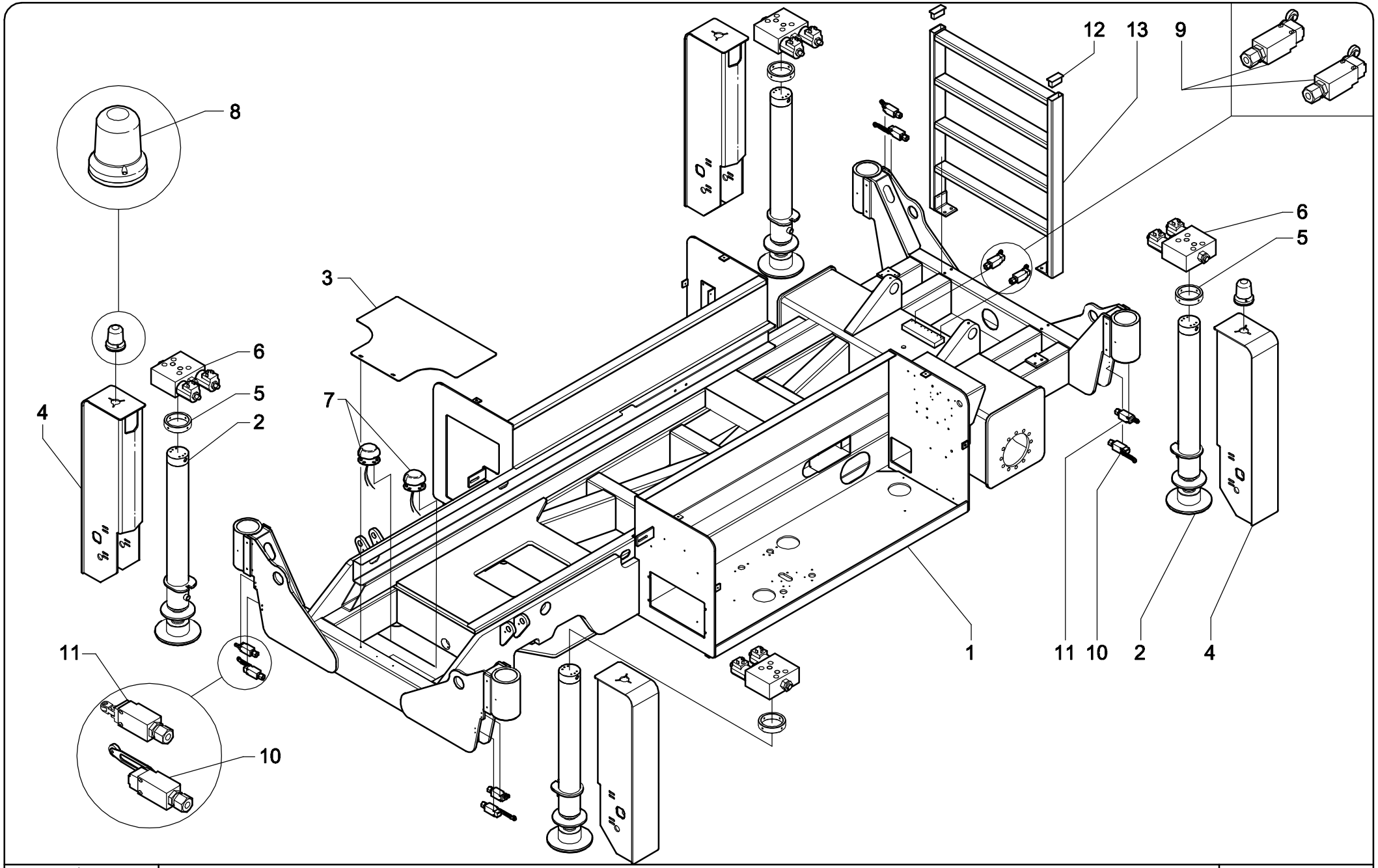

AIRO

STRUTTURA FISSA XL14 RTD

FIXED STRUCTURE XL14 RTD

Tav. 01-22

FIG.	CODICE	N°	DESCRIZIONE	DESCRIPTION	DESIGNATION	TEILBEZEICHNUNG	NOTE-NOTES-NOTES-NOTES
1	034.01.036	1	CARRO BASE	FRAME	CHASSIS	FAHRGESTELL	
2	034.09.002	4	LIVELLATORE	LEVELLER	NIVELEUR	STABILISATOR	
3	034.01.019	1	COFANO	HOOD	CAPOT	VERKLEIDUNGEN	
4	034.01.015	4	COFANO	HOOD	CAPOT	VERKLEIDUNGEN	
5	026.01.035	4	FERMO LIVELLATORE	LEVELLER LATCH	ARRET NIVELEUR	SISTIERUNG	
6	021792	4	VALVOLA	VALVE	VALVE	VENTIL	
7	023507	1	INCLINOMETRO	INCLINOMETER	INCLINOMETRE	STANDANZEIGER	MANUALE / MANUAL
7	023509	1	INCLINOMETRO	INCLINOMETER	INCLINOMETRE	STANDANZEIGER	AUTOMATICO / AUTOMATIC
8	020940	2	GIROFARO	ROTATING BEACON	GIROPHARE	RUNDUMLEUCHTEN	
9	021121	4	MICROINTERRUTTORE	MICROSWITCH	MICROINTERUPTEUR	MIKROSCHALTER	
10	020272	4	MICROINTERRUTTORE	MICROSWITCH	MICROINTERUPTEUR	MIKROSCHALTER	
11	020921	4	MICROINTERRUTTORE	MICROSWITCH	MICROINTERUPTEUR	MIKROSCHALTER	
12	020208	2	TAPPO	PLUG	BOUCHON	VERSCHLUSS	
13	028.01.001	1	SCALETTA	STAIRS	ESCALIER	EINSTIEGTREPPE	
							TAV.01-22

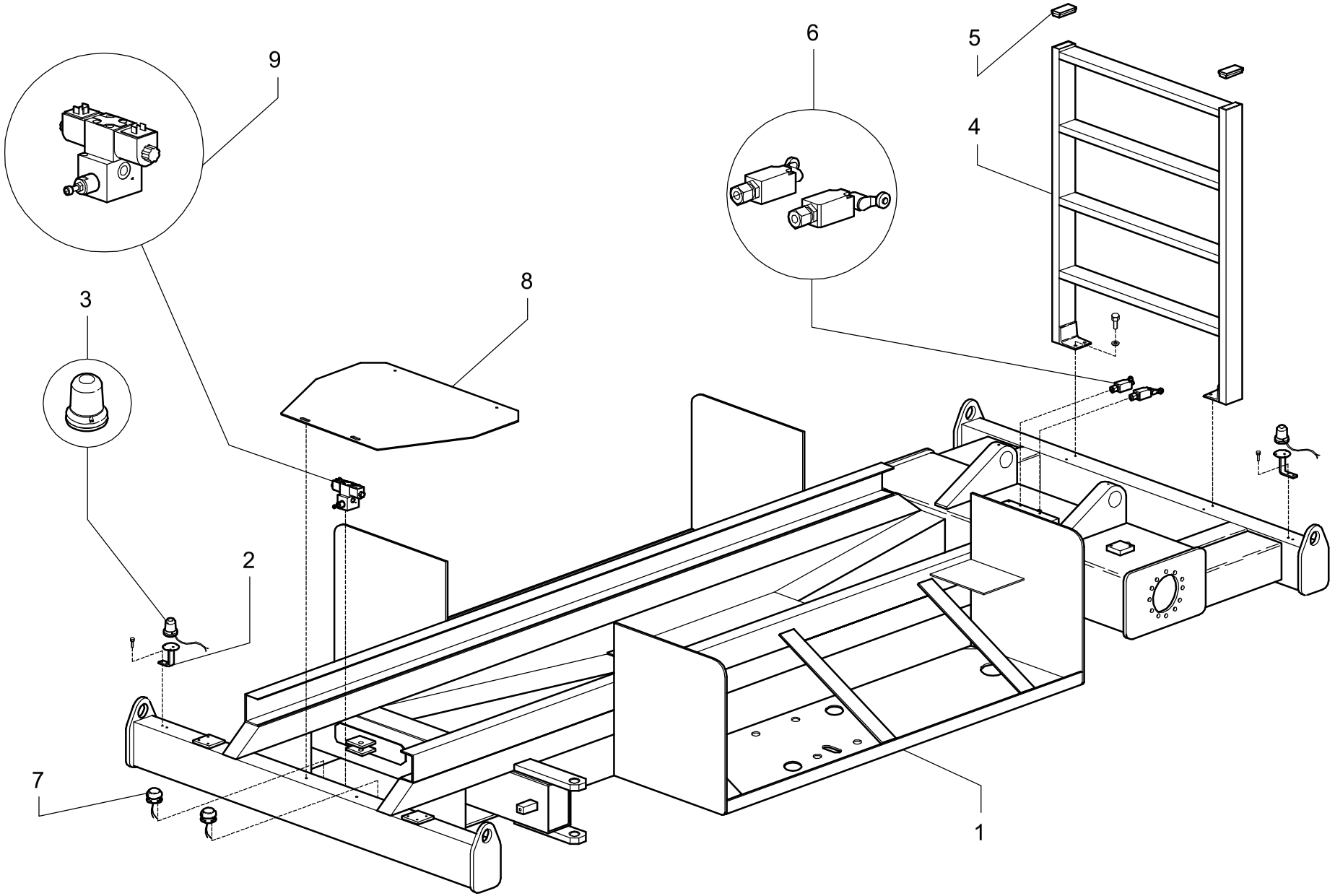

AIRO

STRUTTURA FISSA XL11 E XL14 E

FIXED STRUCTURE XL11 E XL14 E

Tav. 2-22

FIG.	CODICE	N°	DESCRIZIONE	DESCRIPTION	DESIGNATION	TEILBEZEICHNUNG	NOTE-NOTES-NOTES-NOTES
1	027.01.001	1	CARRO BASE	FRAME	CHASSIS	FAHRGESTELL	
2	800.01.040	2	SUPPORTO	SUPPORT	SUPPORT	HALTER	
3	020940	2	GIROFARO	ROTATING BEACON	GIROPHARE	RUNDUMLEUCHTEN	
4	028.01.001	1	SCALETTA	STAIRS	ESCALIER	EINSTIEGTREPPE	
5	020208	2	TAPPO	PLUG	BOUCHON	VERSCHLUSS	
6	020921	2	MICROINTERRUTTORE	MICROSWITCH	MICROINTERUPTEUR	MIKROSCHALTER	
7	021738	2	INCLINOMETRO	INCLINOMETER	INCLINOMETRE	STANDANZEIGER	
8	027.01.052	1	COFANO	HOOD	CAPOT	VERKLEIDUNGEN	
9	021661	1	VALVOLA	VALVE	VALVE	VENTIL	
							TAV.02-22

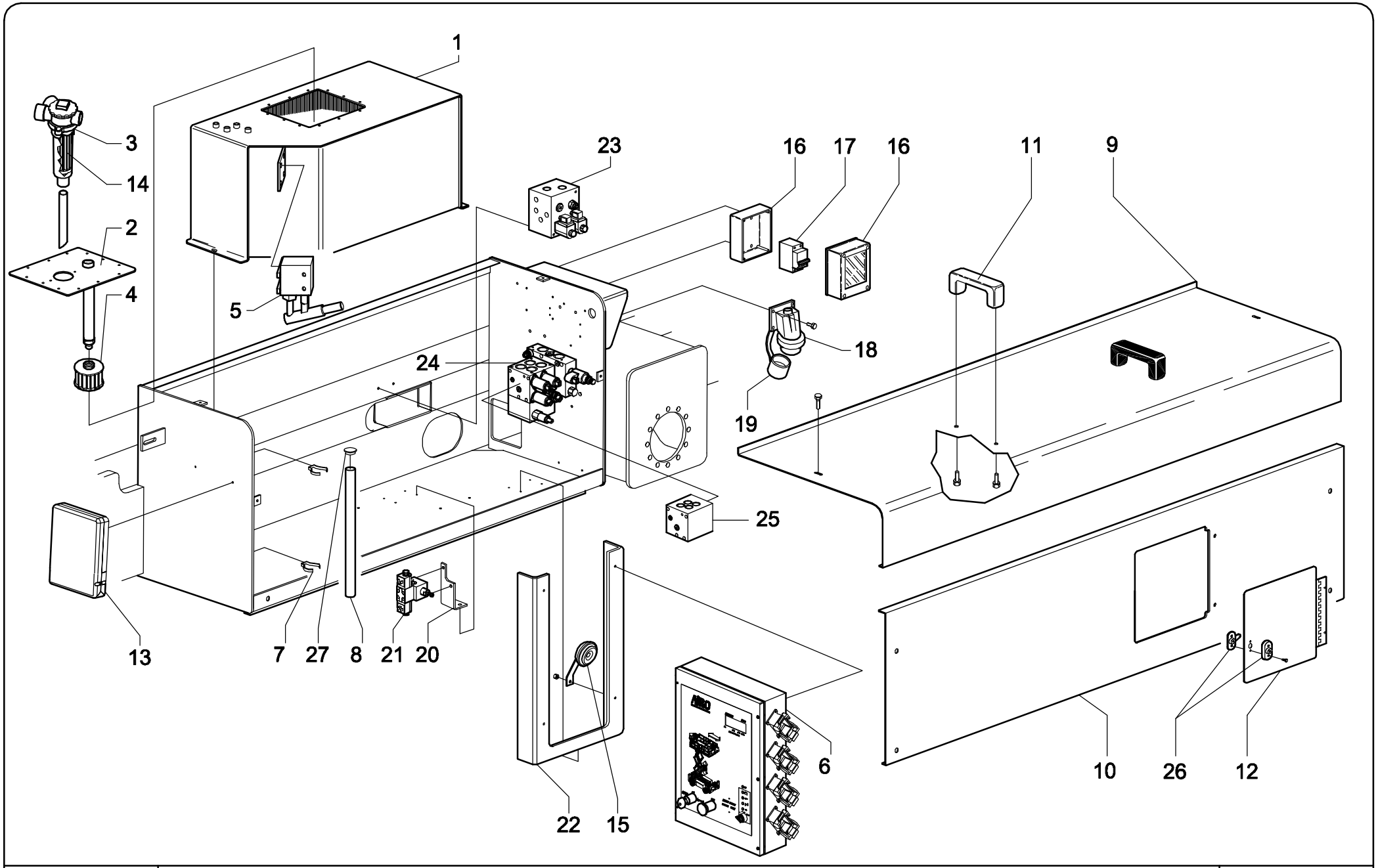

AIRO	BOX SX XL14 RTD	TAV. 03-22
	BOX SX XL14 RTD	

FIG.	CODICE	N°	DESCRIZIONE	DESCRIPTION	DESIGNATION	TEILBEZEICHNUNG	NOTE-NOTES-NOTES-NOTES
1	034.09.008	1	SERBATOIO IDRAULICO	OIL TANK	RESERVOIR HYDRAULIQUE	HYDRAULIKOELTANK	
2	026.09.004	1	COPERCHIO	CAP	COUVERCLE	DECKEL	
3	020896	1	FILTRO	OIL FILTER	TILTRE	HYDRAULIKOELFILTER	Valid Until 30-09-2015
3	023736	1	FILTRO	OIL FILTER	TILTRE	HYDRAULIKOELFILTER	Valid from 01/10/2015
4	020687	1	FILTRO	OIL FILTER	TILTRE	HYDRAULIKOELFILTER	
5	021735	1	POMPA MANUALE	EMERGENCY PUMP	POMPE MANUELLE	HANDPUMP	
6	026.08.027	1	CENTRALINA ELETTRICA	ELECTRIC BOX	CENTRALE ELECTRIQUE	ELEKTRISCHE ZENTRAL	
7	020622	2	SUPPORTO	SUPPORT	SUPPORT	PLATTE	
8	014.07.037	1	LEVA	LEVER	LEVIER	HEBEL	
9	034.01.052	1	COFANO	HOOD	CAPOT	VERKLEIDUNGEN	
10	034.01.048	1	COFANO	HOOD	CAPOT	VERKLEIDUNGEN	
11	020826	2	MANIGLIA	HANDLE	POIGNEE	KLINKE	
12	034.01.051	1	SPORTELLO	ISPECTION DOOR	PORTE	TÜR	
13	020933	1	PORTADOCUMENTI	DOCUMENTS STAND	PORTE DOCUMENTS	KASTEN	
14	022224	1	CARTUCCIA FILTRO	CARTRIGE	CARTOUCE	HERAUSNEHMEN	Valid Until 30-09-2015
14	023737	1	CARTUCCIA FILTRO	CARTRIGE	CARTOUCE	HERAUSNEHMEN	Valid from 01/10/2015
15	020757	1	CLAXON	CLAXON	CLAXON	CLAXON	
16	021269	1	SCATOLA	BOX	BOX	BOX	
17	020788	1	INTERRUTTORE	SWITCH	INTERRUPTEUR	SCHALTER	
18	020498	1	SPINA	PLUG	PRISE ELECTRIQUE	STECKDOSE	CEE - SCHUKO
18	021987	1	SPINA	PLUG	PRISE ELECTRIQUE	STECKDOSE	FRANCIA / FRANCE
19	020499	1	CAPPUCCIO PER SPINA	CAP	CAPUCHON	KAPPE	PER 020498 / FOR 020498
20	023.09.014	1	SUPPORTO	SUPPORT	SUPPORT	PLATTE	
21	021661	1	ELETTROVALVOLA	SOLENOID VALVE	SOUPAPE ELECTRIQUE	MAGNETVENTIL	STERZO / STEERING
22	026.08.032	1	SUPPORTO	SUPPORT	SUPPORT	PLATTE	
23	021665	1	BLOCCO IDRAULICO	HYDRAULIC BLOCK	BLOC HYDRAULIQUE	HYDRAULISCHER BLOCK	TRAZIONE / DRIVE
24	021932	1	BLOCCO IDRAULICO	HYDRAULIC BLOCK	BLOC HYDRAULIQUE	HYDRAULISCHER BLOCK	SALITA-DISCESA / LITFING-LOWERING
25	021933	1	BLOCCO IDRAULICO	HYDRAULIC BLOCK	BLOC HYDRAULIQUE	HYDRAULISCHER BLOCK	SFILO IDRAULICO / HYDRAULIC EXTENSION
26	024400	1	SERRATURA	SFETY LOCK	SERRURE	SCHLOSS	
27	020613	1	TAPPO	PLUG	BOUCHON	VERSCHLUSS	

TAV.03-22

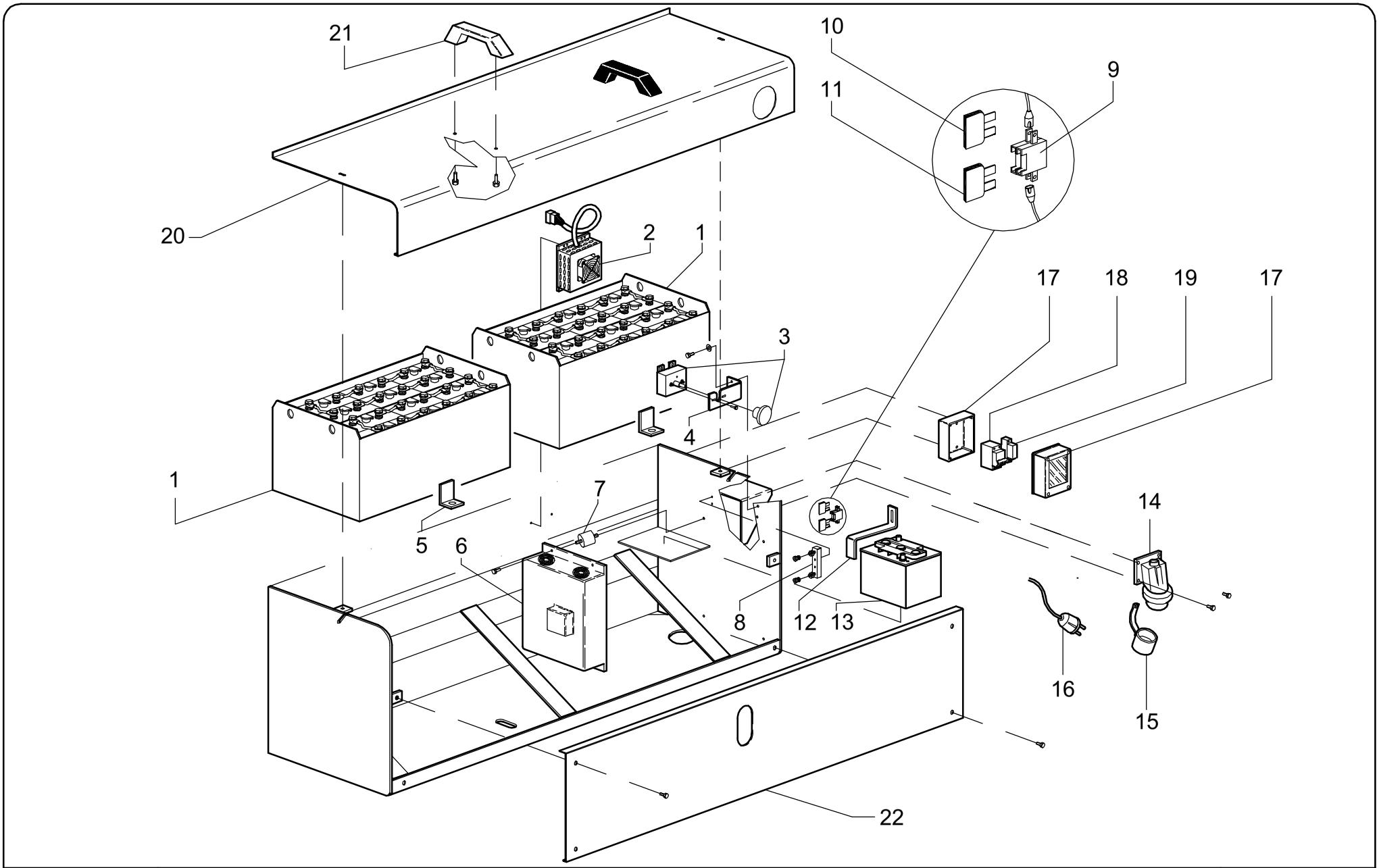

AIRO

BOX SX XL11 E XL14 E

BOX SX XL11 E XL14 E

Tav.04-22

FIG.	CODICE	N°	DESCRIZIONE	DESCRIPTION	DESIGNATION	TEILBEZEICHNUNG	NOTE-NOTES-NOTES-NOTES
1	023.08.022	1	BATTERIA	BATTERY	BATTERIE	BATTERIE	
2	023168	1	CONVERTITORE	CONVERTER	CONVERTISSEUR	KONVERTER	
3	021758	1	INTERRUTTORE	SWITCH	INTERRUPTEUR	SCHALTER	
4	021.08.024	1	SUPPORTO	SUPPORT	SUPPORT	PLATTE	
5	012.01.024	2	FERMO	LATCH	ARRET	SISTIERUNG	
6	020678	1	CARICABATTERIE	BATTERY CHARGER	CARGEUR BATTERIE	BATTERIELADEGERAET	
7	02368	4	ANTIVIBRANTE	VIBRATION-DUMPING	SUPPORT	STUETZE	
8	020248	1	SUPPORTO	SUPPORT	SUPPORT	PLATTE	
9	021283	2	SUPPORTO	SUPPORT	SUPPORT	HALTER	
10	022548	1	FUSIBILE	FUSE	FUSIBLE	SICHERUNG	4A
11	021646	1	FUSIBILE	FUSE	FUSIBLE	SICHERUNG	20A
12	029.01.040	1	FERMO	LATCH	ARRET	SISTIERUNG	
13	021035	1	BATTERIA	BATTERY	BATTERIE	BATTERIE	
14	020498	1	SPINA	THORN	ÉPINE ELECTRIQUE	STECKDOSE	CEE
15	020499	1	CAPPUCCIO PER SPINA	CAP	CAPUCHON	KAPPE	CEE
16	022657	1	SPINA	THORN	ÉPINE ELECTRIQUE	STECKDOSE	FRANCIA + SCHUKO
17	021269	1	CASSETTA	BOX	BOX	BOX	
18	020788	1	INTERRUTTORE	SWITCH	INTERRUPTEUR	SCHALTER	
19	021728	1	RELE'	RELAYS	RELAIS	RELAIS	OPTIONAL
20	027.01.040	1	COFANO	HOOD	CAPOT	VERKLEIDUNGEN	
21	020826	1	MANIGLIA	HANDLE	POIGNEE	KLINKE	
22	027.01.015	1	COFANO	HOOD	CAPOT	VERKLEIDUNGEN	
							TAV.04-22

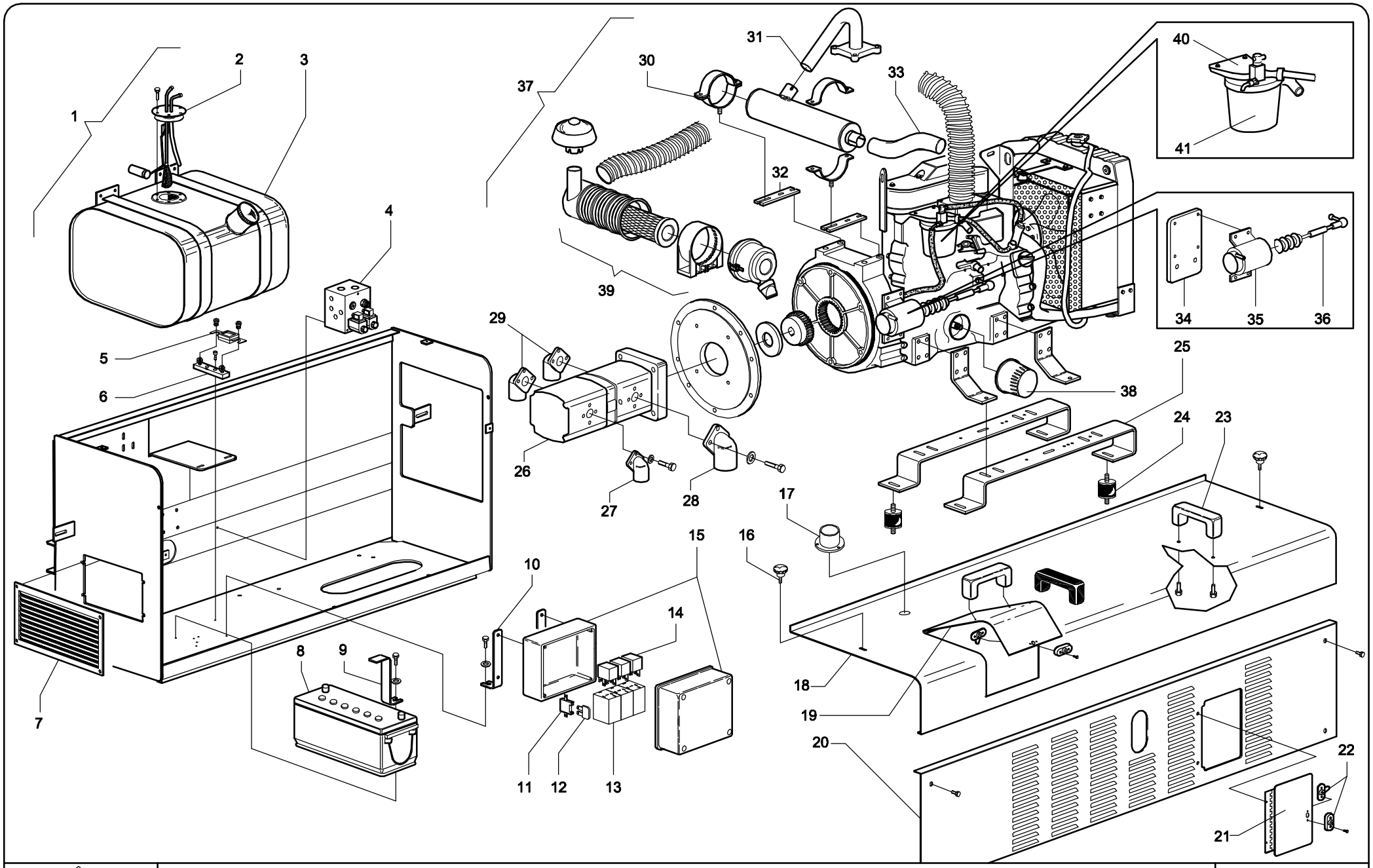

AIRO

BOX DX XL14 RTD

BOX DX XL14 RTD

Tav. 05-22

FIG.	CODICE	N°	DESCRIZIONE	DESCRIPTION	DESIGNATION	TEILBEZEICHNUNG	NOTE-NOTES-NOTE-NOTES
1	021112	1	SERBATOIO	TANK	RESERVOIR	TANK	
2	021039	1	INDICATORE CARBURANTE	GASOLINE INDICATOR	INDICATEUR DE CARBUR.	TREIBSTOFF ANZEIGE	
3	023039	1	SERBATOIO	TANK	RESERVOIR	TANK	
4	021665	1	PIASTRA TRAZIONE	TRACTION PLATE	GROUPE TRACTION	ANTRIEBSPLATTE	
5	020324	1	FUSIBILE	FUSE	FUSIBLE	SICHERUNG	
6	020248	1	BASETTA	SUPPORT	SUPPORT	PLATTE	
7	021115	1	GRIGLIA	AIR GRATING	GRILLE	KUHLERVERKLEIDUNG	
8	021514	1	BATTERIA	BATTERY	BATTERIE	BATTERIE	
9	029.01.040	1	FERMO	LATCH	ARRET	SISTIERUNG	
10	034.01.053	2	SUPPORTO	BRAKET / SUPPORT	SUPPORT / APPUI	HALTER / UNTERSTÜTZUNG	
11	021283	1	BASETTA	SUPPORT	SUPPORT	PLATTE	
12	021646	1	FUSIBILE	FUSE	FUSIBLE	SICHERUNG	
13	021638	3	ZOCCOLO RELE'	RELAYS HOOF	SABOT RELAIS	RELAIS HUF	
14	021637	3	RELE'	RELAYS	RELAIS	RELAIS	
15	034.08.058	1	CASSETTA	BOX	BOX	BOX	
16	020643	2	POMOLO	KNOB	POIGNEE	BALLENGRIFF	
17	034.01.041	1	CAPPELLOTTO	CAP	CAP	KAPPE	
18	034.01.027	1	COFANO	HOOD / BONNET	CAPOT	VERKLEIDUNGEN / KASTEN	
19	030.01.050	1	SPORTELLO	ISPECTION DOOR	PORTE	TÜR	
20	034.01.039	1	COFANO	HOOD / BONNET	CAPOT	VERKLEIDUNGEN / KASTEN	
21	034.01.030	1	SPORTELLO	ISPECTION DOOR	PORTE	TÜR	
22	024400	2	SERRATURA	SAFETY LOOK	SERRURE	SCHLOSS	
23	020826	3	MANIGLIA	HANDLE	POIGNEE	KLINKE	
24	022423	4	SUPPORTO ANTIVIBRANTE	PUFFER	PUFFER	PUFFER	
25	029.13.001	2	SUPPORTO	BRAKET / SUPPORT	SUPPORT / APPUI	HALTER / UNTERSTÜTZUNG	
26	022251	1	POMPA DOPPIA	DOUBLE PUMP	DOUBLE POMPE	DOPPELTE PUMPE	
27	020842	1	FLANGIA	FLANGE	BRIDE	FLANSCH	
28	020948	1	FLANGIA	FLANGE	BRIDE	FLANSCH	
29	020582	2	FLANGIA	FLANGE	BRIDE	FLANSCH	
30	022226	2	SUPPORTO	BRAKET / SUPPORT	SUPPORT / APPUI	HALTER / UNTERSTÜTZUNG	
31	034.13.005	1	MARMITTA	SILENCER / EXHAUST	POT / ÉCHAPPEMENT	AUSPUFFTOPF	
32	034.01.047	2	SUPPORTO	BRAKET / SUPPORT	SUPPORT / APPUI	HALTER / UNTERSTÜTZUNG	
33	034.13.002	1	MARMITTA	SILENCER / EXHAUST	POT / ÉCHAPPEMENT	AUSPUFFTOPF	
34	029.13.005	1	SUPPORTO	BRAKET / SUPPORT	SUPPORT / APPUI	HALTER / UNTERSTÜTZUNG	
35	022257	1	ACCELERATORE	THROTTLE	COMMANDE DE PUISSANCE	DROSSEL	ELETTRICO / ELECTRIC
36	021643	1	GIUNTO	JOINT	JOINT	VERBINDUNG	
37	022059	1	MOTORE DIESEL	DIESEL ENGINE	MOTEUR DIESEL	DIESELMOTOR	
38	024256	1	FILTRO OLIO	OIL FILTER	FILTRE D'HUILE	ÖLFILTER	
39	025698	1	FILTRO	FILTER	FILTRE	FILTER	
40	024257	1	SUPPORTO	BRAKET / SUPPORT	SUPPORT / APPUI	HALTER / UNTERSTÜTZUNG	
41	024258	1	FILTRO	FILTER	FILTRE	FILTER	
							TAV.05-22

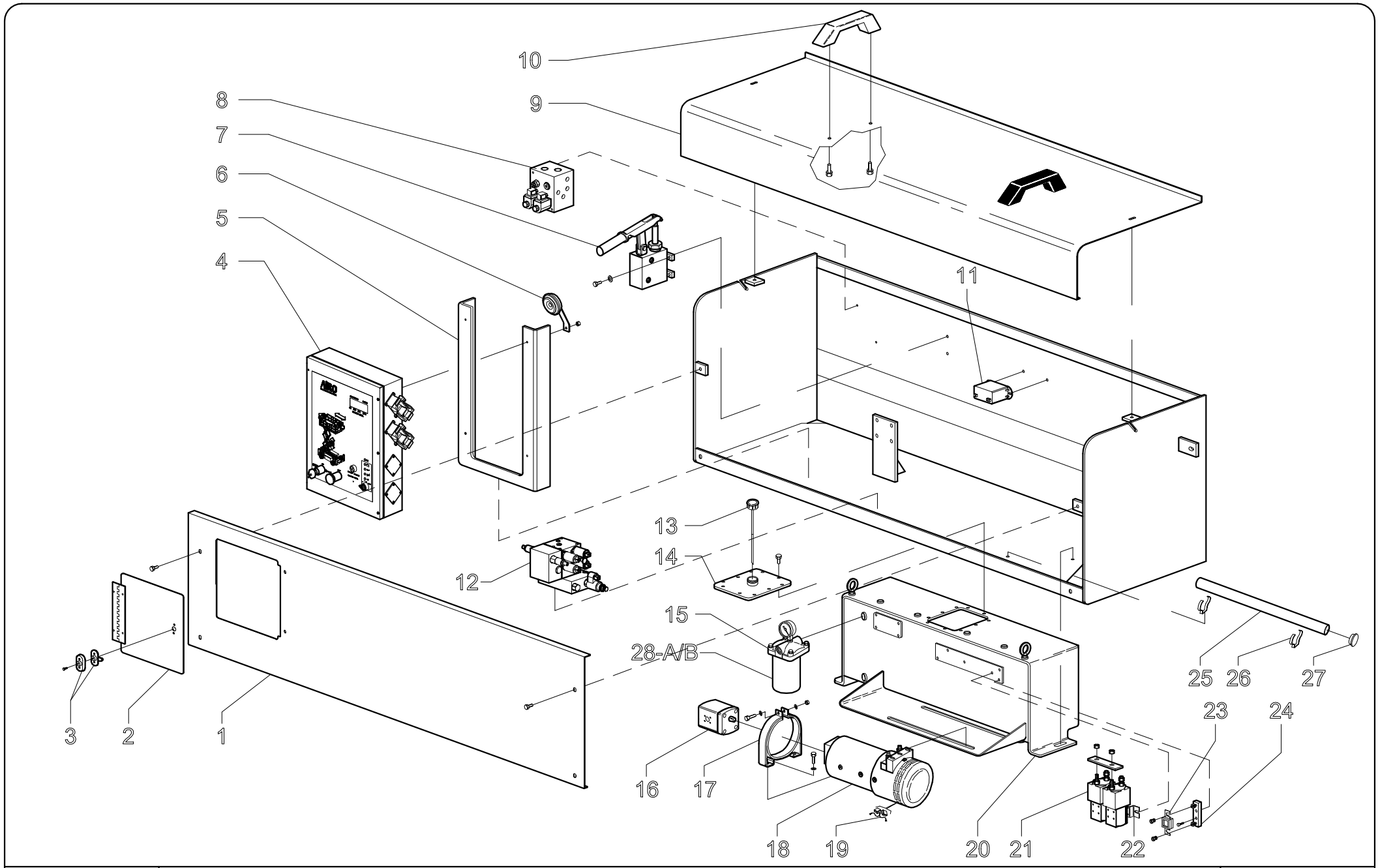

AIRO

BOX DX XL11 E XL14 E

BOX DX XL11 E XL14 E

Tav.06-22

FIG.	CODICE	N°	DESCRIZIONE	DESCRIPTION	DESIGNATION	TEILBEZEICHNUNG	NOTE-NOTES-NOTE-NOTES
1	027.01.054	1	COFANO	HOOD	CAPOT	VERKLEIDUNGEN	
2	034.01.051	1	SPORTELLO	ISPECTION DOOR	PORTE	TÜR	
3	024400	1	SERRATURA	SAFETY LOOK	SERRURE	SCHLOSS	CON CHIAVE 024401 / WITH KEY 024401
4	026.08.024	1	CENTRALINA ELETTRICA	ELECTRICAL BOX	CENTRALE ELECTRIQUE	ELEKTROSCHALTKASTEN	
5	026.08.032	1	SUPPORTO	SUPPORT	SUPPORT	PLATTE	
6	020757	1	CLAXON	CLAXON	CLAXON	CLAXON	
7	021735	1	POMPA A MANO	MANUALPUMP	POMPE MANUELLE	MANUELLE PUMPE	
8	021665	1	PIASTRA TRAZIONE	TRACTION PLATE	GROUPE TRACTION	ANTRIEBSPLATTE	
9	034.01.052	1	COFANO	HOOD	CAPOT	VERKLEIDUNGEN	
10	020826	2	MANIGLIA	HANDLE	POIGNEE	KLINKE	
11	021407	1	INTERRUTTORE	SWITCH	INTERRUPTEUR	SCHALTER	
12	021932	1	BLOCCO IDRAULICO	HYDRAULIC BLOCK	BLOC HYDRAULIQUE	HYDRAULISCHER BLOCK	
13	020199	1	TAPPO	PLUG	BOUCHON	VERSCHLUSS	
14	023.09.007	1	COPERCHIO	BONNET	COUVERCLE	KASTEN	
15	020592	1	FILTRO OLIO	OIL FILTER	FILTRE D'HUILE	ÖLFILTER	
16	020827	1	POMPA	PUMP	POMPE	PUMPE	
17	020591	1	FERMO	LATCH	ARRET	SISTIERUNG	
18	020590	1	MOTORE ELETTRICO	ELECTRIC MOTOR	MOTEUR ELECTRIQUE	ELEKTRISH MOTOR	
19	021903	1	SPAZZOLE	BRUSHES	BROSSES	BÜRSTEN	
20	023.09.002	1	SERBATOIO IDRAULICO	OIL TANK	RESERVOIR HYDRAULIQUE	HYDRAULIKOELTANK	
21	021668	2	TELERUTTORE	CONTROL SWITCH	TELERUPTEUR	SCHUETZE	
22	020164	1	SUPPORTO	SUPPORT	SUPPORT	PLATTE	
23	020088	1	FUSIBILE	FUSE	FUSIBLE	SICHERUNG	
24	020248	1	SUPPORTO	SUPPORT	SUPPORT	PLATTE	
25	014.07.037	1	LEVA	LEVER	LEVIER	HEBEL	
26	020622	1	SUPPORTO	SUPPORT	SUPPORT	PLATTE	
27	020613	1	TAPPO	PLUG	BOUCHON	VERSCHLUSS	
28 / A	020743	1	CARTUCCIA NERA	BLACK CARTRIDGE	CARTOUCHE NOIR	SCHWARZE PATRONE	
28 / B	023290	1	CARTUCCIA GIALLA	YELLOW CARTRIDGE	CARTOUCHE JAUNE	GELBE PATRONE	
							TAV.06-22

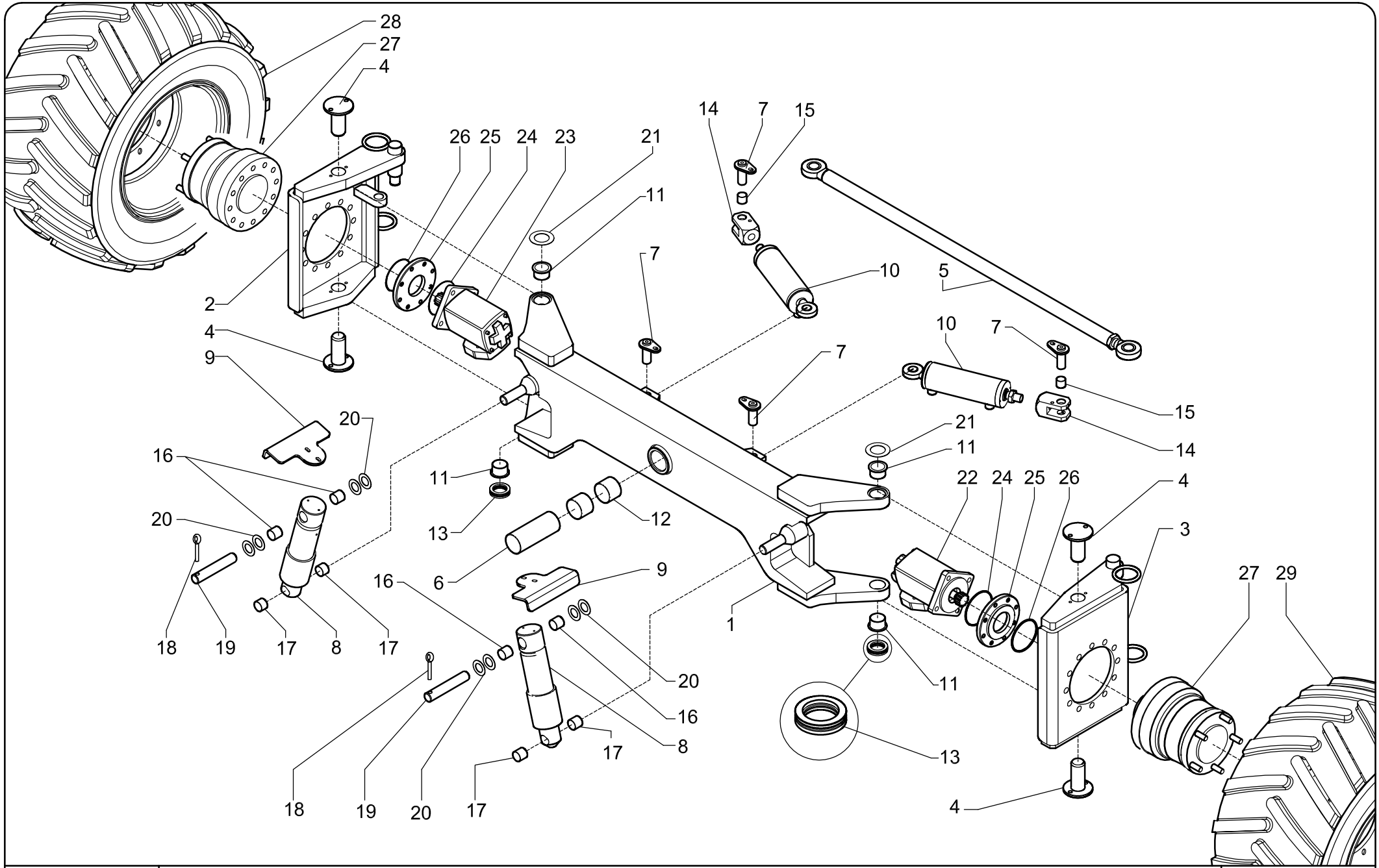

AIRO

ASSALE ANTERIORE,STERZO E RUOTE

STEERING,FRONT AXLE AND WHEELS

Tav.07-22

FIG.	CODICE	N°	DESCRIZIONE	DESCRIPTION	DESIGNATION	TEILBEZEICHNUNG	NOTE-NOTES-NOTES-NOTES
1	034.02.001	1	ASSALE	AXLE	ASSIEU	ACHSE	
2	034.02.004	1	MOZZO	HUB	MOYEU	NABE	
3	034.02.009	1	MOZZO	HUB	MOYEU	NABE	
4	034.02.012	4	PERNO	PIN	AXE	BOLZEN	
5	034.02.015	1	BARRA STERZO	TILLER BAR	BARRE DE TIMON	DEICHSELSTANGE	
6	029.02.017	1	PERNO	PIN	AXE	BOLZEN	
7	001.02.021	4	PERNO	PIN	AXE	BOLZEN	
8	026.09.001	2	CILINDRO	CYLINDER	VERIN	ZYLINDER	
9	034.01.018	2	PROTEZIONE	PROTECTION	PROTECTION	SCHUTE	
10	014.09.001	2	CILINDRO STERZO	STEERING CYLINDER	VERIN DE BRAQUAGE	LENKZYLINDER	
11	021358	4	BOCCOLA	BUSHING	BAGUE	BOUCHE	
12	024777	2	BOCCOLA	BUSHING	BAGUE	BOUCHE	
13	020532	2	CUSCINETTO	BALL BEARING	ROULEMENT A BILLE	KUGELLAGER	
14	801.12.005	2	FORCELLA	FORK	FOURCHETTE	GABEL	
15	024323	2	BOCCOLA	BUSHING	BAGUE	BOUCHE	
16	024510	4	BOCCOLA	BUSHING	BAGUE	BOUCHE	
17	020273	4	BOCCOLA	BUSHING	BAGUE	BOUCHE	
18	014.04.126	2	FERMO	LOCK	ARRET	SISTIERUNG	
19	026.02.011	2	PERNO	PIN	AXE	BOLZEN	
20	020268	8	RALLA	BEARING	BISEAU	LAGERSCHALE	
21	020029	2	RALLA	BEARING	BISEAU	LAGERSCHALE	
22	020303	2	MOTORE IDRAULICO	HYDRAULIC MOTOR	MOTEUR HYDRAULIQUE	HYDRAULIKMOTOR	SX, LEFT
23	020302	2	MOTORE IDRAULICO	HYDRAULIC MOTOR	MOTEUR HYDRAULIQUE	HYDRAULIKMOTOR	DX, RIGHT
24	022996	4	ANELLO DI TENUTA	O-RING	O-RING	O-RING	
25	010.09.008	4	FLANGIA	FLANGE	FLASQUE	FLANSCH	
26	022997	4	ANELLO DI TENUTA	O-RING	O-RING	O-RING	
27	020458	4	RIDUTTORE	REDUCTION GEARS	REDUCTEUR	GETRIEBE	
28	034.02.014	2	RUOTA	WHEEL	ROUE	RAD	DX, RIGHT
29	034.02.013	2	RUOTA	WHEEL	ROUE	RAD	SX, LEFT
							TAV.07-22

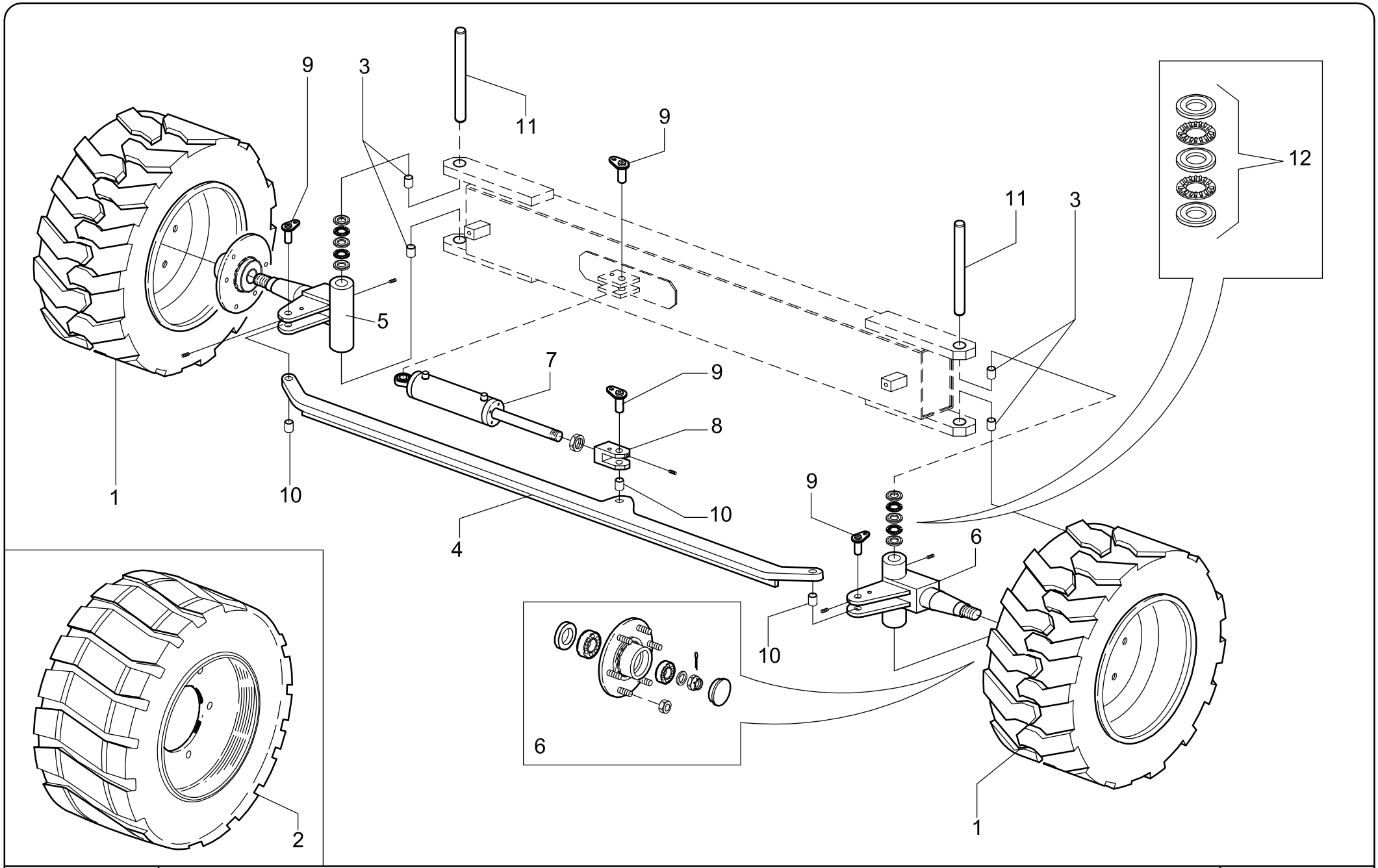

AIRO

GRUPPO STERZO E RUOTE ANTERIORI XL11 E XL14 E

STEERING ASSEMBLY NAD FRONT WHEELS XL11 E XL14 E

Tav.08-22

FIG.	CODICE	N°	DESCRIZIONE	DESCRIPTION	DESIGNATION	TEILBEZEICHNUNG	NOTE-NOTES-NOTE-NOTES
1DX	021.02.007	1	RUOTA	WHEEL	ROUE	RAD	
1SX	021.02.008	1	RUOTA	WHEEL	ROUE	RAD	
2	021.02.003	2	RUOTA	WHEEL	ROUE	RAD	
3	021400	4	BOCCOLA	BUSHING	BAGUE	BUEGHSE	
4	027.02.001	1	BARRA STERZO	TILLER BAR	BARRE DE TIMON	DEICHSELSTANGE	
5	021.02.012	1	FUSELLO	SPINDLE	JOINT	GELENK	
6	021.02.013	1	FUSELLO	SPINDLE	JOINT	GELENK	
7	014.09.001	1	CILINDRO STERZO	STEERING CYLINDER	VERIN DE BRAQUAGE	LENKZYLINDER	
8	801.12.005	1	FORCELLA	FORK	FOURCHETTE	GABEL	
9	001.02.021	4	PERNO	PIN	AXE	BOLZEN	
10	024323	3	BOCCOLA	BUSHING	BAGUE	BUEGHSE	
11	021.02.014	4	PERNO	PIN	AXE	BOLZEN	
12	020548	2	CUSCINETTO	BALL BEARING	ROULEMENT A BILLE	KUGELLAGER	
							TAV.08-22

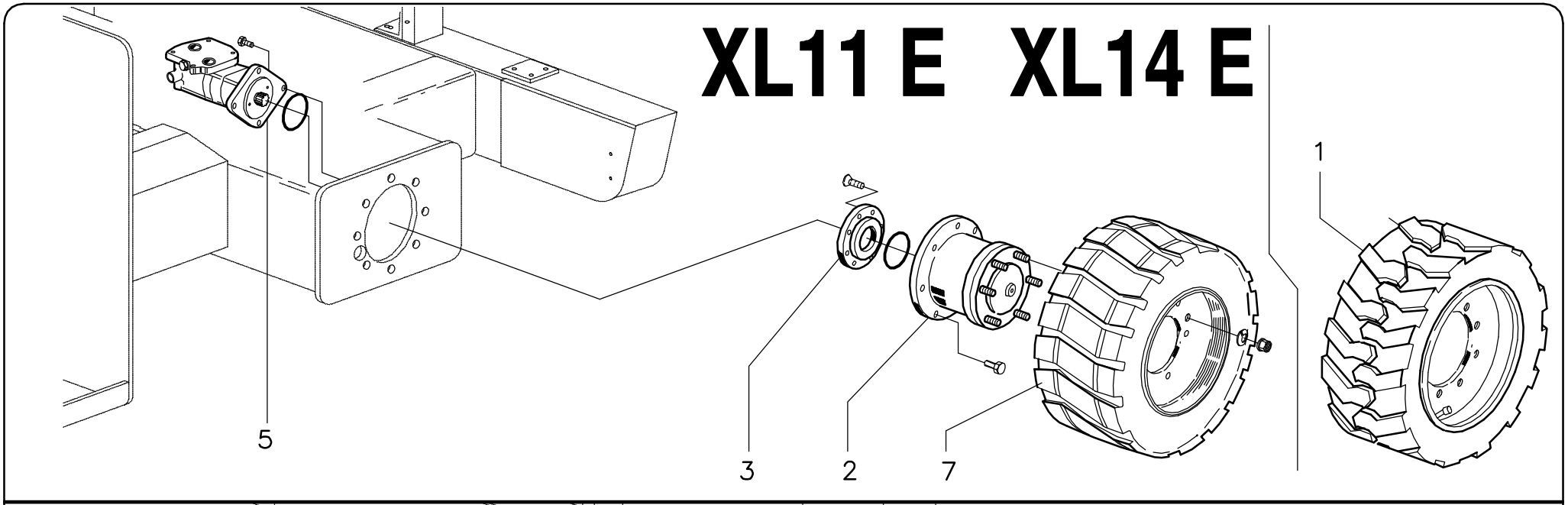

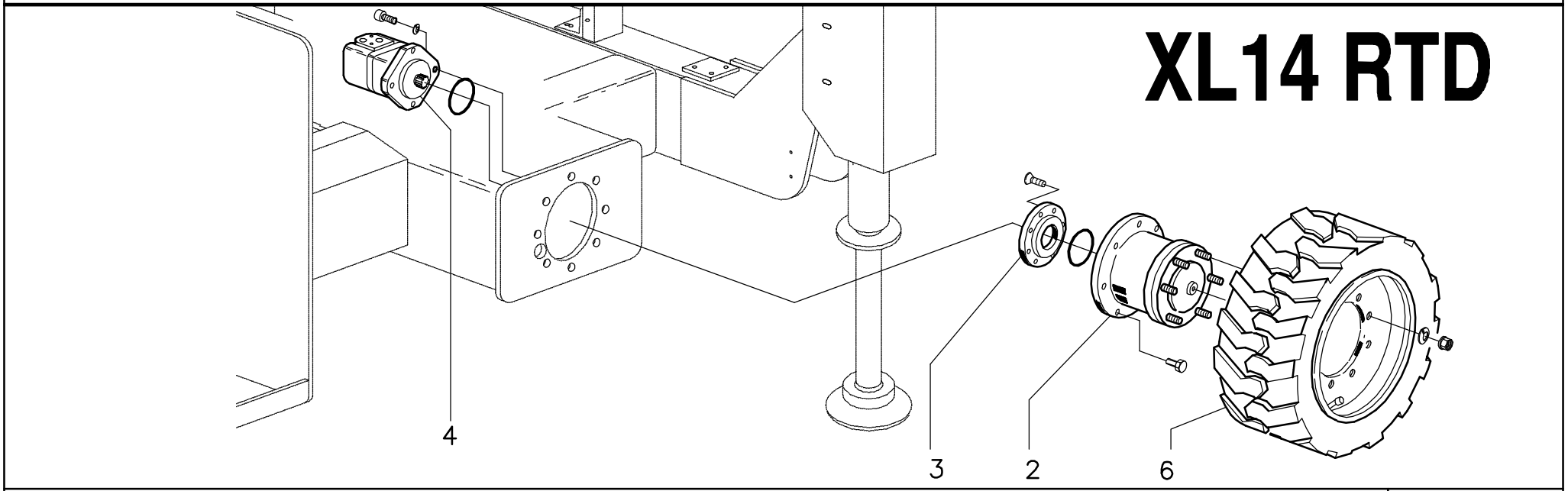

AIRO

ASSE E RUOTE POSTERIORI

AXLE AND REAR WHEELS

TAV . 9-22

FIG.	CODICE	N°	DESCRIZIONE	DESCRIPTION	DESIGNATION	TEILBEZEICHNUNG	NOTE-NOTES-NOTES-NOTES
1dx	021.02.009	1	RUOTA	WHEEL	ROUE	RAD	
1sx	021.02.010	1	RUOTA	WHEEL	ROUE	RAD	
2	020458	2	RIDUTTORE	REDUCTION GEARS	REDUCTEUR	GETRIEBE	
3	010.09.008	2	FLANGIA	FLANGE	FLASQUE	FLANSCH	
4dx	020302	1	MOTORE IDRAULICO	HYDRAULIC MOTOR	MOTEUR HYDRAULIQUE	HYDRAULIKMOTOR	
4sx	020303	1	MOTORE IDRAULICO	HYDRAULIC MOTOR	MOTEUR HYDRAULIQUE	HYDRAULIKMOTOR	
5dx	020886	1	MOTORE IDRAULICO	HYDRAULIC MOTOR	MOTEUR HYDRAULIQUE	HYDRAULIKMOTOR	
5sx	020887	1	MOTORE IDRAULICO	HYDRAULIC MOTOR	MOTEUR HYDRAULIQUE	HYDRAULIKMOTOR	
6dx	034.02.014	1	RUOTA	WHEEL	ROUE	RAD	
6sx	034.02.013	1	RUOTA	WHEEL	ROUE	RAD	
7	027.02.003	2	RUOTA	WHEEL	ROUE	RAD	
							TAV.09-22

XL11 E XL14 E

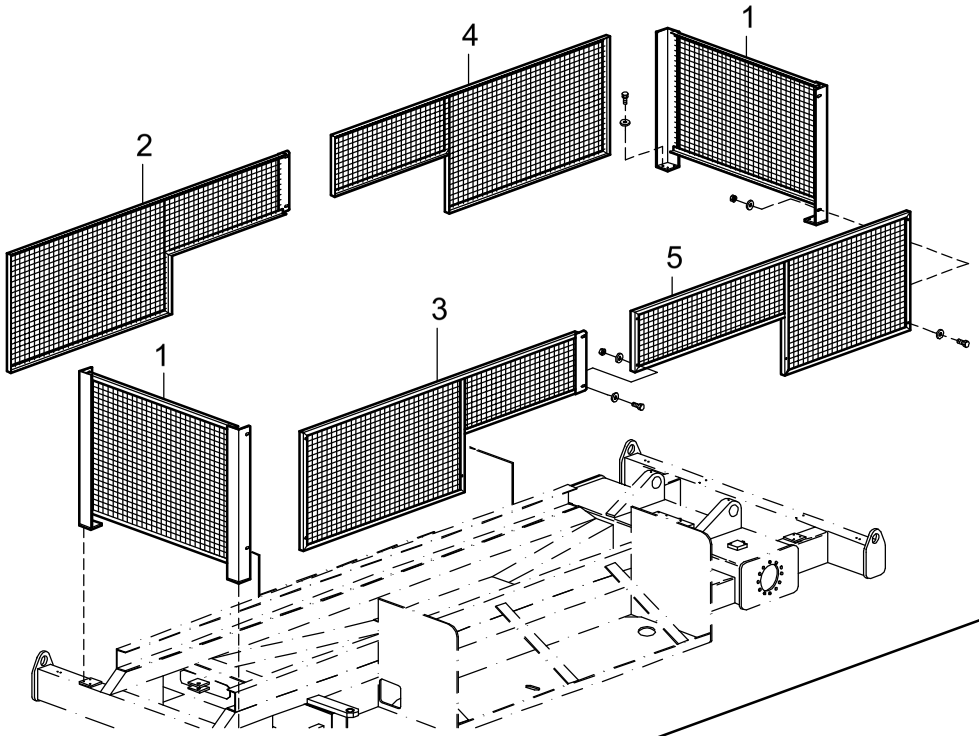

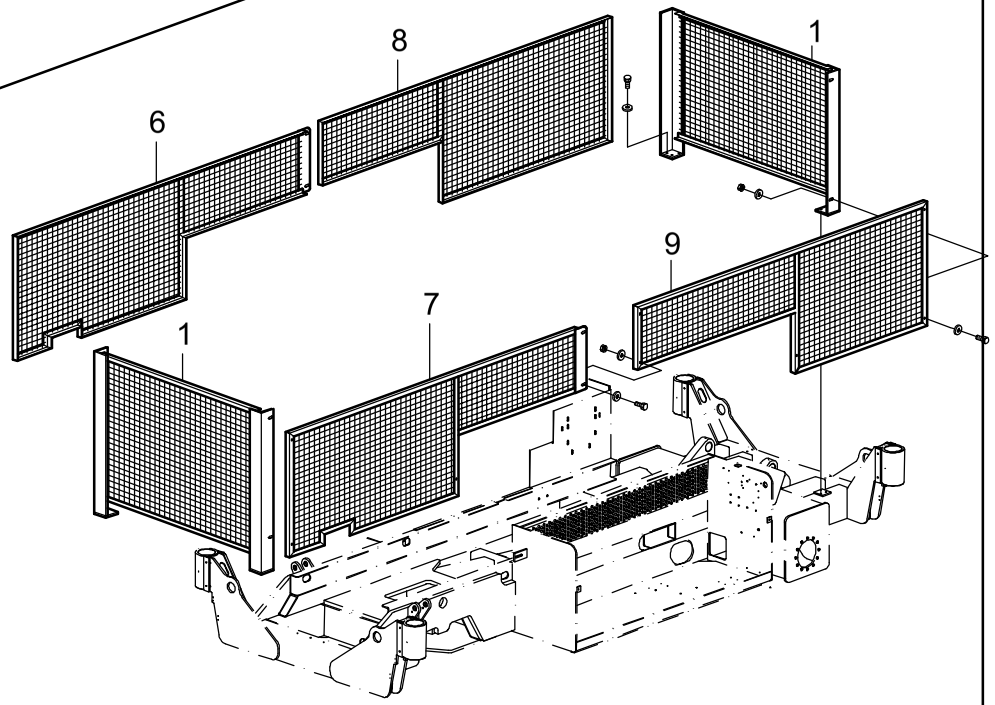

XL14 RTD

AIRO	**PROTEZIONI ANTICESOIAMENTO** **SCISSOR PROTECTION RAILING**	**Tav.10-22**

FIG.	CODICE	N°	DESCRIZIONE	DESCRIPTION	DESIGNATION	TEILBEZEICHNUNG	NOTE-NOTES-NOTES-NOTES
1	027.03.001	2	PROTEZIONE	PROTECTION	PROTECTION	SCHUTZ	
2	027.03.002	1	PROTEZIONE	PROTECTION	PROTECTION	SCHUTZ	
3	027.03.004	1	PROTEZIONE	PROTECTION	PROTECTION	SCHUTZ	
4	027.03.005	1	PROTEZIONE	PROTECTION	PROTECTION	SCHUTZ	
5	027.03.006	1	PROTEZIONE	PROTECTION	PROTECTION	SCHUTZ	
6	034.03.003	1	PROTEZIONE	PROTECTION	PROTECTION	SCHUTZ	
7	034.03.002	1	PROTEZIONE	PROTECTION	PROTECTION	SCHUTZ	
8	034.03.004	1	PROTEZIONE	PROTECTION	PROTECTION	SCHUTZ	
9	027.03.006	1	PROTEZIONE	PROTECTION	PROTECTION	SCHUTZ	
							TAV.10-22

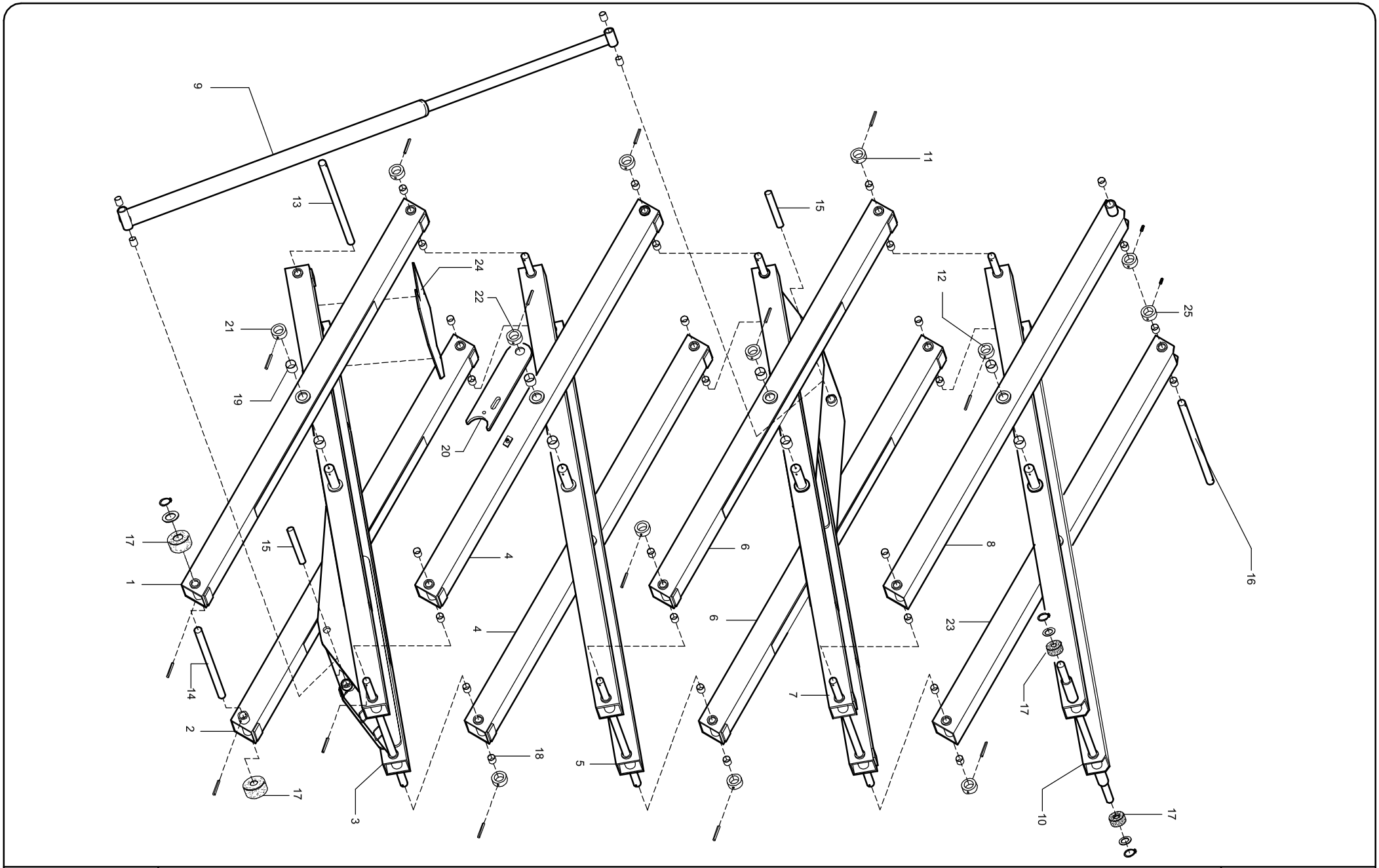

STRUTTURA DI SOLLEVAMENTO (XL14)

LIFTING STRUCTURE (XL14)

Tav.11-22

FIG.	CODICE	N°	DESCRIZIONE	DESCRIPTION	DESIGNATION	TEILBEZEICHNUNG	NOTE-NOTES-NOTES-NOTES
1	010.04.001	1	BRACCIO	ARM	BRAS	ARM	
2	010.004.035	1	BRACCIO	ARM	BRAS	ARM	
3	027.04.001	1	TELAIO	INNER ARM	BATI	GESTELL	
4	010.04.013	2	BRACCIO	ARM	BRAS	ARM	
5	010.04.014	1	TELAIO	INNER ARM	BATI	GESTELL	
6	010.04.031	2	BRACCIO	ARM	BRAS	ARM	
7	010.04.016	1	TELAIO	INNER ARM	BATI	GESTELL	
8	027.04.007	1	BRACCIO	ARM	BRAS	ARM	
9	010.09.001	1	CILINDRO SOLLEVAMENTO	LIFTING CYLINDER	VERIN DE LEVAGGE	HUBZYLINDER	
10	010.04.017	1	TELAIO	INNER ARM	BATI	GESTELL	
11	010.04.011	12	BOCCOLA	BUSHING	BAGUE	BUEGHSE	
12	010.04.020	4	BOCCOLA	BUSHING	BAGUE	BUEGHSE	
13	027.04.009	1	PERNO	PIN	AXE	BOLZEN	
14	010.04.022	1	PERNO	PIN	AXE	BOLZEN	
15	010.04.030	2	PERNO	PIN	AXE	BOLZEN	
16	027.04.010	1	PERNO	PIN	AXE	BOLZEN	
17	010.04.034	4	RULLO	ROLLER	GALET	ROLLE	
18	024777	34	BOCCOLA	BUSHING	BAGUE	BUEGHSE	
19	020008	16	BOCCOLA	BUSHING	BAGUE	BUEGHSE	
20	027.04.004	2	FERMO DI SICUREZZA	SECURITY LATCH	ARRET	SISTIERUNG	
21	027.04.005	2	BOCCOLA	BUSHING	BAGUE	BUEGHSE	
22	027.04.006	2	BOCCOLA	BUSHING	BAGUE	BUEGHSE	
23	027.04.008	1	BRACCIO	ARM	BRAS	ARM	
24	027.04.011	1	PROTEZIONE	PROTECTION / SHIELD	PROTECTION / PARAPET	SCHUTZ / GELAENDER	
25	003.01.035	2	BOCCOLA	BUSHING	BAGUE	BUEGHSE	
							TAV.11-22

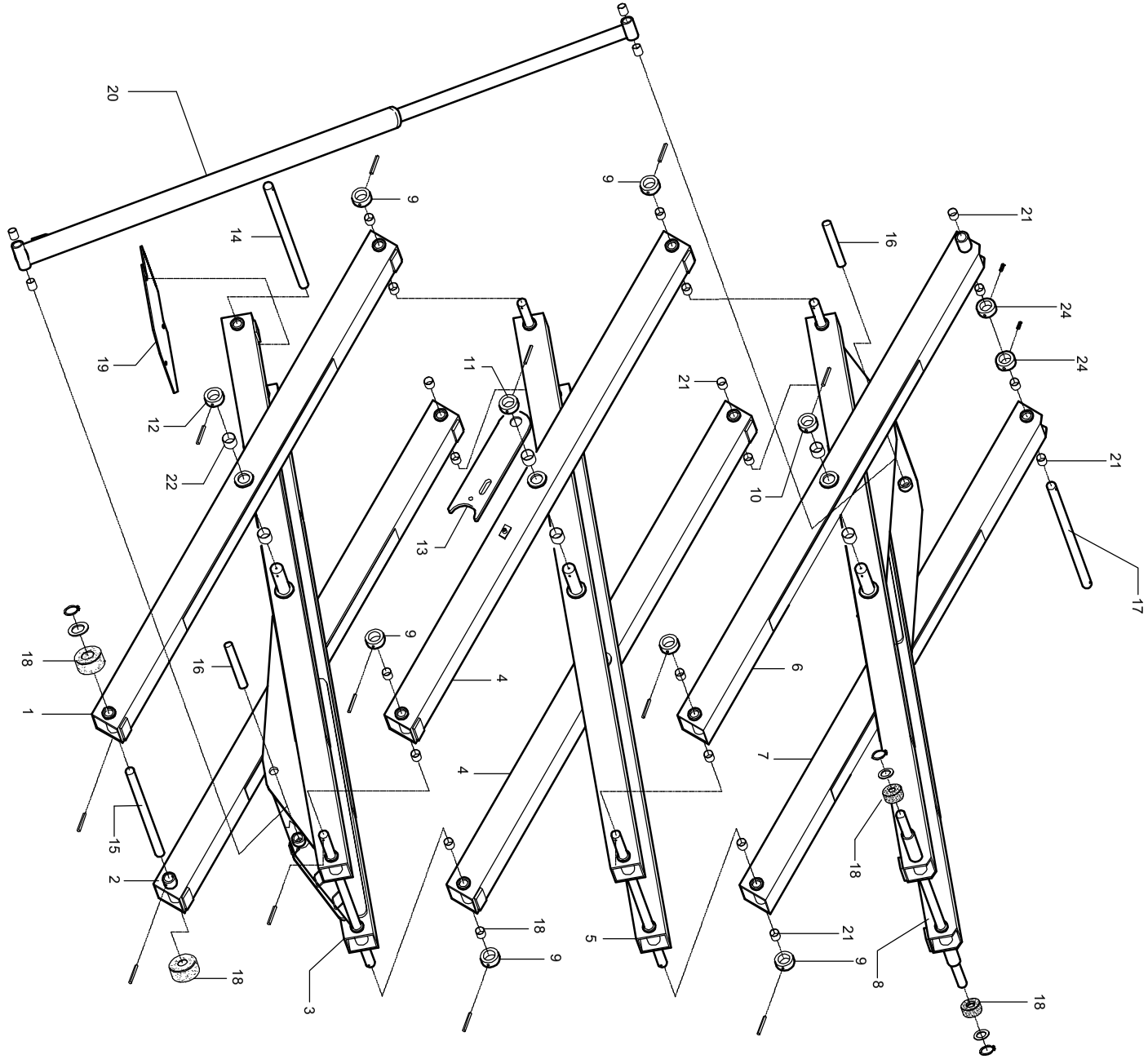

STRUTTURA DI SOLLEVAMENTO (XL11)

LIFTING STRUCTURE (XL11)

Tav.12-22

FIG.	CODICE	N°	DESCRIZIONE	DESCRIPTION	DESIGNATION	TEILBEZEICHNUNG	NOTE-NOTES-NOTES-NOTES
1	010.04.001	1	BRACCIO	LEVER	LEVIER	HEBEL	
2	010.04.035	1	BRACCIO	LEVER	LEVIER	HEBEL	
3	027.04.001	1	TELAIO	CASING	BATI	GESTELL	
4	010.04.013	2	BRACCIO	LEVER	LEVIER	HEBEL	
5	010.04.014	1	TELAIO	CASING	BATI	GESTELL	
6	028.04.001	1	BRACCIO	LEVER	LEVIER	HEBEL	
7	028.04.002	1	BRACCIO	LEVER	LEVIER	HEBEL	
8	016.04.001	1	TELAIO	CASING	BATI	GESTELL	
9	010.04.011	8	BOCCOLA	BUSHING	BAGUE	BUECHE	
10	010.04.020	2	BOCCOLA	BUSHING	BAGUE	BUECHE	
11	027.04.006	2	BOCCOLA	BUSHING	BAGUE	BUECHE	
12	027.04.005	2	BOCCOLA	BUSHING	BAGUE	BUECHE	
13	027.04.004	2	FERMO DI SICUREZZA	LOCK	ARRET	SISTIERUNG	
14	027.04.009	1	PERNO	PIN	AXE	BOLZEN	
15	010.04.022	1	PERNO	PIN	AXE	BOLZEN	
16	010.04.030	2	PERNO	PIN	AXE	BOLZEN	
17	027.04.010	1	PERNO	PIN	AXE	BOLZEN	
18	010.04.034	4	RULLO	ROLLER	GALET	ROLLE	
19	027.04.011	1	PROTEZIONE	PROTECTION	PROTECTION	SCHUTZ	
20	010.09.001	1	CILINDRO SOLLEVAM.	LIFTING CYLINDER	VERIN DE LEVAGE	HUBZYLINDER	
21	024777	30	BOCCOLA	BUSHING	BAGUE	BUECHE	
22	020008	12	BOCCOLA	BUSHING	BAGUE	BUECHE	
23	027.04.011	1	PROTEZIONE	PROTECTION	PROTECTION	SCHUTZ	
24	003.01.035	2	BOCCOLA	BUSHING	BAGUE	BUECHE	
							TAV.12-22

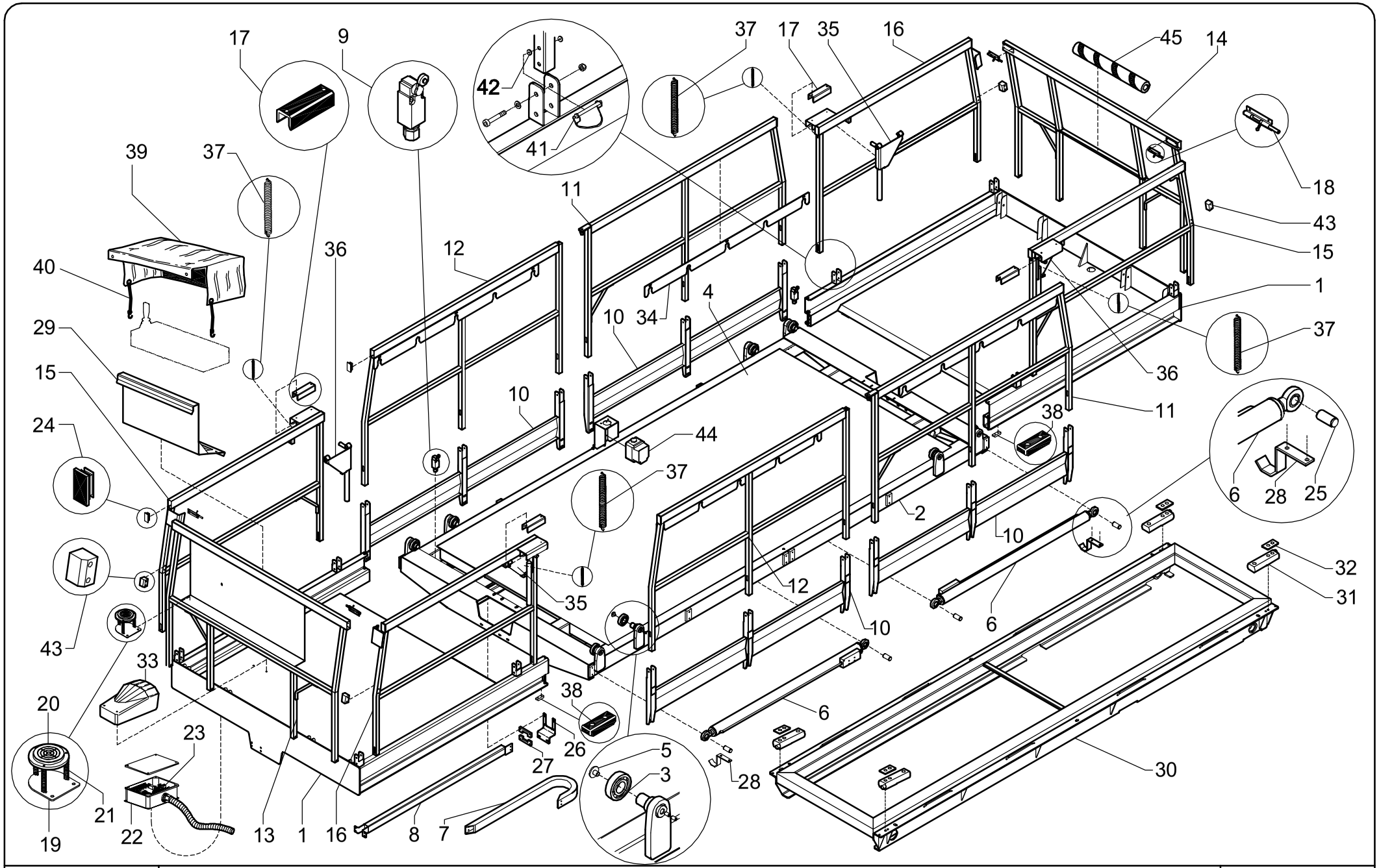

AIRO	**PIATTAFORMA** **PLATFORM**	**Tav.13-22**

FIG.	CODICE	N°	DESCRIZIONE	DESCRIPTION	DESIGNATION	TEILBEZEICHNUNG	NOTE-NOTES-NOTES-NOTES
1	034.05.001	2	PIATTAFORMA MOBILE	PLATFORM	PLATEFORME	PLATTFORM	
2	034.05.002	1	PIATTAFORMA FISSA	PLATFORM	PLATEFORME	PLATTFORM	
3	025062	8	CUSCINETTO	BALL BEARING	ROULEMENT A BILLE	KUGELLAGER	
4	010.05.004	1	PIANO DI CALPESTIO	WORKING SURFACE	PLANCER DE TRAVAIL	TRAGFLAECHE	
5	034.05.018	8	PATTINO	SLIDING BLOCK	PATIN	GLEITSTUECK	
6	034.09.001	2	CILINDRO	CYLINDER	VERIN	ZYLINDER	ESTENSIONE IDRAULICA / HYDRAULIC EXTENSION
7	021349	1	CATENA	CHAINE	CHAINE	KETTE	
8	034.05.020	1	SUPPORTO	SUPPORT	SUPPORT	STUETZE	
9	020893	2	MICROINTERRUTTORE	SHIELD	PARAPET	GELAENDER	
10	034.06.002	4	SUPPORTO	SUPPORT	SUPPORT	STUETZE	
11	034.06.003	2	PROTEZIONE	SHIELD	PARAPET	GELAENDER	
12	034.06.004	2	PROTEZIONE	SHIELD	PARAPET	GELAENDER	
13	034.06.005	1	PROTEZIONE	SHIELD	PARAPET	GELAENDER	
14	034.06.006	1	PROTEZIONE	SHIELD	PARAPET	GELAENDER	
15	034.06.007	2	PROTEZIONE	SHIELD	PARAPET	GELAENDER	
16	034.06.008	2	PROTEZIONE	SHIELD	PARAPET	GELAENDER	
17	034.06.010	4	PATTINO	SLIDING BLOCK	PATIN	GLEITSTUECK	
18	021317	4	CATENACCIO	BOLT	VERROU	RIEGEL	
19	026.06.006	1	SUPPORTO	SUPPORT	SUPPORT	STUETZE	
20	020573	1	LIVELLA	INDICATOR	INDICATEUR DE NIVEAU	ANZEIGE	
21	021272	3	MOLLA	SPRING	RESSORT	FEDER	
22	035.08.032	1	SCATOLA	BOX	BOX	BOX	CON SCHEDA / WITH CARD
23	021614	1	SCHEDA	CARD	FICHE	SCHALTTAFEL	
24	021470	12	TAPPO	PLUG	BOUCHON	VERSCHLUSS	
25	034.05.021	4	PERNO	PIN	AXE	BOLZEN	ESTENSIONE IDRAULICA / HYDRAULIC EXTENSION
26	034.05.022	1	SUPPORTO	SUPPORT	SUPPORT	STUETZE	
27	034.05.029	2	PATTINO	SLIDING BLOCK	PATIN	GLEITSTUECK	
28	034.05.023	2	SUPPORTO	SUPPORT	SUPPORT	STUETZE	ESTENSIONE IDRAULICA / HYDRAULIC EXTENSION
29	026.08.031	1	SUPPORTO	SUPPORT	SUPPORT	STUETZE	
30	034.05.055	1	SUPPORTO	SUPPORT	SUPPORT	STUETZE	
31	023491	4	CELLA DI CARICO	LOADING CELL	CELLULE CHARGE	LASTISCHE ZELLE	
32	037.05.036	4	SPESSORE	THICKNESS	EPAISSEUR	STARKE	
33	020627	1	PEDALE	PEDAL	PÉDALE	PEDAL	
34	034.06.011	4	GUIDA	GUIDE	GUIDE	FÜHRER	ESTENSIONE MANUALE / MANUAL EXTENSION
35	034.06.012	2	LEVA	LEVER	LEVIER	HEBEL	ESTENSIONE MANUALE / MANUAL EXTENSION
36	034.06.016	2	LEVA	LEVER	LEVIER	HEBEL	ESTENSIONE MANUALE / MANUAL EXTENSION
37	021116	4	MOLLA	SPRING	RESSORT	FEDER	ESTENSIONE MANUALE / MANUAL EXTENSION
38	012.05.012	4	PATTINO	SLIDING BLOCK	PATIN	GLEITSTUECK	
39	029.08.011	1	CAPPUCCIO	PROTECTION / CAP	PROTECTION	SCHUTZ	
40	021013	2	ELASTICO	ELASTIC	ÉLASTIQUE	ELASTISCH	
41	033.11.011	4	FERMO	ARREST	ARRESTATION	ANHALTEN	
42	037.06.023	/	RONDELLA	WASHER	RONDELLE	SCHEIBE	
43	021.06.028	4	PATTINO	SLIDING BLOCK	PATIN	GLEITSTUECK	
44	024354	1	PRESA	CONNECTOR	PRISE	STECKER	CEE
44	024631	1	PRESA	CONNECTOR	PRISE	STECKER	SCHUKO
44	021986	1	PRESA	CONNECTOR	PRISE	STECKER	FRANCIA
45	020035	1	PARACOLPI	SHIELD	PROTECTION	GELAENDER	
							TAV.13-22

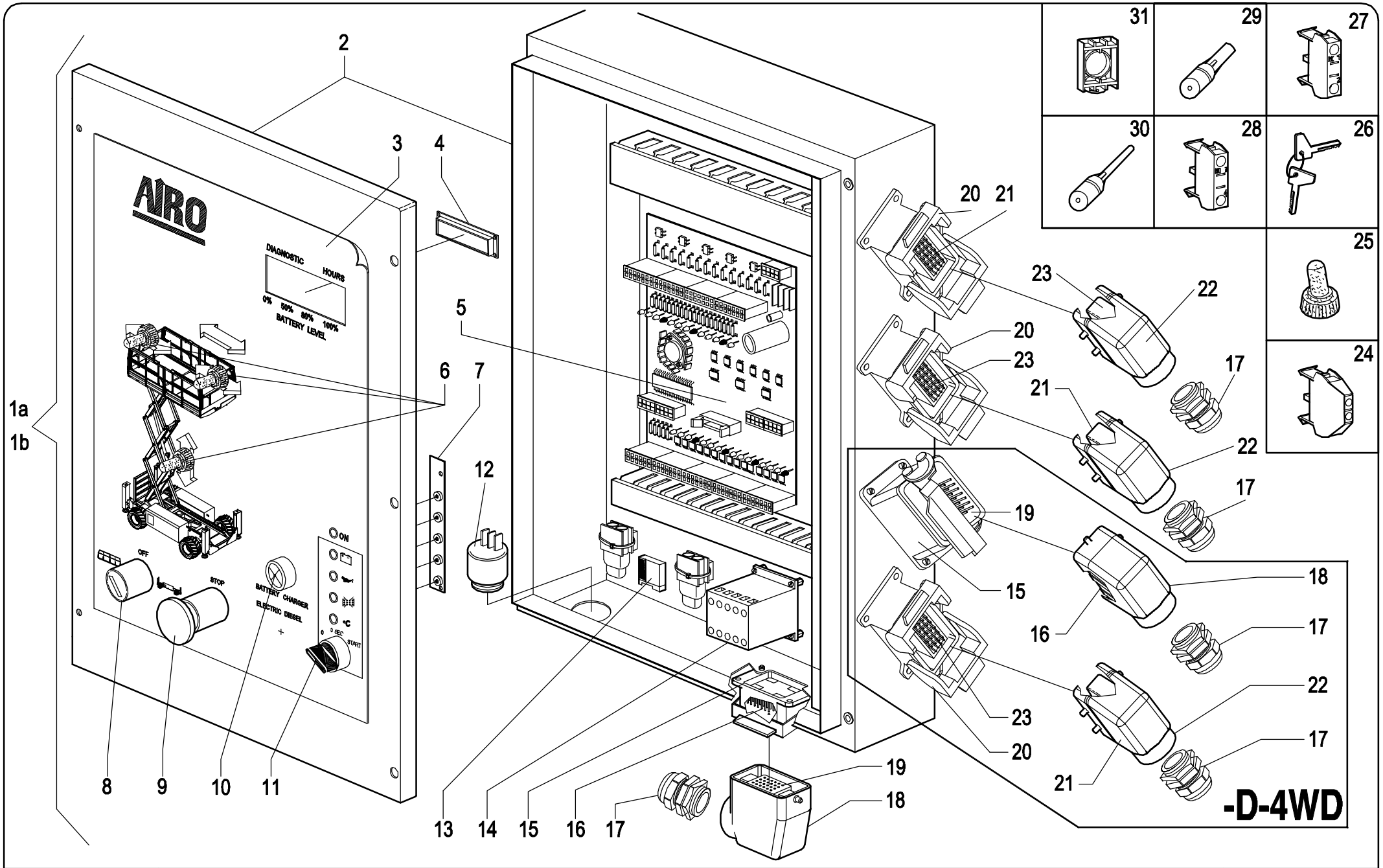

AIRO

CENTRALINA ELETTRICA
ELECTRIC BOX

TAV.14-22

FIG.	CODICE	N°	DESCRIZIONE	DESCRIPTION	DESIGNATION	TEILBEZEICHNUNG	NOTE-NOTES-NOTES-NOTES
1a	026.08.027	1	CENTRALINA ELETTRICA	ELECTRICAL BOX	CENTRALE ELECTRIQUE	ELEKTROSCHALTKASTEN	XL14 RTD
1b	026.08.024	1	CENTRALINA ELETTRICA	ELECTRICAL BOX	CENTRALE ELECTRIQUE	ELEKTROSCHALTKASTEN	XL11 E XL14 E
2	035.08.091	1	SCATOLA	BOX	BOX	BOX	
3	026.10.023	1	ADESIVO	ADHESIVE	ADHESIV	KLEBSTOFF	
4	021839	1	SCHEDA ELETTRONICA	ELECTRONIC CARD	CARTE ELECTRONIQUE	ELEKTRONISCHE KARTE	CON DISPLAY / WITH DISPLAY
5	021802	1	SCHEDA ELETTRONICA	ELECTRONIC CARD	CARTE ELECTRONIQUE	ELEKTRONISCHE KARTE	
6	024695	3	SELETTORE	SELECTOR	SELECTEUR	WAHLER	
7	021837	1	SCHEDA ELETTRONICA	ELECTRONIC CARD	CARTE ELECTRONIQUE	ELEKTRONISCHE KARTE	CON LED / WITH LED
8	021599	1	SELETTORE	SELECTOR	SELECTEUR	WAHLER	
9	021787	1	PULSANTE DI EMERGENZA	EMERGENCY PUSH-BUTTON	BOUTON DE SECOURS	NOTDRUCKKNOPF	
10	020982	1	INDICATORE CARICABATTERIA	INDICATOR	INDICATEUR	ANZEIGE	SOLO XL11 E - XL14 E / ONLY XL11 E - XL14 E
11	021786	1	SELETTORE	SELECTOR	SELECTEUR	WAHLER	SOLO XL14 RTD / ONLY XL14 RTD
12	021781	1	BUZZER	BUZZER	BUZZER	BUZZER	
13	021831	1	RELE'	RELAYS	RELAIS	RELAIS	SOLO XL11 E - XL14 E / ONLY XL11 E - XL14 E
14	021780	1	CONTATTORE	CONTACTOR	CONTACTEUR	KONTACTGEBER	
15	021712	1 / 2	PRESA	CONNECTOR	PRISE	STECKER	
16	021708	1 / 2	FRUTTO	CONNECTOR BLOCK	BORNIER	STECKER-BLOCK	
17	024418	3 / 5	PRESSACAVO	CABLE GLAND	PRESSETOUPE	KABELVERSCHRAUBUNG	
18	021716	1 / 2	SPINA	THORN	ÉPINE	DORN	
19	021709	1 / 2	FRUTTO	CONNECTOR BLOCK	BORNIER	STECKER-BLOCK	
20	021714	2 / 3	PRESA	CONNECTOR	PRISE	STECKER	
21	021710	2 / 3	FRUTTO	CONNECTOR BLOCK	BORNIER	STECKER-BLOCK	
22	021374	2 / 3	SPINA	THORN	ÉPINE	DORN	
23	021711	2 / 3	FRUTTO	CONNECTOR BLOCK	BORNIER	STECKER-BLOCK	
24	021867	2	CONTATTO N.O.+N.C.	CONTACT N.O.+N.C.	CONTACT N.O.+N.C.	KONTAKT N.O.+N.C.	SOLO XL11 E - XL14 E / ONLY XL11 E - XL14 E
25	020038	3	CAPPUCCIO	CAP	PROTECTION	KAPPE	
26	023012	1	CHIAVE	KEY	CLEF	SCHLÜSSEL	
27	021784	1 / 2	CONTATTO N.C.	CONTACT N.C.	CONTACT N.C.	KONTAKT N.C.	
28	021783	4	CONTATTO N.O.	CONTACT N.O.	CONTACT N.O.	KONTAKT N.O.	SOLO XL14 RTD / ONLY XL14 RTD
29	021718	/	CONTATTO	CONTACT	CONTACT	KONTAKT	FEMMINA / FEMALE
30	021719	/	CONTATTO	CONTACT	CONTACT	KONTAKT	MASCHIO / MALE
31	023013	3	FLANGIA	FLANGE	BRIDE	FLANSCH	
							TAV.14-22

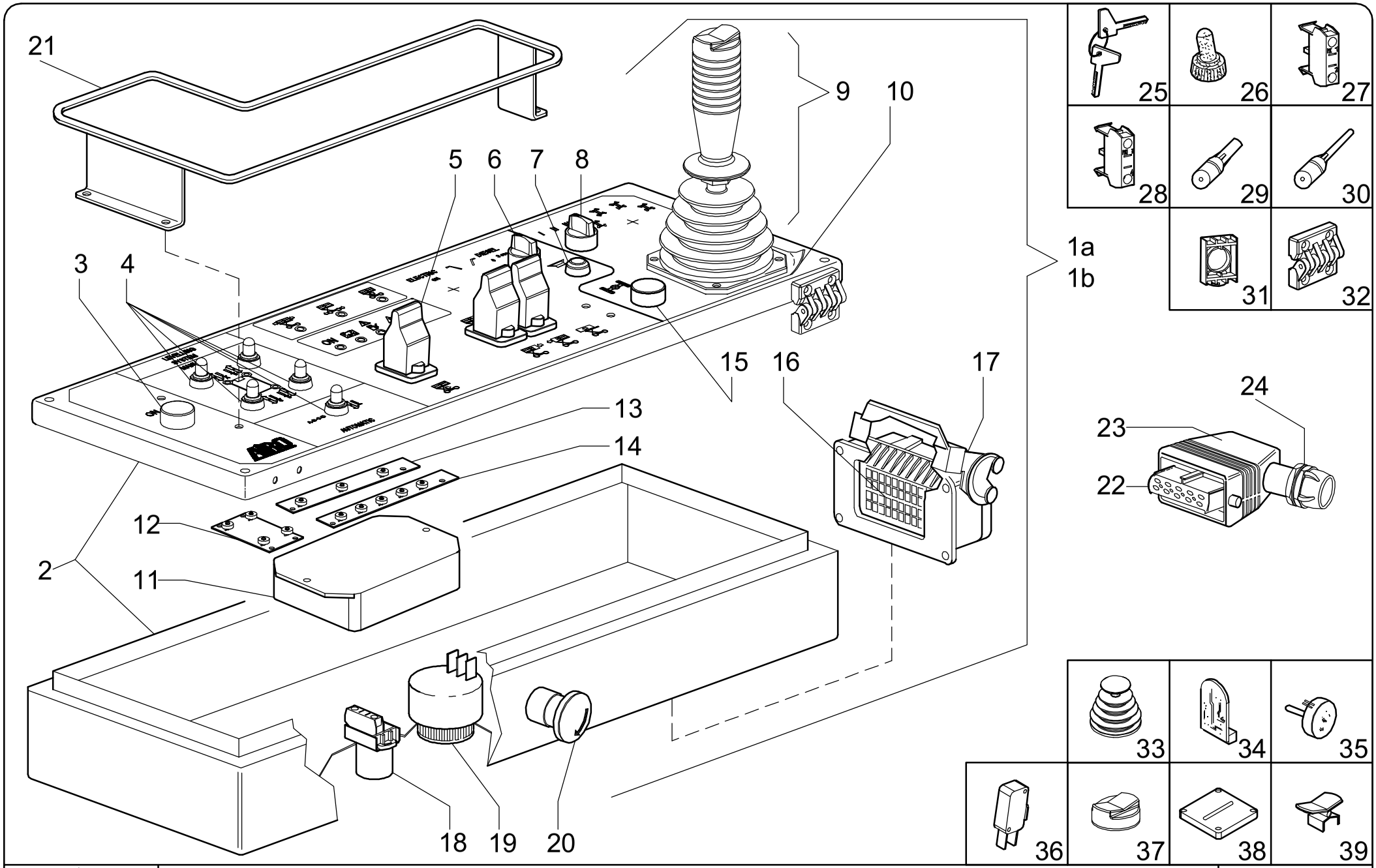

AIRO

SCATOLA COMANDI PIATTAFORMA

PLATFORM CONTROL BOX

Tav.15-22

FIG.	CODICE	N°	DESCRIZIONE	DESCRIPTION	DESIGNATION	TEILBEZEICHNUNG	NOTE-NOTES-NOTES-NOTES
1a	026.08.026	1	SCATOLA COMANDI	CONTROL BOX	BOITE DE COMMANDES	STEUERPULT	XL14 RTD
1b	026.08.025	2	SCATOLA COMANDI	CONTROL BOX	BOITE DE COMMANDES	STEUERPULT	XL11 E XL14 E
2	035.08.094	1	SCATOLA	BOX	BOX	BOX	
3	021785	1	PULSANTE	INDICATOR	BOUTON	DRUKKNOPF	
4	024695	4 / 5	INTERRUTTORE	SWITCH	INTERRUPTEUR	SCHALTER	SOLO XL14 RTD / ONLY XL14 RTD
5	021751	1 / 3	MANIPOLATORE	LEVER	MANIPULATEUR	HEBEL	
6	021786	1	SELETTORE	SELECTOR	SELECTEUR	WAHLER	SOLO XL14 RTD / ONLY XL14 RTD
7	021833	1	PULSANTE	INDICATOR	BOUTON	DRUKKNOPF	
8	021868	1	SELETTORE	SELECTOR	SELECTEUR	WAHLER	
9	021750	1	MANIPOLATORE	LEVER	MANIPULATEUR	HEBEL	
10	026.10.024	1	ADESIVO	ADHESIVE	ADHESIV	KLEBSTOFF	
11	022411	1	SCATOLA	BOX	BOX	BOX	
12	021834	1	SCHEDA	CARD	FICHE	SCHALTTAFEL	CON LED / WITH LED
13	021835	1	SCHEDA	CARD	FICHE	SCHALTTAFEL	CON LED / WITH LED
14	021836	1	SCHEDA	CARD	FICHE	SCHALTTAFEL	CON LED / WITH LED
15	021832	1	PULSANTE	INDICATOR	BOUTON	DRUKKNOPF	
16	021709	1	FRUTTO	CONNECTOR BLOCK	BORNIER	STECKER-BLOCK	
17	021712	1	PRESA	CONNECTOR	PRISE	STECKER	
18	021842	1	SELETTORE	SELECTOR	SELECTEUR	WAHLER	
19	021781	1	BUZZER	BUZZER	BUZZER	BUZZER	
20	021787	1	PULSANTE	INDICATOR	BOUTON	DRUKKNOPF	
21	035.08.095	1	PROTEZIONE	PROTECTION	PROTECTION	SCHUTZ	
22	021708	1	FRUTTO	CONNECTOR BLOCK	BORNIER	STECKER-BLOCK	
23	021716	1	SPINA	THORN	EPINE	DORN	
24	024418	1	PRESSACAVO	CABLE GLAND	PRESSETOUPE	KABELVERSCHRAUBUNG	
25	023012	1	CHIAVE	KEY	CLEF	SCHLÜSSEL	
26	020038	5	CAPPUCCIO	PROTECTION	PROTECTION	SCHUTZ	
27	021784	3	CONTATTO	CONTACT	CONTACT	KONTAKT	NC
28	021783	4	CONTATTO	CONTACT	CONTACT	KONTAKT	NO
29	021718	/	CONTATTO	CONTACT	CONTACT	KONTAKT	FEMMINA / FEMALE
30	021719	/	CONTATTO	CONTACT	CONTACT	KONTAKT	MASCHIO / MALE
31	023013	6	FLANGIA	FLANGE	BRIDE	FLANSCH	
32	021930	2	CERNIERA	HINGE	CHARNIÈRE	SCHARNIER	
33	021312	2	SOFFIETTO	CAP	PROTECTION	KAPPE	PER 021750 / FOR 021750
34	022008	1	SCHEDA	CARD	FICHE	SCHALTTAFEL	PER 021750 / FOR 021750
35	022441	1	POTENZIOMETRO	POTENTIOMETER	POTENTIOMÈTRE	POTENTIOMETER	PER 021750 / FOR 021750
36	021247	2	MICROINTERRUTTORE	MICROSWITCH	MICROINTERUPTEUR	MIKROSCHALTER	PER 021750 / FOR 021750
37	022923	1	CAPPUCCIO	PROTECTION	PROTECTION	SCHUTZ	PER 021750 / FOR 021750
38	021928	1	GUIDA	GUIDE	GUIDE	FÜHRER	PER 021750 / FOR 021750
39	021759	1	LEVA	LEVER	LEVIER	HEBEL	PER 021750 / FOR 021750
							TAV. 15-22

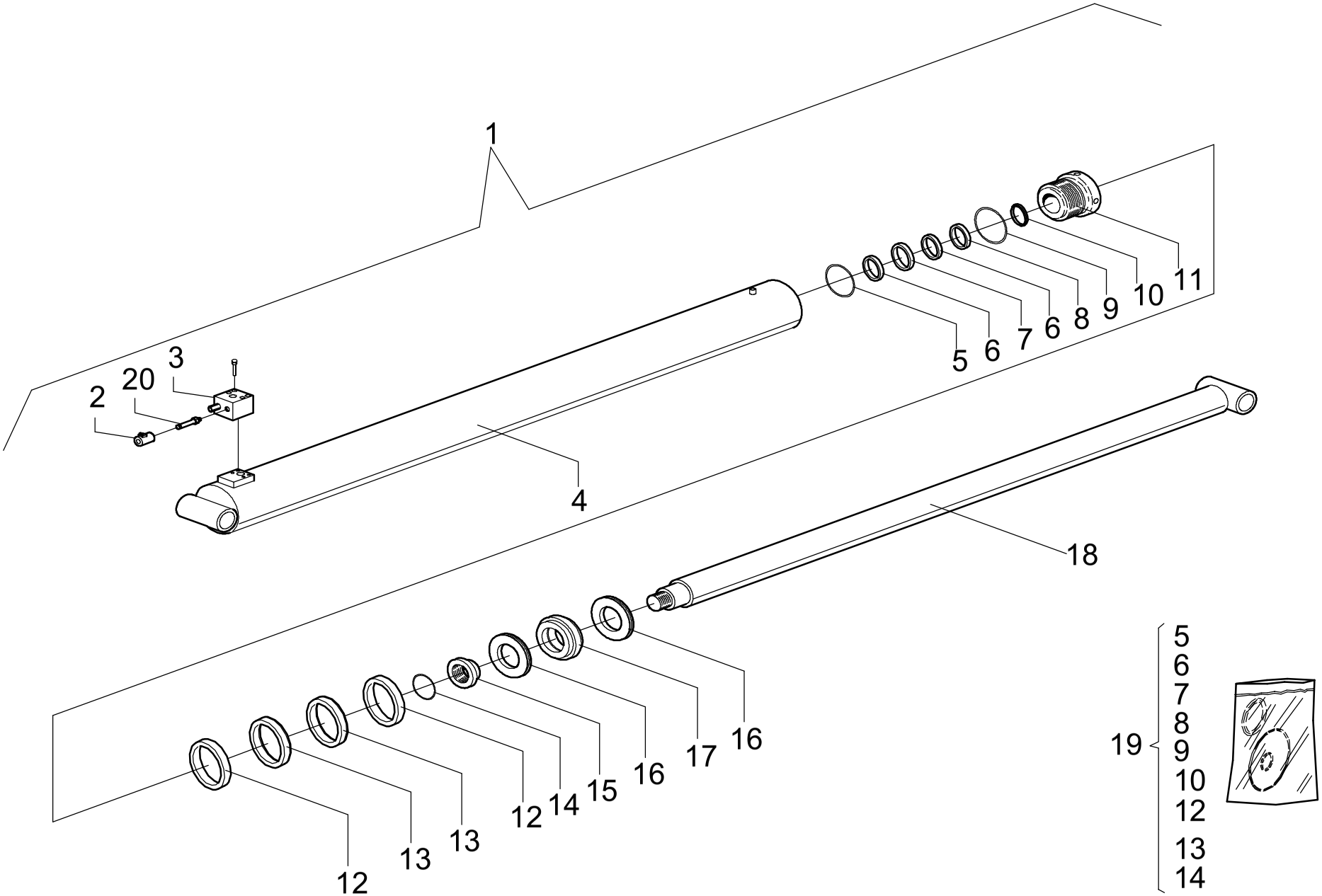

AIRO

CILINDRO SOLLEVAMENTO
LIFTING CYLINDER

Tav.16-22

FIG.	CODICE	N°	DESCRIZIONE	DESCRIPTION	DESIGNATION	TEILBEZEICHNUNG	NOTE-NOTES-NOTES-NOTES
1	010.09.001	1	CILINDRO SOLLEVAMENTO	LIFTING CYLINDER	VERIN DE LEVAGE	HUBZYLINDER	
2	020061	1	SOLENOIDE	COIL	BOBINE	SPULE	
3	020101	1	ELETTROVALVOLA	ELECTRIC VALVE	ELECTROVANNE	ELEKTROVENTIL	
4	020471	1	CANNA	LINER	CHEMISE	ZYLINDERBUECHSE	
11	020472	1	BOCCOLA	BUSH	DOUILLE	BUECHSE	
15	020473	1	GHIERA	RING NUT	BAGUE	KONTERRING	
16	020474	2	BOCCOLA	BUSH	DOUILLE	BUECHSE	
17	020475	1	PISTONE	PLUNGER	PISTON	STOESSEL	
18	020476	1	STELO	ROD	TIGE	KOLBEN	
19	020477	1	KIT GUARNIZIONI	KIT	KIT	KIT	
20	021557	1	CARTUCCIA	CARTRIDGE	CARTOUCHE	EINSATZ	
							TAV.16-22

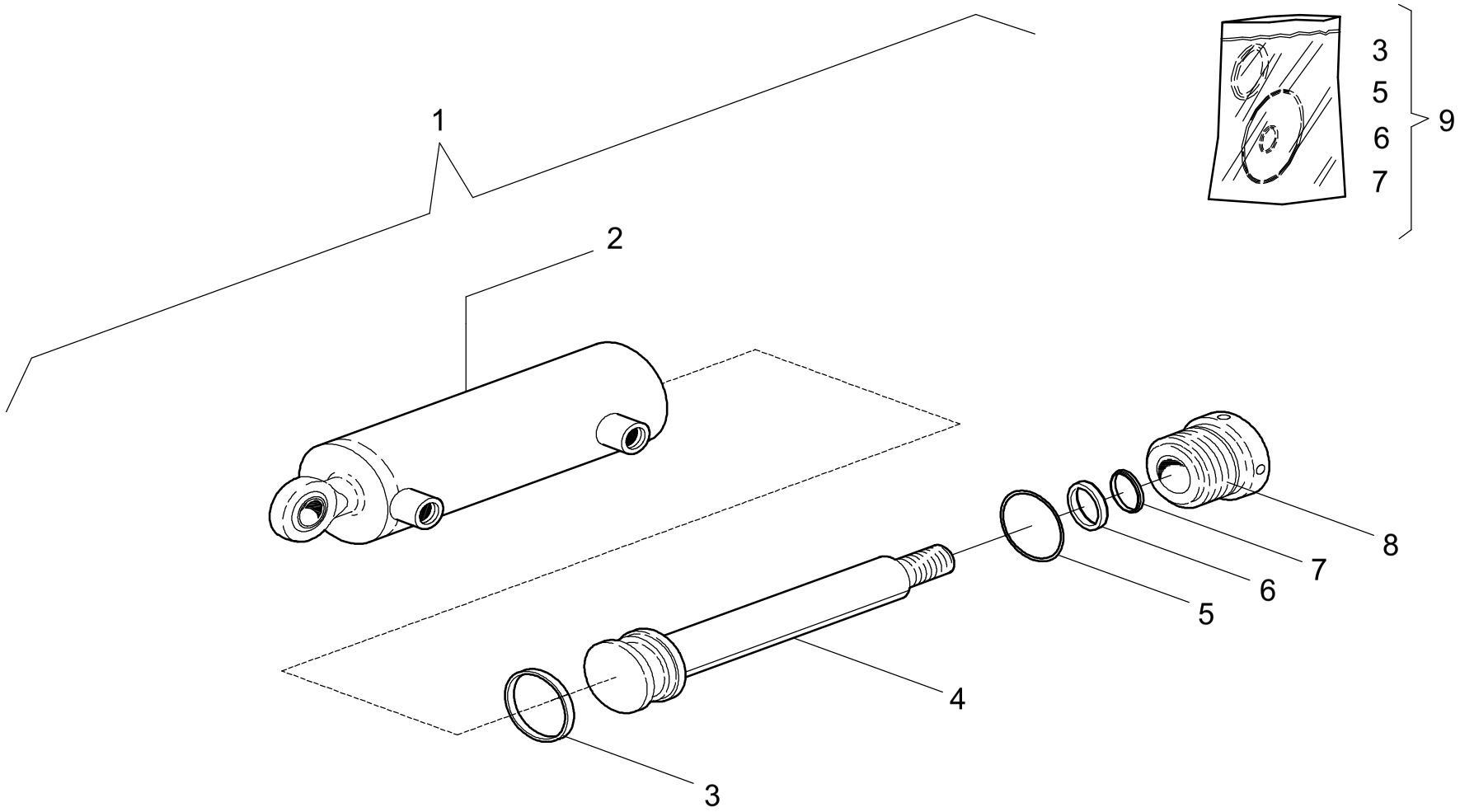

AIRO

CILINDRO STERZO
STEERING CYLINDER

TAV.17-22

FIG.	CODICE	N°	DESCRIZIONE	DESCRIPTION	DESIGNATION	TEILBEZEICHNUNG	NOTE-NOTES-NOTES-NOTES
1	014.09.001	1	CILINDRO	CYLINDER	VERIN	ZYLINDER	
2	021420	1	CANNA	LINER	CHEMISE	ZYLINDERBUECHSE	
4	021422	1	STELO	ROD	TIGE	KOLBEN	
8	021423	1	BOCCOLA	BUSH	DOUILLE	BUECHSE	
9	021424	1	KIT GUARNIZIONI	KIT	KIT	KIT	

TAV.17-22

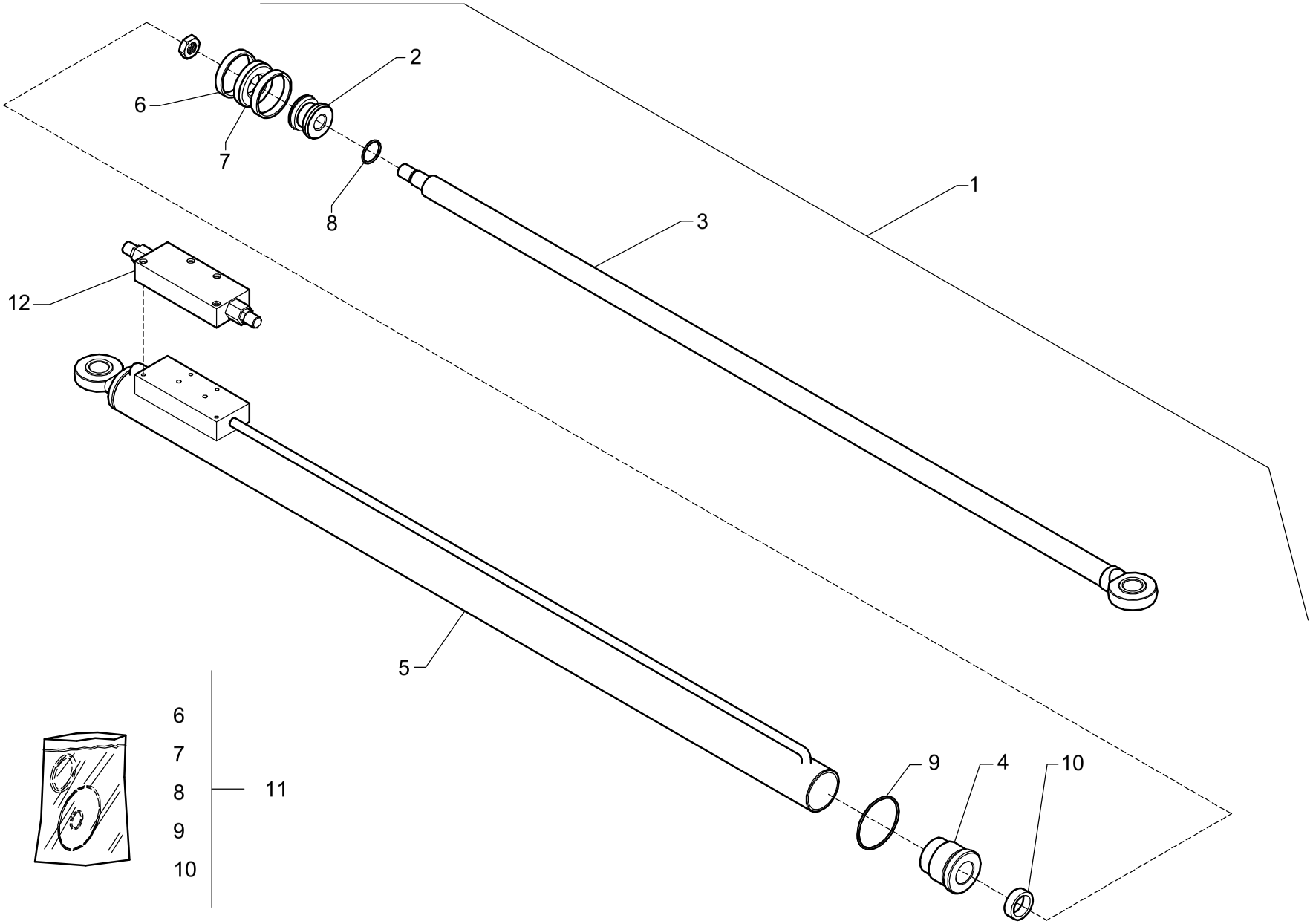

CILINDRO PIATTAFORMA (DOPPIA ESTENSIONE)
PLATFORM CYLINDER (DOUBLE EXTENSION)

TAV.18-22

FIG.	CODICE	N°	DESCRIZIONE	DESCRIPTION	DESIGNATION	TEILBEZEICHNUNG	NOTE-NOTES-NOTES-NOTES
1	034.09.001	1	CILINDRO	CYLINDER	VERIN	ZYLINDER	
2	022240	1	PISTONE	PLUNGER	PISTON	STOESSEL	
3	022241	1	STELO	ROD	TIGE	KOLBEN	
4	022242	1	BOCCOLA	BUSHING	BAGUE	BUEGHSE	
5	022243	1	CANNA	LINER	CHEMISE	ZYLINDERBUECHSE	
11	022244	1	KIT GUARNIZIONI	KIT	KIT	KIT	
12	020865	1	VALVOLA	VALVE	SOUPAPE	VENTIL	
							TAV.18-22

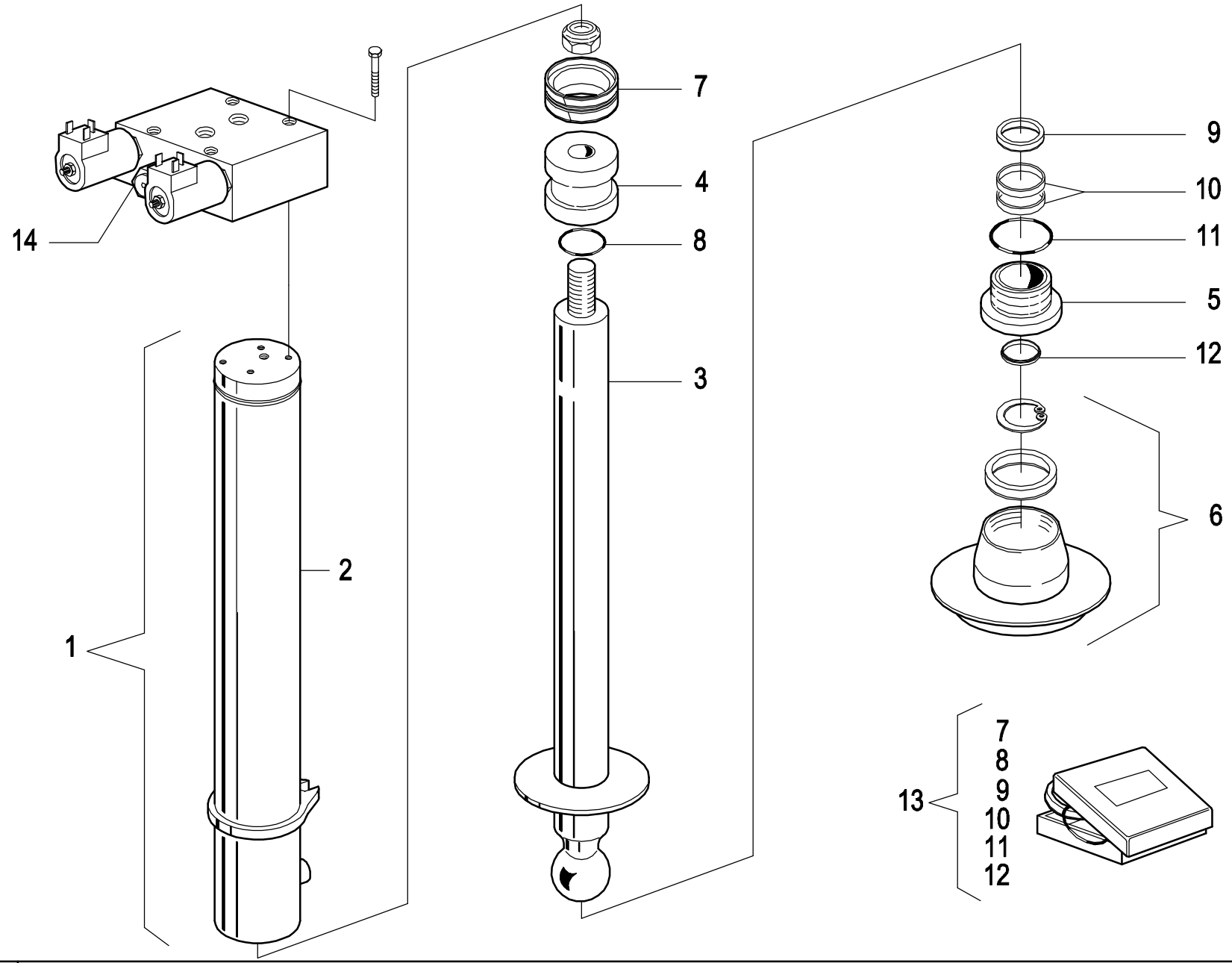

AIRO

CILINDRO LIVELLATORE

LEVELLING CYLINDER

Tav.19-22

FIG.	CODICE	N°	DESCRIZIONE	DESCRIPTION	DESIGNATION	TEILBEZEICHNUNG	NOTE-NOTES-NOTES-NOTES
1	034.09.002	1	CILINDRO	CYLINDER	VERIN	ZYLINDER	
2	022245	1	CANNA	LINER	CHEMISE	ZYLINDERBUECHSE	
3	022246	1	STELO	ROD	TIGE	KOLBEN	
4	021084	1	PISTONE	PLUNGER	PISTON	STOESSEL	
5	021085	1	BOCCOLA	BUSH	DOUILLE	BUECHSE	
6	021086	1	PIEDE	FOOT	PIED	FUSS	
13	021087	1	KIT GUARNIZIONI	KIT	KIT	KIT	
14	021792	1	VALVOLA	VALVE	SOUPAPE	VENTIL	

TAV.19-22

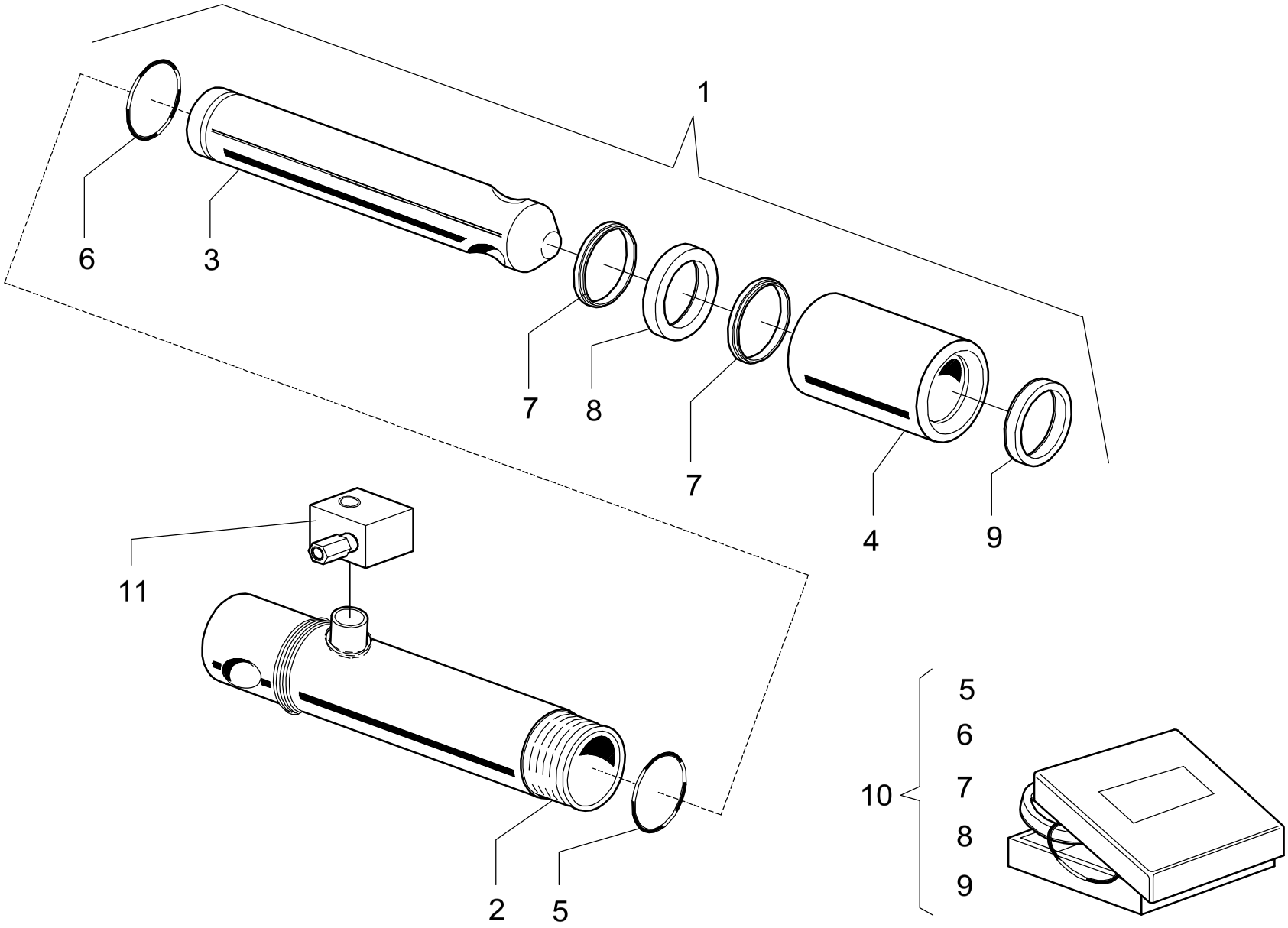

AIRO	**CILINDRO ASSALE** **AXLE CYLINDER**	**Tav.20-22**

FIG.	CODICE	N°	DESCRIZIONE	DESCRIPTION	DESIGNATION	TEILBEZEICHNUNG	NOTE-NOTES-NOTES-NOTES
1	026.09.001	1	CILINDRO ASSALE	AXLE CYLINDER	VERIN ASSIEU	ACHSEZYLINDER	
2	021082	1	CANNA	LINER	CHEMISE	ZYLINDERBUECHSE	
3	021088	1	STELO	ROD	TIGE	KOLBEN	
4	021089	2	BOCCOLA	BUSH	DOUILLE	BUECHSE	
10	021090	1	KIT GUARNIZIONI	KIT	KIT	KIT	
11	021589	1	VALVOLA	VALVE	SOUPAPE	VENTIL	
							TAV.20-22

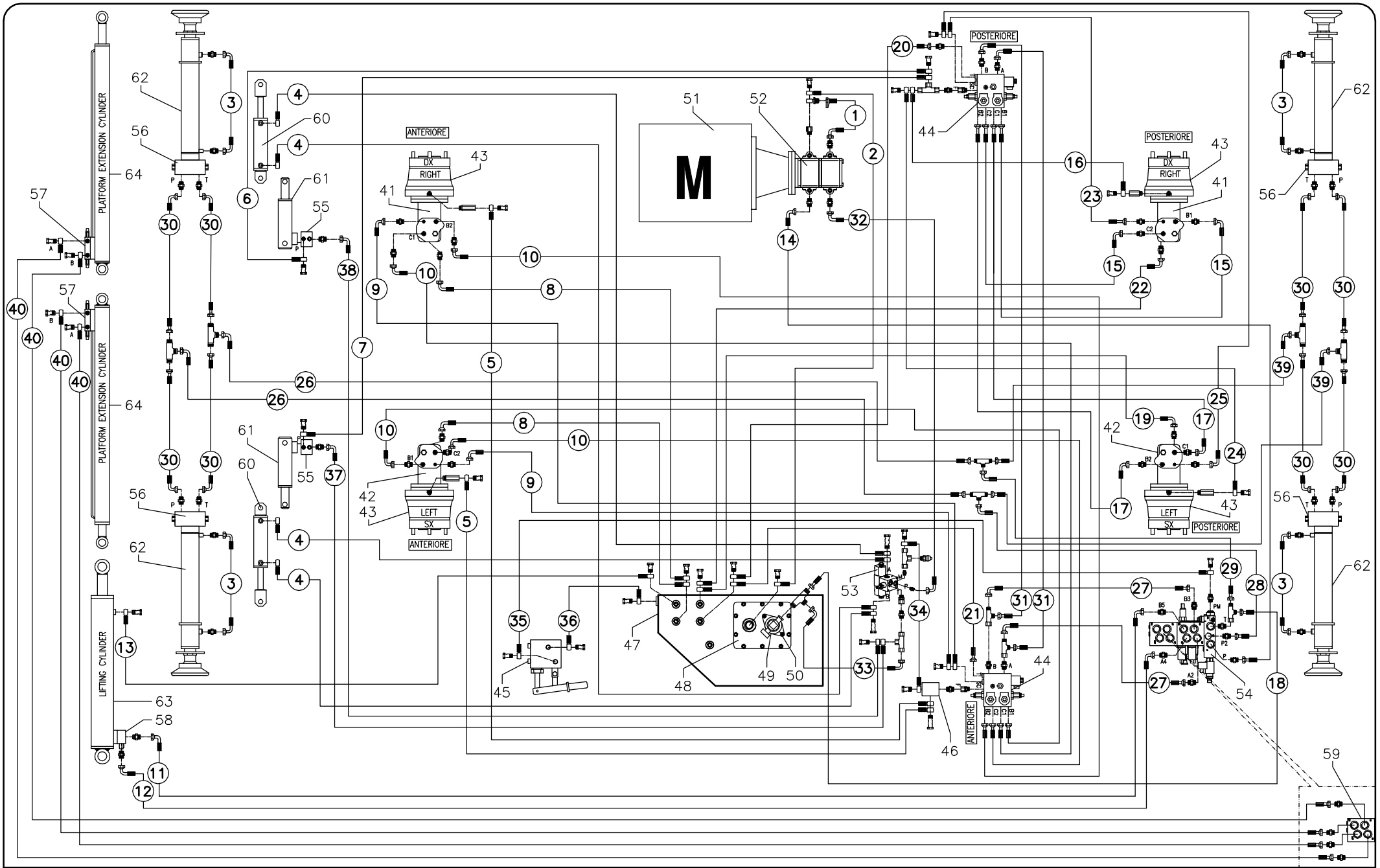

IMPIANTO IDRAULICO XL14 RTD
HYDRAULIC SYSTEM XL14 RTD

Tav.21-22

FIG.	CODICE	N°	DESCRIZIONE	DESCRIPTION	DESIGNATION	TEILBEZEICHNUNG	NOTE-NOTES-NOTES-NOTES
1	026.07.029	1	TUBO	HOSE	TUYAU	SCHLAUCH	
2	027.07.034	1	TUBO	HOSE	TUYAU	SCHLAUCH	
3	034.07.002	4	TUBO	HOSE	TUYAU	SCHLAUCH	
4	034.07.011	4	TUBO	HOSE	TUYAU	SCHLAUCH	
5	034.07.013	2	TUBO	HOSE	TUYAU	SCHLAUCH	
6	034.07.073	1	TUBO	HOSE	TUYAU	SCHLAUCH	
7	034.07.072	1	TUBO	HOSE	TUYAU	SCHLAUCH	
8	034.07.020	2	TUBO	HOSE	TUYAU	SCHLAUCH	
9	034.07.021	2	TUBO	HOSE	TUYAU	SCHLAUCH	
10	034.07.022	4	TUBO	HOSE	TUYAU	SCHLAUCH	
11	034.07.033	1	TUBO	HOSE	TUYAU	SCHLAUCH	
12	034.04.034	1	TUBO	HOSE	TUYAU	SCHLAUCH	
13	034.07.035	1	TUBO	HOSE	TUYAU	SCHLAUCH	
14	034.07.036	1	TUBO	HOSE	TUYAU	SCHLAUCH	
15	034.07.043	2	TUBO	HOSE	TUYAU	SCHLAUCH	
16	034.07.044	1	TUBO	HOSE	TUYAU	SCHLAUCH	
17	034.07.046	2	TUBO	HOSE	TUYAU	SCHLAUCH	
18	034.07.048	1	TUBO	HOSE	TUYAU	SCHLAUCH	
19	034.07.051	1	TUBO	HOSE	TUYAU	SCHLAUCH	
20	034.07.052	1	TUBO	HOSE	TUYAU	SCHLAUCH	
21	034.07.053	1	TUBO	HOSE	TUYAU	SCHLAUCH	
22	034.07.055	1	TUBO	HOSE	TUYAU	SCHLAUCH	
23	034.07.056	1	TUBO	HOSE	TUYAU	SCHLAUCH	
24	034.07.057	1	TUBO	HOSE	TUYAU	SCHLAUCH	
25	034.07.058	1	TUBO	HOSE	TUYAU	SCHLAUCH	
26	034.07.061	2	TUBO	HOSE	TUYAU	SCHLAUCH	
27	034.07.062	2	TUBO	HOSE	TUYAU	SCHLAUCH	
28	034.07.064	1	TUBO	HOSE	TUYAU	SCHLAUCH	
29	034.07.063	1	TUBO	HOSE	TUYAU	SCHLAUCH	
30	034.07.065	8	TUBO	HOSE	TUYAU	SCHLAUCH	
31	034.07.066	2	TUBO	HOSE	TUYAU	SCHLAUCH	
32	034.07.067	1	TUBO	HOSE	TUYAU	SCHLAUCH	
33	034.07.068	1	TUBO	HOSE	TUYAU	SCHLAUCH	
34	034.07.069	1	TUBO	HOSE	TUYAU	SCHLAUCH	
35	034.07.070	1	TUBO	HOSE	TUYAU	SCHLAUCH	
36	034.07.071	1	TUBO	HOSE	TUYAU	SCHLAUCH	
37	034.07.019	1	TUBO	HOSE	TUYAU	SCHLAUCH	
38	034.07.018	1	TUBO	HOSE	TUYAU	SCHLAUCH	
39	034.07.074	2	TUBO	HOSE	TUYAU	SCHLAUCH	
40	034.07.023	4	TUBO	HOSE	TUYAU	SCHLAUCH	ESTENSIONE IDRAULICA / HYDRAULIC EXTENSION
							TAV. 21a/22

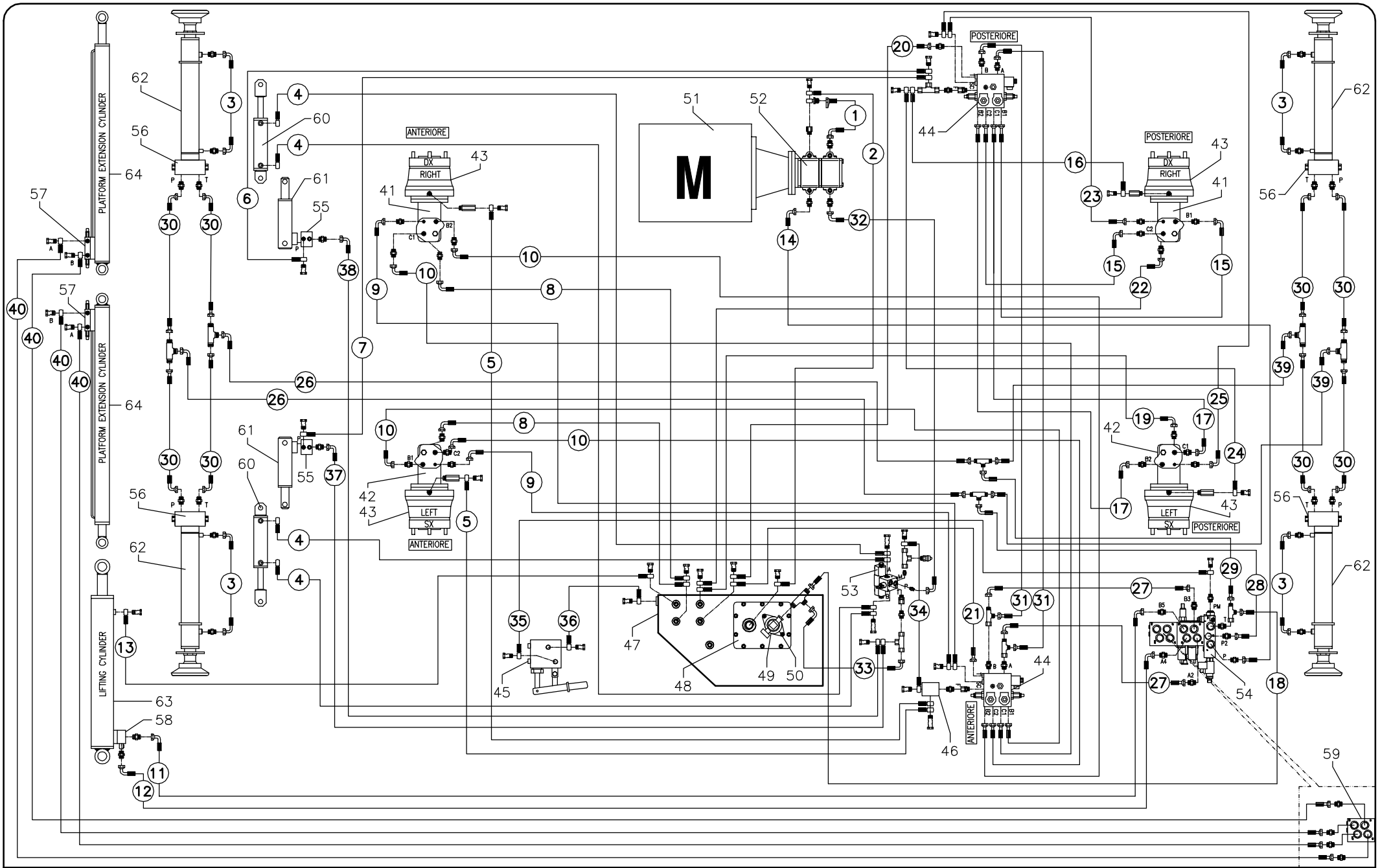

IMPIANTO IDRAULICO XL14 RTD
HYDRAULIC SYSTEM XL14 RTD

Tav.21-22

FIG.	CODICE	N°	DESCRIZIONE	DESCRIPTION	DESIGNATION	TEILBEZEICHNUNG	NOTE-NOTES-NOTES-NOTES
41	020302	2	MOTORE IDRAULICO	HYDRAULIC MOTOR	MOTEUR HYDRAULIQUE	MOTOR	DX, RIGHT
42	020303	2	MOTORE IDRAULICO	HYDRAULIC MOTOR	MOTEUR HYDRAULIQUE	MOTOR	SX, LEFT
43	020458	4	RIDUTTORE	REDUCERS	REDUCTEUR	UNTERSETZUNGSGETRIEBE	
44	021665	2	PIASTRA TRAZIONE	TRACTION PLATE	GROUPE TRACTION	ANTRIEBSPLATTE	TRAZIONE / DRIVE
45	021735	1	POMPA A MANO	PUMP	POMPE	PUMP	
46	021544	1	VALVOLA	VALVE	SOUPAPE	VENTIL	FLIP-FLOP
47	034.09.008	1	SERBATOIO IDRAULICO	OIL TANK	RESERVOIR	HYDRAULIKOELTANK	
48	026.09.004	1	COPERCHIO	CAP	COUVERCLE	DECKEL	
49	020896	1	FILTRO	OIL FILTER	TILTRE	HYDRAULIKOELFILTER	
50	022224	1	CARTUCCIA	CARTRIGE	CARTOUCE	HERAUSNEHMEN	
51	022059	1	MOTORE DIESEL	DIESEL MOTOR	MOTEUR A GAS-OIL	DIESELMOTOR	
52	022251	1	POMPA DOPPIA	PUMP	POMPE	PUMP	
53	021661	1	ELETTROVALVOLE	SOLENOID VALVES	ELECTROVANNES	ELEKTROVENTIL	STERZO / STEERING
54	021932	1	PIASTRA	PLATE	GROUPE	PLATTE	SOLLEVAMENTO / LIFTING
55	021589	2	VALVOLA	VALVE	SOUPAPE	VENTIL	PER CILINDRO ASSALE / FOR AXLE CYLINDER
56	021792	4	VALVOLA	VALVE	SOUPAPE	VENTIL	PER LIVELLATORI / FOR LEVELLERS
57	020865	2	VALVOLA	VALVE	SOUPAPE	VENTIL	PER CILINDRO ESTENSIONE / FOR EXTENSION CYLINDER
58	020101	1	ELETTROVALVOLE	SOLENOID VALVES	ELECTROVANNES	ELEKTROVENTIL	PER CILINDRO SOLLEVAMENTO / FOR LIFTING CYLINDER
59	021933	1	PIASTRA	PLATE	GROUPE	PLATTE	PER DOPPIA ESTENSIONE / FOR DOUBLE EXTENSION
60	014.09.001	2	CILINDRO	CYLINDER	VERIN	ZYLINDER	STERZO / STEERING
61	026.09.001	2	CILINDRO	CYLINDER	VERIN	ZYLINDER	ASSALE / AXLE
62	034.09.002	4	CILINDRO	CYLINDER	VERIN	ZYLINDER	LIVELLATORE / LEVELLER
63	010.09.001	1	CILINDRO	CYLINDER	VERIN	ZYLINDER	SOLLEVAMENTO / LIFTING
64	034.09.001	2	CILINDRO	CYLINDER	VERIN	ZYLINDER	DOPPIA ESTENSIONE / DOUBLE EXTENSION
							TAV. 21b/22

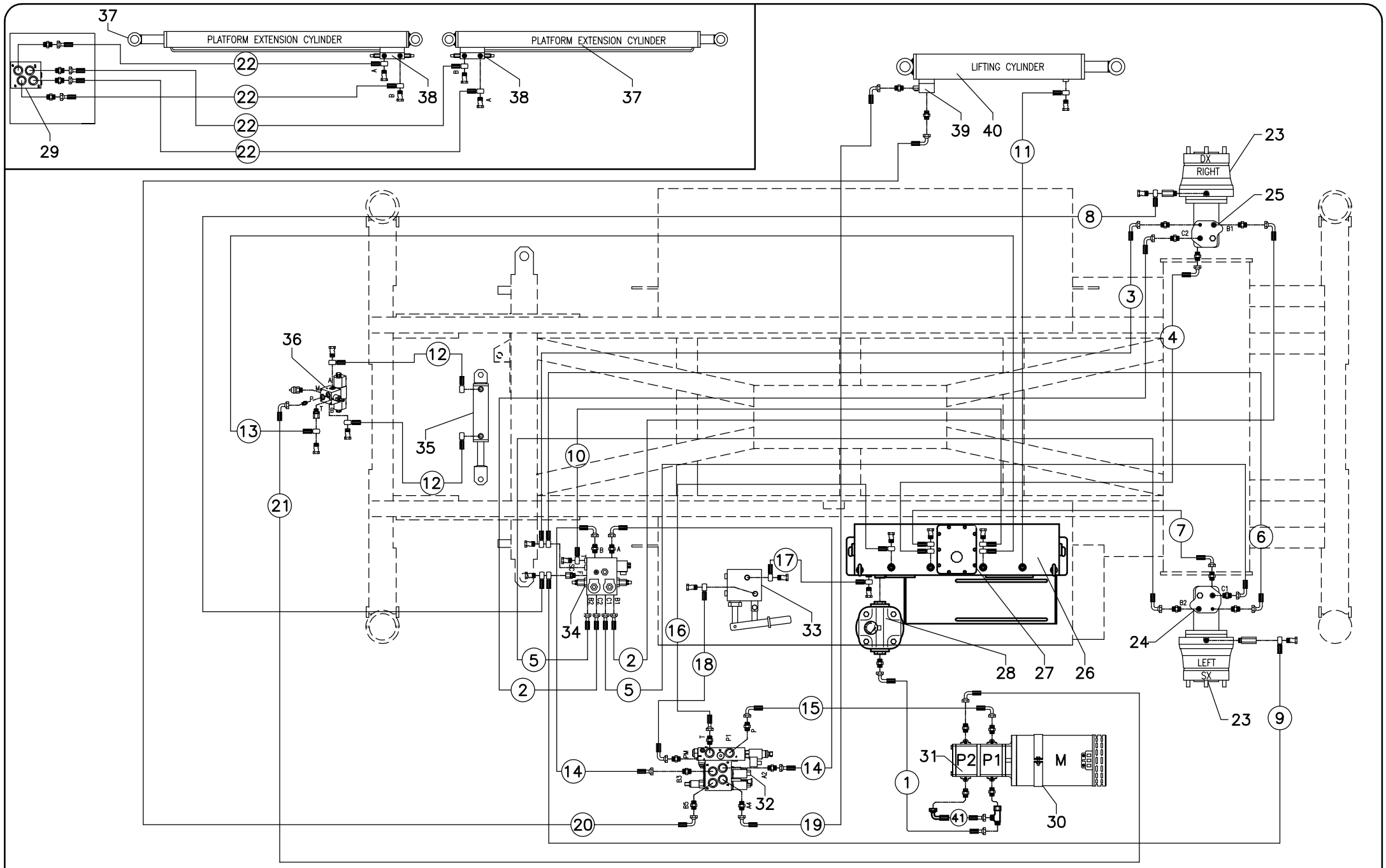

IMPIANTO IDRAULICO XL11 E XL14 E

HYDRAULIC SYSTEM XL11 E XL14 E

Tav. 22-22

FIG.	CODICE	N°	DESCRIZIONE	DESCRIPTION	DESIGNATION	TEILBEZEICHNUNG	NOTE-NOTES-NOTES-NOTES
1	023.07.005	1	TUBO	HOSE	TUYAU	SCHLAUCH	
2	027.07.007	2	TUBO	HOSE	TUYAU	SCHLAUCH	
3	027.07.008	1	TUBO	HOSE	TUYAU	SCHLAUCH	
4	027.07.009	1	TUBO	HOSE	TUYAU	SCHLAUCH	
5	027.07.010	2	TUBO	HOSE	TUYAU	SCHLAUCH	
6	027.07.011	1	TUBO	HOSE	TUYAU	SCHLAUCH	
7	027.07.012	1	TUBO	HOSE	TUYAU	SCHLAUCH	
8	027.07.013	1	TUBO	HOSE	TUYAU	SCHLAUCH	
9	027.07.014	1	TUBO	HOSE	TUYAU	SCHLAUCH	
10	027.07.015	1	TUBO	HOSE	TUYAU	SCHLAUCH	
11	027.07.018	1	TUBO	HOSE	TUYAU	SCHLAUCH	
12	027.07.026	2	TUBO	HOSE	TUYAU	SCHLAUCH	
13	027.07.027	1	TUBO	HOSE	TUYAU	SCHLAUCH	
14	027.07.040	2	TUBO	HOSE	TUYAU	SCHLAUCH	
15	027.07.041	1	TUBO	HOSE	TUYAU	SCHLAUCH	
16	027.07.042	1	TUBO	HOSE	TUYAU	SCHLAUCH	
17	027.07.043	1	TUBO	HOSE	TUYAU	SCHLAUCH	
18	027.07.044	1	TUBO	HOSE	TUYAU	SCHLAUCH	
19	027.07.045	1	TUBO	HOSE	TUYAU	SCHLAUCH	
20	027.07.046	1	TUBO	HOSE	TUYAU	SCHLAUCH	
21	027.07.047	1	TUBO	HOSE	TUYAU	SCHLAUCH	
22	034.07.023	4	TUBO	HOSE	TUYAU	SCHLAUCH	ESTENSIONE IDRAULICA / HYDRAULIC EXTENSION
							TAV. 22a/22

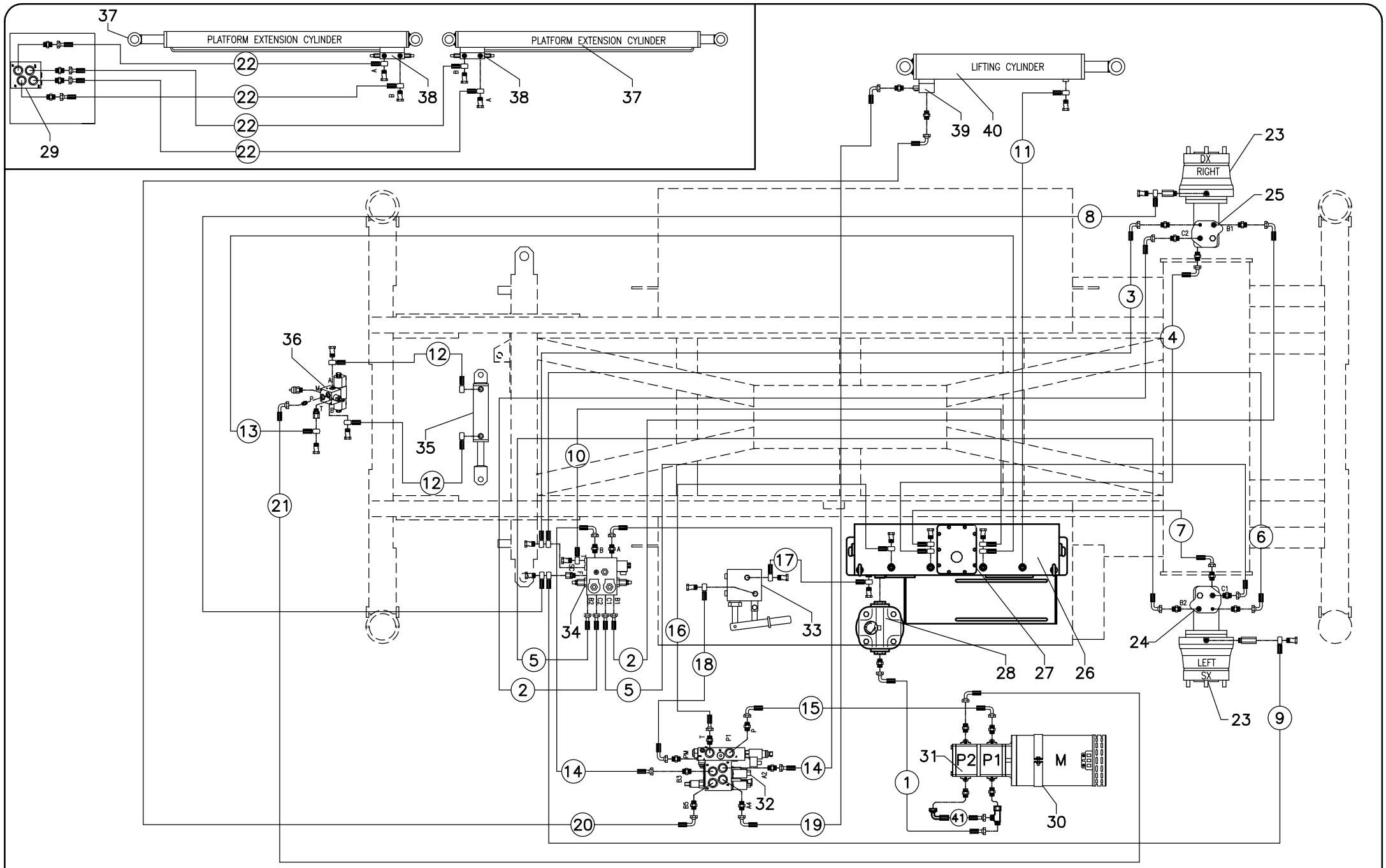

IMPIANTO IDRAULICO XL11 E XL14 E

HYDRAULIC SYSTEM XL11 E XL14 E

Tav. 22-22

FIG.	CODICE	N°	DESCRIZIONE	DESCRIPTION	DESIGNATION	TEILBEZEICHNUNG	NOTE-NOTES-NOTES-NOTES
23	020458	2	RIDUTTORE	REDUCERS	REDUCTEUR	UNTERSETZUNGSGETRIEBE	
24	020887	1	MOTORE IDRAULICO	HYDRAULIC MOTOR	MOTEUR HYDRAULIQUE	MOTOR	
25	020886	1	MOTORE IDRAULICO	HYDRAULIC MOTOR	MOTEUR HYDRAULIQUE	MOTOR	
26	023.09.002	1	SERBATOIO IDRAULICO	OIL TANK	RESERVOIR	HYDRAULIKOELTANK	
27	023.09.007	1	COPERCHIO	CAP	COUVERCLE	DECKEL	
28	020592	1	FILTRO	OIL FILTER	TILTRE	HYDRAULIKOELFILTER	
29	021933	1	PIASTRA	PLATE	GROUPE	PLATTE	PER DOPPIA ESTENSIONE / FOR DOUBLE EXTENSION
30	020590	1	MOTORE ELETTRICO	ELECTRIC MOTOR	MOTEUR ELECTRIQUE	ELEKTRISCH MOTOR	
31	020827	1	POMPA DOPPIA	PUMP	POMPE	PUMP	Valid Until 30-09-2014
31	023578	1	POMPA DOPPIA	PUMP	POMPE	PUMP	Valid From 01-10-2014
32	021932	1	PIASTRA	PLATE	GROUPE	PLATTE	SOLLEVAMENTO / LIFTING
33	021735	1	POMPA A MANO	PUMP	POMPE	PUMP	
34	021665	1	PIASTRA TRAZIONE	TRACTION PLATE	GROUPE TRACTION	ANTRIEBSPLATTE	TRAZIONE / DRIVE
35	014.09.001	1	CILINDRO	CYLINDER	VERIN	ZYLINDER	STERZO / STEERING
36	021661	1	ELETTROVALVOLA	SOLENOID VALVE	ELECTROVANNE	ELEKTROVENTIL	STERZO / STEERING
37	034.09.001	2	CILINDRO	CYLINDER	VERIN	ZYLINDER	DOPPIA ESTENSIONE / DOUBLE EXTENSION
38	020865	2	VALVOLA	VALVE	SOUPAPE	VENTIL	PER CILINDRO ESTENSIONE / FOR EXTENSION CYLINDER
39	020101	1	VALVOLA	VALVE	SOUPAPE	VENTIL	PER CILINDRO SOLLEVAMENTO / FOR LIFTING CYLINDER
40	010.09.001	1	CILINDRO	CYLINDER	VERIN	ZYLINDER	SOLLEVAMENTO / LIFTING
41	024.07.028	1	TUBO	HOSE	TUYAU	SCHLAUCH	

TAV. 22b/22