PIATTAFORME AEREE SEMOVENTI
SELF-PROPELLED WORK-PLATFORMS
PLATEFORMES DE TRAVAIL AUTOMOTRICES
SELBSTFAHRENDE HUBARBEITSBÜHNEN
PLATAFORMAS ELEVADORAS AUTOPROPULSADAS
ZELFRIJDENDE HOOGWERKERS
SJÄLVGÅENDE ARBETSPLATTFORMAR
SAMOKRETNE RADNE PLATFORME

SERIE „X“ - „XS“

X8 EW WIND - X8 EN - X10 EW - X10 EW WIND - X10 EN - X12 EW
X12 EW WIND - X12 EN - X14 EW - X14 EW NP - X14 EN - X16 EW
XS7 E RESTYLING - XS8 E RESTYLING LIGHT - XS8 E RESTYLING
XS8 E RESTYLING WIND - XS9 E RESTYLING

CATALOGO RICAMBI
SPARE PARTS CATALOG
CATALOGUE PIECES DE RECHANGE
ERSATZTEILKATALOG
CATALOGO PIEZAS DE REPUESTO

AIRO è una divisione ***TIGIEFFE SRL***
Via Villasuperiore, 82 - 42045 Luzzara (RE) ITALIA-
☏ +39-0522-977365 - 🖷 +39-0522-977015
WEB: www.airo.com

NORME PER LE ORDINAZIONI DI PARTI DI RICAMBIO.	HOW TO ORDER SPARE PARTS.	COMMENT COMMANDER LES PIECES.	HINWEISE FÜR DIE ERSATZTEIL- BESTELLUNG.
Le ordinazioni devono essere corredate dalle seguenti indicazioni: - NUMERO DI MATRICOLA DELLA MACCHINA; - NUMERO DI CODICE COMPLETO DEL PARTICOLARE RICHIESTO; - QUANTITA' RICHIESTA.	Orders for spare parts must be provided with the following indications: - TRUCK SERIAL NUMBER; - COMPLETE PART NUMBER OF THE ITEM; - QUANTITY.	Sur les commandes doivent être reportés les renseignements suivants: - NR. DE LA MACHINE; - NR. DE CODE COMPLET DE LA PIECE DEMANDEE; - QUANTITE SOUHAITEE.	Die Bestellungen müßen folgende Angaben anthalten: - FAHRGESTELL-NUMMER DER FAHRZEUGES; - KOMPLETTE ERSATZTEIL-NUMMER DES GEFRAGTEN TEILES; - GEWÜNSCHTE MENGE.

Gruppo - Unit - Groupe -	Descrizione	Description	Description	Bezeichnung
Tav. 01-25	Struttura fissa	Fixed structure	Structure fixe	Grundrahmen fixer
Tav. 02-25	Sterzo e Pot-Hole	Steering assembly and Pot-Hole	Groupe de direction et Pot-Hole	Lenkung und Pot-Hole
Tav. 03-25	Box destro e sinistro	Left and right boxes	Gauche et droite boîte	Links und rechts box
Tav. 04-25	Struttura di soll. X8EW - X8EN	Lifting structure X8EW - X8EN	Structure mobile X8EW - X8EN	Grundrahmen Beweglicher X8EW - X8EN
Tav. 05-25	Struttura di soll. X10EW – X10EN	Lifting structure X10EW – X10EN	Structure mobile X10EW – X10EN	Grundrahmen Beweglicher X10EW–X10EN
Tav. 06-25	Struttura di soll. X12EW - X12EN	Lifting structure X12EW - X12EN	Structure mobile X12EW - X12EN	Grundrahmen Beweglicher X12EW - X12EN
Tav. 07-25	Struttura di soll. X14EW – X14 EN	Lifting structure X14EW – X14 EN	Structure mobile X14EW – X14 EN	Grundrahmen Beweglicher X14EW – X14 EN
Tav. X16 - 25	Struttura di soll. X16EW	Lifting structure X16EW	Structure mobile X16EW	Grundrahmen Beweglicher X16EW
Tav. 08-25	Piattaforma	Platform	Plateforme	Plattform
Tav. 09-25	Scatola comandi a terra	Control box	Commandes	Bedienungselemente
Tav. 10-25	Scatola comandi piattaforma	Control box	Commandes	Bedienungselemente
Tav. 11-25	Cilindro sterzo	Steering cylinder	Vérin de braquage	Lenkzylinder
Tav. 12-25	Cilindro sollevamento	Lifting cylinder	Vérin de lévage	Hubzylinder
Tav. 13-25	Impianto idraulico	Hydraulic system	Hydraulique base	Hydraulikanlage
Tav. 14-25	carro base XS E RESTYLING	Fixed structure XS E RESTYLING	Structure fixe XS E RESTYLING	Grundrahmen fixer XS E RESTYLING
Tav. 15-25	Sterzo e Pot-Hole XS E RESTYLING	Steering assembly and Pot-Hole XS E RESTYLING	Groupe de direction et Pot-Hole XS E RESTYLING	Lenkung und Pot-Hole XS E RESTYLING
Tav. 16-25	Box destro e sinistro XS E RESTYLING	Left and right boxes XS E RESTYLING	Gauche et droite boîte XS E RESTYLING	Links und rechts box XS E RESTYLING
Tav. 17-25	Struttura di sollevamento XS7 E RESTYLING	Lifting structure sollevamento XS7 E RESTYLING	Structure mobile sollevamento XS7 E RESTYLING	Grundrahmen Beweglicher sollevamento XS7 E RESTYL.
Tav. 18-25	Struttura di sollevamento XS8 E RESTYLING	Lifting structure sollevamento XS8 E RESTYLING	Structure mobile sollevamento XS8 E RESTYLING	Grundrahmen Beweglicher sollevamento XS8 E RESTYL.
Tav. 19-25	Struttura di sollevamento XS9 E RESTYLING	Lifting structure sollevamento XS9 E RESTYLING	Structure mobile sollevamento XS9 E RESTYLING	Grundrahmen Beweglicher sollevamento XS9 E RESTYL.
Tav. 20-25	Piattaforma XS E RESTYLING	Platform XS E RESTYLING	Plateforme XS E RESTYLING	Plattform XS E RESTYLING
Tav. 21-25	Scatola comandi a terra XS E RESTYLING	Control box XS E RESTYLING	Commandes XS E RESTYLING	Bedienungselemente XS E RESTYLING
Tav. 22-25	Scatola comandi piattaforma XS E RESTYLING	Control box XS E RESTYLING	Commandes XS E RESTYLING	Bedienungselemente XS E RESTYLING
Tav. 23-25	Cilindro sterzo XS E RESTYLING	Steering cylinder XS E RESTYLING	Vérin de braquage XS E RESTYLING	Lenkzylinder XS E RESTYLING
Tav. 24-25	Cilindro sollevamento XS E RESTYLING	Lifting cylinder XS E RESTYLING	Vérin de lévage XS E RESTYLING	Hubzylinder XS E RESTYLING
Tav. 25-25	Impianto idraulico XS E RESTYLING	Hydraulic system XS E RESTYLING	Hydraulique base XS E RESTYLING	Hydraulikanlage XS E RESTYLING

La **TIGIEFFE Srl** si riserva , al fine di seguire l' evoluzione tecnica , di apportare modifiche e cambiamenti ai suoi prodotti in qualsiasi momento e senza nessun preavviso.
With the purpose of following the technical evolution , **TIGIEFFE Srl** has the right of effecting modifications and changements to its products at any time.
Afin de suivre l' évolution technique , la S.té **TIGIEFFE Srl** pourra effectuer des modifications et des changements à ses produits à n' importe quel moment.
Der Konstrukteur , Firma **TIGIEFFE Srl** , behält sich Änderungen und Verbesserungen vor , die dem technischen Fortschritt der Fahrzeuge dienen.

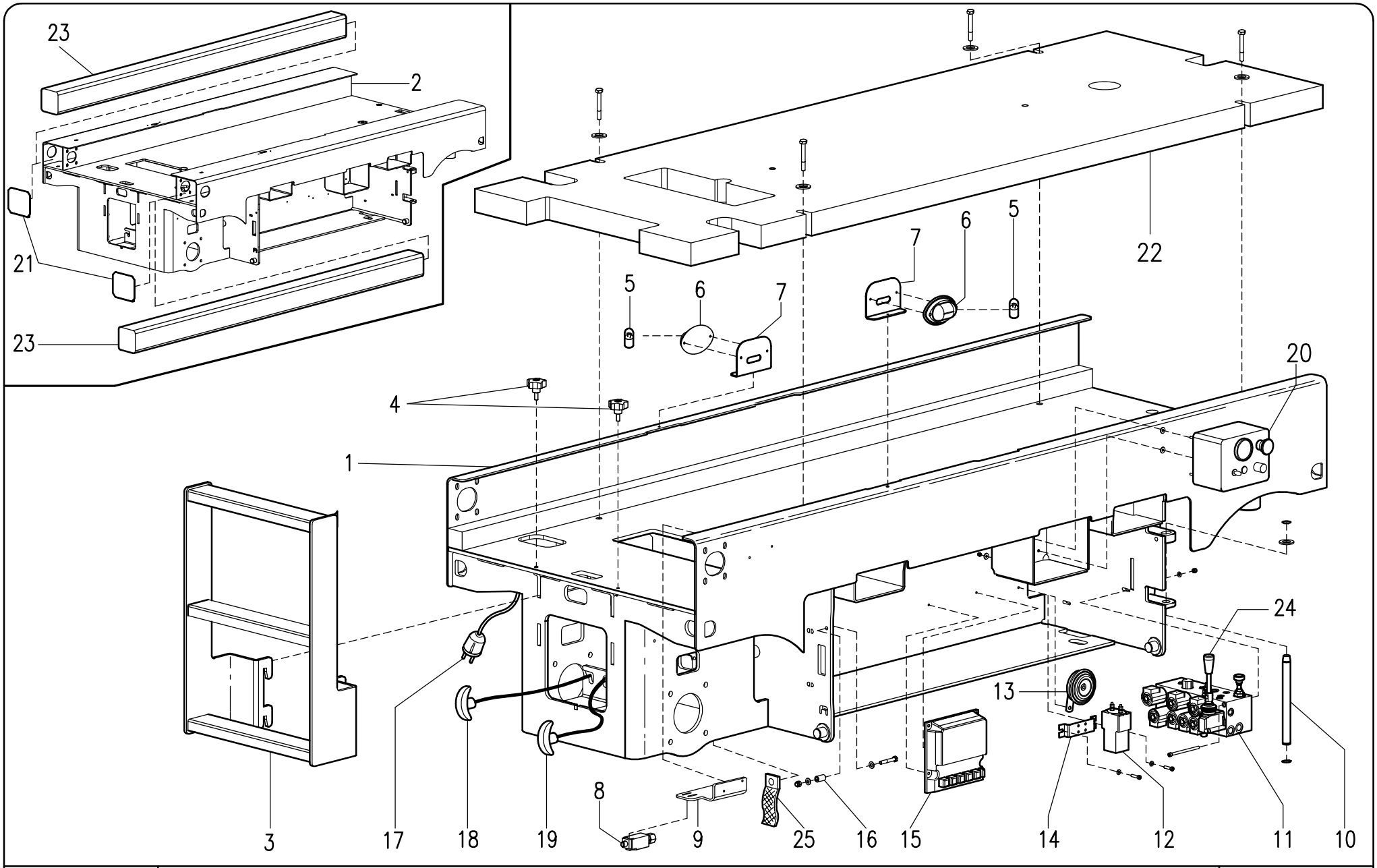

AIRO

CARRO BASE SERIE X
FIXED STRUCTURE SERIES X

Tav. 01-25

FIG.	CODICE	N°	DESCRIZIONE	DESCRIPTION	DESIGNATION	TEILBEZEICHNUNG	NOTE-NOTES-NOTES-NOTES
1	046.01.022	1	CARRO BASE	CHASSIS	CHASSIS	FAHRGESTELL	X8EN - X10EN - X12EN
2	045.01.090	1	CARRO BASE	CHASSIS	CHASSIS	FAHRGESTELL	X8EW - X10EW - X12EW - X14EW
3	045.01.045	1	SCALETTA	STAIRS	ESCALIER	EINSTIEGTREPPE	X8EW - X8EN - X10EW -X10EN
3	045.01.096	1	SCALETTA	STAIRS	ESCALIER	EINSTIEGTREPPE	X12EW - X12EN
3	045.01.046	1	SCALETTA	STAIRS	ESCALIER	EINSTIEGTREPPE	X14EW
4	022699	2	POMOLO	KNOB	POIGNEE	BALLENGRIFF	
5	022367	2	LAMPADINA	LAMP	LAMP	LAMP	
6	022279	2	GIROFARO	ROTATING BEACON	GIROPHARE	RUNDUMLEUCHTEN	
7	046.01.010	2	SUPPORTO	SUPPORT	APPUI	UNTERSTÜTZUNG	X8EN - X10EN - X12EN
8	020924	1	MICROINTERRUTTORE	MICROSWITCH	MICROINTERUPTEUR	MIKROSCHALTER	
9	045.01.108	1	SUPPORTO	SUPPORT	APPUI	UNTERSTÜTZUNG	
10	045.01.027	2	PERNO	PIN	AXE	BOLZEN	
11	022656	1	BLOCCO IDRAULICO	HYDRAULIC BLOCK	BLOC HYDRAULIQUE	HYDRAULISCHER BLOCK	X8EW - X8EN - X10EW -X10EN
11	022618	1	BLOCCO IDRAULICO	HYDRAULIC BLOCK	BLOC HYDRAULIQUE	HYDRAULISCHER BLOCK	X12EW - X12EN - X14EW
12	020161	1	TELERUTTORE	CONTROL SWITCH	TELERUPTEUR	SCHUETZE	
13	021900	1	CLAXON	CLAXON	CLAXON	CLAXON	
14	020164	1	SUPPORTO	SUPPORT	APPUI	UNTERSTÜTZUNG	
15	022604	1	CONTROLLER	CONTROLLER	CONTROLLER	CONTROLLER	
16	037.01.037	1	SPESSORE	THICKNESS	EPAISSEUR	STARKE	
17	022657	1	SPINA	THORN	ÉPINE	STECKDOSE	
18	045.09.004	1	CAVO	CABLE	CABLE	KABEL	
19	049.09.001	1	CAVO	CABLE	CABLE	KABEL	X12EW - X12EN - X14EW
19	052.09.001	1	CAVO	CABLE	CABLE	KABEL	X16EW
20	045.08.006	1	SCATOLA COMANDI	CONTROL BOX	BOITE DE COMMANDES	STEUERPULT	
21	045.01.081	2	CHIUSURA	LOCK	SERRURE	VERRIEGELUNG	X10EW - X12EW - X14EW
22	050.01.003	1	ZAVORRA	COUNTERWEIGHT	CONTREPOIDS	GEGENGEWICHT	X12EN
22	048.01.001	1	ZAVORRA	COUNTERWEIGHT	CONTREPOIDS	GEGENGEWICHT	X10EN
23	051.01.001	2	ZAVORRA	COUNTERWEIGHT	CONTREPOIDS	GEGENGEWICHT	X14EW
23	047.01.001	2	ZAVORRA	COUNTERWEIGHT	CONTREPOIDS	GEGENGEWICHT	X10EW-WIND, X12EW-WIND
24	022700	1	LEVA	LEVER	LEVIER	HEBEL	
25	022022	1	SCARICACORRENTE	UNLOADER OF ELECTRICITY	DÉCHARGEUR DU ELECTRICITÉ	STROM ABLEITER	
							TAV. 01 - 25

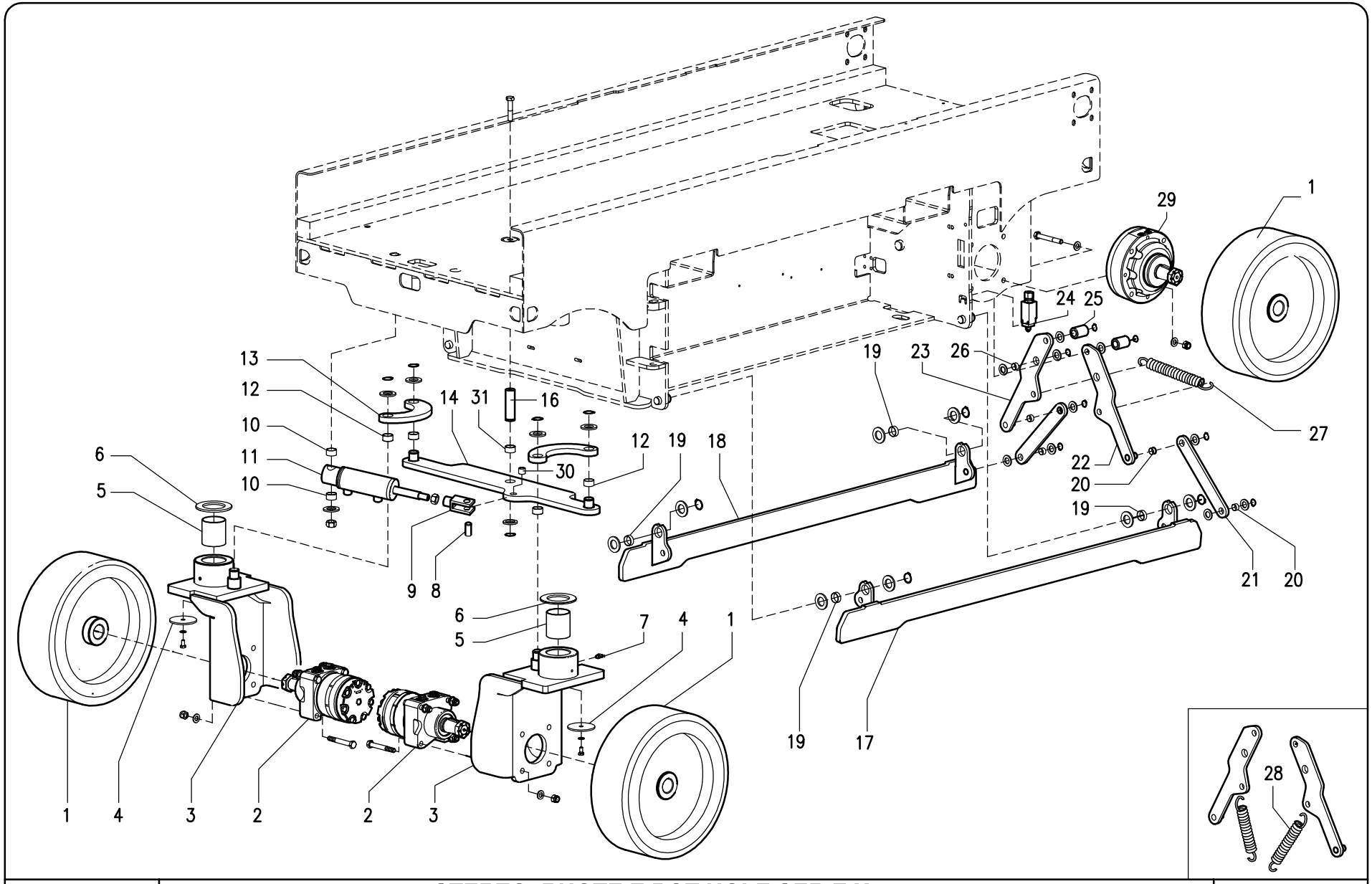

AIRO	STERZO, RUOTE E POT HOLE SERIE X STEERING, WHEELS AND POT HOLE SERIES X	Tav. 02-25

FIG.	CODICE	N°	DESCRIZIONE	DESCRIPTION	DESIGNATION	TEILBEZEICHNUNG	NOTE-NOTES-NOTES-NOTES
1	046.02.009	4	RUOTA ANTITRACCIA BIANCA	NON-MARKING WHITE TYRE	PNEU BLANC ANTI-TRACE	NICHT MARKIERENDE WEIß REIFE	
1	046.02.020	4	RUOTA ANTITRACCIA GRIGIA	NON-MARKING GREY TYRE	PNEU GRIS ANTI-TRACE	NICHT MARKIERENDE GRAU REIFE	
2	022050	2	MOTORE IDRAULICO	HYDRAULIC MOTOR	MOTEUR HYDRAULIQUE	HYDRAULIKMOTOR	X8EW - X8EN - X10EW - X10EN
2	022051	2	MOTORE IDRAULICO	HYDRAULIC MOTOR	MOTEUR HYDRAULIQUE	HYDRAULIKMOTOR	X12EW - X12EN - X14EW
3	045.02.002	2	MOZZO	HUB	MOYEU	NABE	
4	045.02.013	2	RONDELLA	WASHER	RONDELLE	SCHEIBE	
5	022623	2	BOCCOLA	BUSHING	BAGUE	BUECHE	
6	045.02.011	2	DISTANZIALE	SPACER	ENTRETOISE	DISTANZSCHEIBE	
7	900078	2	INGRASSATORE	GREASER	GRAISSEUR	SCHMIERNIPPEL	
8	022460	1	PERNO	PIN	AXE	BOLZEN	Valid Until 10-11-2014
8	900513	1	PERNO	PIN	AXE	BOLZEN	Valid From 11-11-2014
9	022458	1	FORCELLA	FORK	FOURCHETTE	GABEL	
10	024323	2	BOCCOLA	BUSHING	BAGUE	BUECHE	
11	037.09.004	1	CILINDRO STERZO	STEERING CYLINDER	VERIN DE BRAQUAGE	LENKZYLINDER	
12	021506	5	BOCCOLA	BUSHING	BAGUE	BUECHE	
13	046.02.008	2	BIELLA	SUPPORT	SUPPORT	UNTERSTÜTZUNG	X8EN - X10EN - X12EN
13	045.02.004	2	BIELLA	SUPPORT	SUPPORT	UNTERSTÜTZUNG	X8EW - X10EW - X12EW - X14EW
14	046.02.007	1	BARRA STERZO	TILLER BAR	BARRE DE TIMON	DEICHSELSTANGE	X8EN - X10EN - X12EN
14	045.02.012	1	BARRA STERZO	TILLER BAR	BARRE DE TIMON	DEICHSELSTANGE	X8EW - X10EW - X12EW - X14EW
16	045.02.016	1	PERNO	PIN	AXE	BOLZEN	
17	045.01.057	1	LEVA	LEVER	LEVIER	HEBEL	Valid Until 11-12-2015
17	045.01.116	1	LEVA	LEVER	LEVIER	HEBEL	Valid From 01-01-2016
18	045.01.056	1	LEVA	LEVER	LEVIER	HEBEL	Valid Until 11-12-2015
18	045.01.117	1	LEVA	LEVER	LEVIER	HEBEL	Valid From 01-01-2016
19	021587	4	BOCCOLA	BUSHING	BAGUE	BUECHE	
20	021056	4	BOCCOLA	BUSHING	BAGUE	BUECHE	Valid Until 31-12-2015
20	021057	4	BOCCOLA	BUSHING	BAGUE	BUECHE	Valid From 01-01-2016
21	045.01.052	2	BIELLA	SUPPORT	SUPPORT	UNTERSTÜTZUNG	Valid Until 31-12-2015
21	064.01.055	2	BIELLA	SUPPORT	SUPPORT	UNTERSTÜTZUNG	Valid From 01-01-2016
22	045.01.058	1	LEVA	LEVER	LEVIER	HEBEL	Valid Until 31-12-2015
22	045.01.114	1	LEVA	LEVER	LEVIER	HEBEL	Valid From 01-01-2016
23	045.01.059	1	LEVA	LEVER	LEVIER	HEBEL	Valid Until 31-12-2015
23	045.01.115	1	LEVA	LEVER	LEVIER	HEBEL	Valid From 01-01-2016
24	020924	2	MICROINTERRUTTORE	MICROSWITCH	MICROINTERUPTEUR	MIKROSCHALTER	
25	012.01.064	2	SPESSORE	THICKNESS	EPAISSEUR	STARKE	
26	022621	2	BOCCOLA	BUSHING	BAGUE	BUECHE	
27	021585	1	MOLLA	SPRING	RESSORT	FRÜHLING	X8EN - X10EN - X12EN
28	022652	2	MOLLA	SPRING	RESSORT	FRÜHLING	X8EW - X10EW - X12EW - X14EW
29	021564	2	FRENO	BRAKE	FREIN	BREMSE	
30	022702	1	BOCCOLA	BUSHING	BAGUE	BUECHE	
31	022703	1	BOCCOLA	BUSHING	BAGUE	BUECHE	Valid Until 31-12-2015
31	022179	1	BOCCOLA	BUSHING	BAGUE	BUECHE	Valid From 01-01-2016
							TAV. 02 - 25

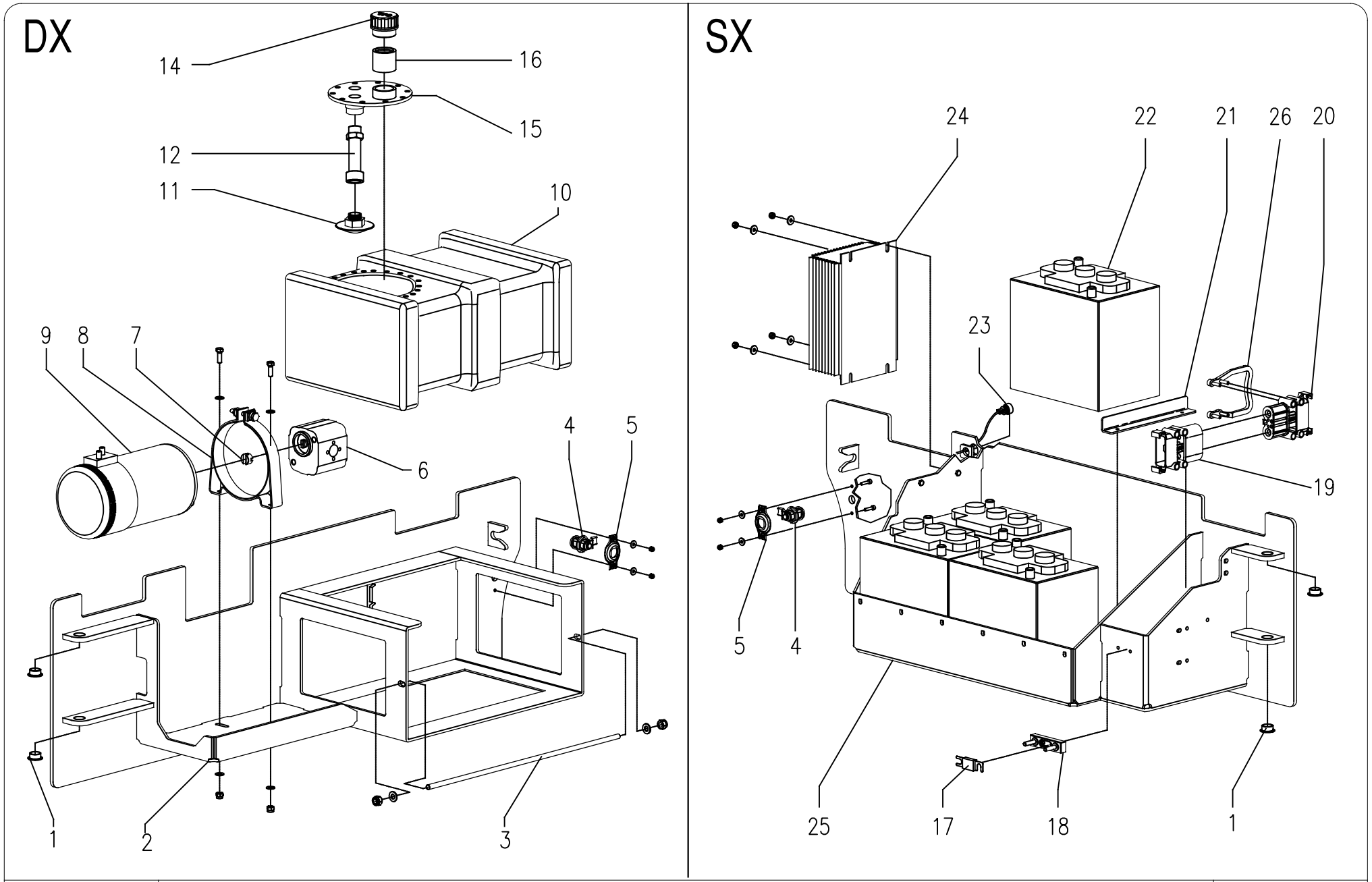

BOX SINISTRO E DESTRO SERIE X

LEFT AND RIGHT BOXES SERIES X

TAV. 03-25

FIG.	CODICE	N°	DESCRIZIONE	DESCRIPTION	DESIGNATION	TEILBEZEICHNUNG	NOTE-NOTES-NOTES-NOTES
1	022621	4	BOCCOLA	BUSHING	BAGUE	BUECHE	
2	045.01.087	1	BOX DESTRO	RIGHT BOX	DROITE BOÎTE	RECHTS BOX	X8EW - X8EN - X10EN - X10EW - X12EN - X12EW - X14EW
3	045.01.047	1	CHIUSURA	CLOSURE	CLÔTURE	CLOSURE	
4	021586	2	SERRATURA	SAFETY LOOK	SERRURE	SCHLOSS	
5	022624	2	STAFFA	BRACKET	ÉTRIER	BÜGEL	
6	022599	1	POMPA	PUMP	POMPE	PUMPE	X8EW - X8EN - X10EW - X10EN
6	022600	1	POMPA	PUMP	POMPE	PUMPE	X12EW - X12EN - X14EW
7	024615	1	GIUNTO	JOINT	JOINT	VERBINDUNG	X8EW - X8EN - X10EW - X10EN
7	024618	1	GIUNTO	JOINT	JOINT	VERBINDUNG	X12EW - X12EN - X14EW
8	022647	1	FISSAGGIO	FASTENING	FIXATION	BEFESTIGUNG	PER MOTORE HALDEX - Valid Until 30-04-2016
8	020591	1	FISSAGGIO	FASTENING	FIXATION	BEFESTIGUNG	PER MOTORE ISKRA
9	022597	1	MOTORE ELETTRICO	ELECTRIC MOTOR	MOTEUR ÉLECTRIQUE	ELEKTROMOTOR	X8EW - X8EN - X10EW - X10EN
9	022598	1	MOTORE ELETTRICO	ELECTRIC MOTOR	MOTEUR ÉLECTRIQUE	ELEKTROMOTOR	X12EW - X12EN - X14EW
10	022616	1	SERBATOIO	TANK	RESERVOIR	TANK	
11	022617	1	FILTRO	FILTER	FILTRE	FILTER	Valid Until 31-07-2015
11	022729	1	FILTRO	FILTER	FILTRE	FILTER	Valid From 01-08-2015
12	027014	2	PROLUNGA	EXTENSION	EXTENSION	VERLÄNGERUNG	Valid Until 31-01-2014
12	064.07.002	1	PROLUNGA	EXTENSION	EXTENSION	VERLÄNGERUNG	Valid From 01-02-2014
14	022622	1	TAPPO	PLUG	BOUCHON	VERSCHLUSS	
15	045.09.001	1	COPERCHIO	BONNET	COUVERCLE	KASTEN	
16	022677	1	PROLUNGA	EXTENSION	EXTENSION	VERLÄNGERUNG	
17	022091	1	FUSIBILE	FUSE	FUSIBLE	SICHERUNG	
18	020248	1	SUPPORTO	SUPPORT	SUPPORT	UNTERSTÜTZUNG	
19	022653	1	PRESA	CONNECTOR	PRISE	STECKER	
20	022654	1	SPINA	PLUG	ÉPINE	DORN	
21	029.11.036	1	FERMO	LATCH	ARRET	SISTIERUNG	X8EW - X8EN - X10EW - X10EN
22	020299	4	BATTERIA	BATTERY	BATTERIE	BATTERIE	X8EW - X8EN - X10EW - X10EN
22	022603	4	BATTERIA	BATTERY	BATTERIE	BATTERIE	X12EW - X12EN - X14EW
23	022099	1	INDICATORE	INDICATOR	INDICATEUR	ANZEIGE	
24	022098	1	CARICABATTERIE	BATTERY CHARGER	CARGEUR BATTERIE	BATTERIELADEGERAET	
25	045.01.062	1	BOX SINISTRO	LEFT BOX	GAUCHE BOÎTE	LINKS BOX	
26	022655	1	MANIGLIA	HANDLE	POIGNEE	HANDGRIFE	
							TAV. 03 - 25

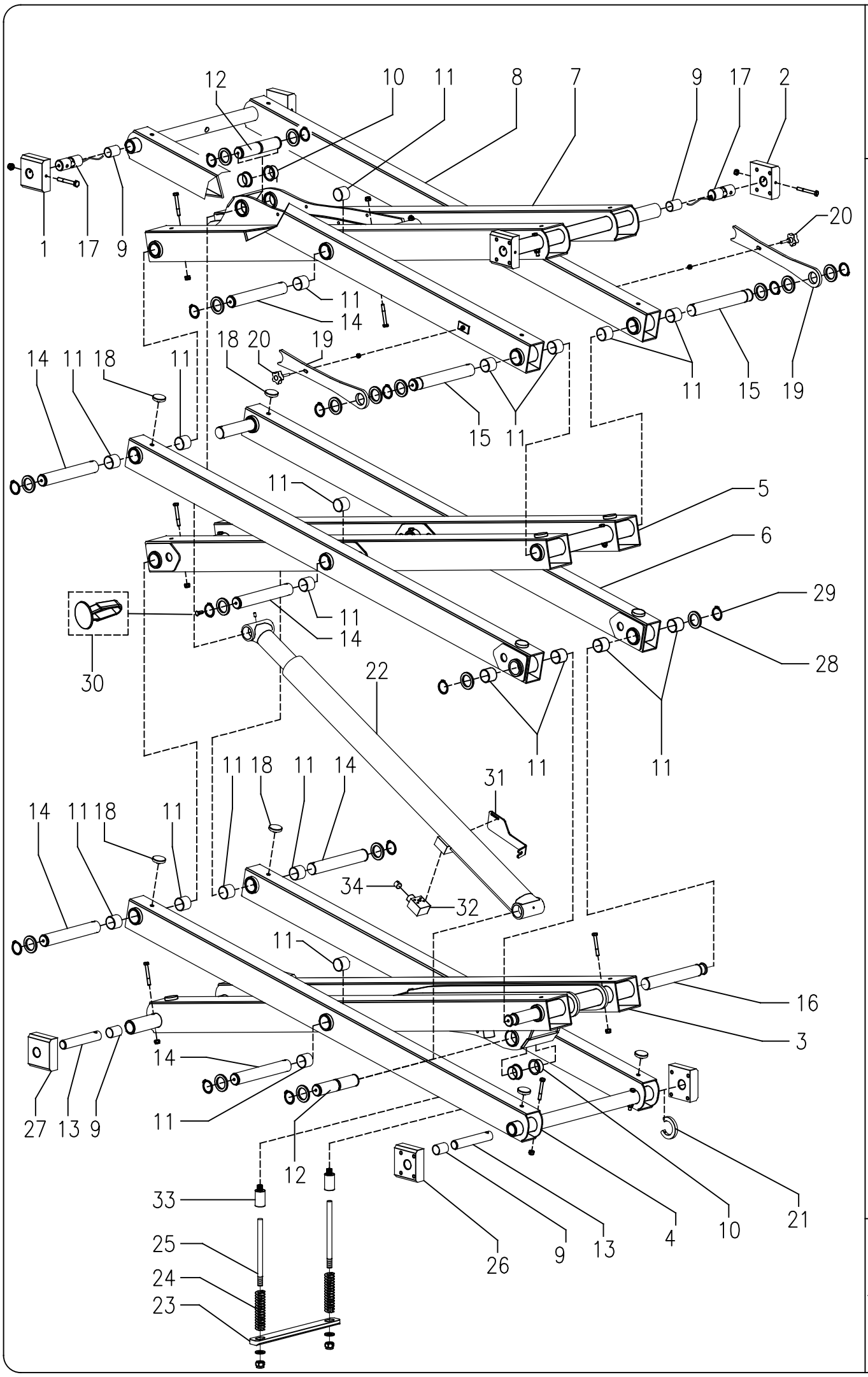

TAV. 04-25

STRUTTURA DI SOLLEVAMENTO X8EN - X8EW

LIFTING STRUCTURE X8EN - X8EW

AIRO

FIG.	CODICE	N°	DESCRIZIONE	DESCRIPTION	DESIGNATION	TEILBEZEICHNUNG	NOTE-NOTES-NOTES-NOTES
1	046.04.034	2	PATTINO	SLIDING BLOCK	PATIN	GLEITSTUECK	
2	046.04.035	2	PATTINO	SLIDING BLOCK	PATIN	GLEITSTUECK	
3	046.04.001	1	TELAIO	CASING	BATI	GESTELL	
4	046.04.005	1	TELAIO	CASING	BATI	GESTELL	
5	046.04.002	1	TELAIO	CASING	BATI	GESTELL	
6	046.04.007	2	BRACCIO	ARM	BRAS	HEBEL	
7	046.04.003	1	TELAIO	CASING	BATI	GESTELL	
8	046.04.008	1	TELAIO	CASING	BATI	GESTELL	
9	024028	8	BOCCOLA	BUSHING	BAGUE	BUECHE	
10	022057	4	BOCCOLA	BUSHING	BAGUE	BUECHE	
11	022056	28	BOCCOLA	BUSHING	BAGUE	BUECHE	
12	046.04.030	2	PERNO	PIN	AXE	BOLZEN	
13	046.04.028	4	PERNO	PIN	AXE	BOLZEN	
14	046.04.024	10	PERNO	PIN	AXE	BOLZEN	
15	046.04.025	2	PERNO	PIN	AXE	BOLZEN	
16	046.04.046	2	PERNO	PIN	AXE	BOLZEN	
17	046.04.048	4	PERNO STRUMENTATO	PIN	AXE	BOLZEN	Valid Until 31/08/2015
17	046.04.049	4	PERNO STRUMENTATO	PIN	AXE	BOLZEN	Valid From 01/09/2015
18	021237	12	TAMPONE	PLUG	TAMPON	PUFFER	
19	046.04.042	2	ARRESTO	LOCK	ARRET	SISTIERUNG	
20	021652	2	POMOLO	KNOB	POIGNEE	BALLENGRIFF	
21	046.04.044	2	CAMME	CAM	CAME	NOCKEN	
22	045.09.002	1	CILINDRO SOLLEVAMENTO	LIFTING CYLINDER	VÉRIN DE LÉVAGE	HUBZYLINDER	
23	046.04.009	1	PIATTO	FLAT	PLAT	PLATT	
24	021132	2	MOLLA	SPRING	RESSORT	FEDER	
25	012.04.035	2	GUIDA	GUIDE	GUIDE	FÜHRUNGSBAHN	
26	037.04.017	2	PATTINO	SLIDING BLOCK	PATIN	GLEITSTUECK	
27	037.04.020	2	PATTINO	SLIDING BLOCK	PATIN	GLEITSTUECK	
28	900303	22	RONDELLA	WASHER	RONDELLE	SCHEIBE	
29	900007	20	SEEGER	SEEGER	SEEGER	SEEGER	
30	025616	20	TAPPO	PLUG	BOUCHON	VERSCHLUSS	
31	045.09.005	1	SUPPORTO	SUPPORT	SUPPORT	HALTER	
32	022689	1	VALVOLA	VALVE	SOUPAPE	VENTIL	
33	046.04.047	2	PROLUNGA	EXTENSION	EXTENSION	VERLÄNGERUNG	
34	022690	1	SOLENOIDE	COIL	BOBINE	SPULE	
							TAV. 04 - 25

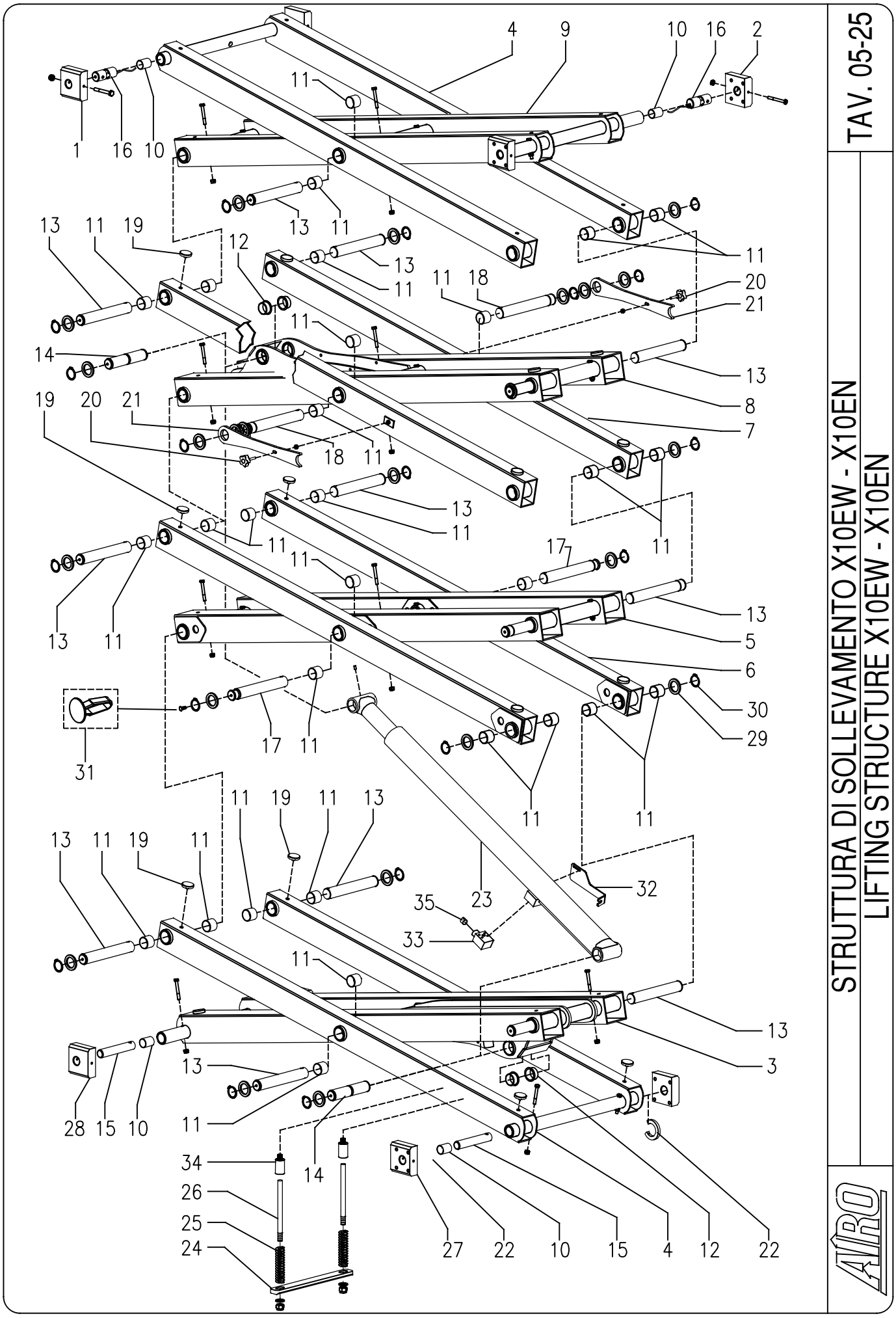
TAV. 05-25
STRUTTURA DI SOLLEVAMENTO X10EW - X10EN
LIFTING STRUCTURE X10EW - X10EN
AIRO

FIG.	CODICE	N°	DESCRIZIONE	DESCRIPTION	DESIGNATION	TEILBEZEICHNUNG	NOTE-NOTES-NOTES-NOTES
1	046.04.034	2	PATTINO	SLIDING BLOCK	PATIN	GLEITSTUECK	
2	046.04.035	2	PATTINO	SLIDING BLOCK	PATIN	GLEITSTUECK	
3	046.04.001	1	TELAIO	CASING	BATI	GESTELL	
4	046.04.005	2	TELAIO	CASING	BATI	GESTELL	
5	046.04.002	1	TELAIO	CASING	BATI	GESTELL	
6	046.04.007	2	BRACCIO	ARM	BRAS	HEBEL	
7	048.04.003	2	BRACCIO	ARM	BRAS	HEBEL	
8	048.04.001	1	TELAIO	CASING	BATI	GESTELL	
9	048.04.002	1	TELAIO	CASING	BATI	GESTELL	
10	024028	8	BOCCOLA	BUSHING	BAGUE	BUECHE	
11	022056	40	BOCCOLA	BUSHING	BAGUE	BUECHE	
12	022057	4	BOCCOLA	BUSHING	BAGUE	BUECHE	
13	046.04.024	16	PERNO	PIN	AXE	BOLZEN	
14	046.04.030	2	PERNO	PIN	AXE	BOLZEN	
15	046.04.028	4	PERNO	PIN	AXE	BOLZEN	
16	046.04.048	4	PERNO STRUMENTATO	PIN	AXE	BOLZEN	Valid Until 31/08/2015
16	046.04.049	4	PERNO STRUMENTATO	PIN	AXE	BOLZEN	Valid From 01/09/2015
17	046.04.046	2	PERNO	PIN	AXE	BOLZEN	
18	046.04.025	2	PERNO	PIN	AXE	BOLZEN	
19	021237	16	TAMPONE	PLUG	TAMPON	PUFFER	
20	021652	2	POMOLO	KNOB	POIGNEE	BALLENGRIFF	
21	046.04.042	2	ARRESTO	LOCK	ARRET	SISTIERUNG	
22	046.04.044	2	CAMME	CAM	CAME	NOCKEN	
23	045.09.002	1	CILINDRO SOLLEVAMENTO	LIFTING CYLINDER	VÉRIN DE LÉVAGE	HUBZYLINDER	
24	045.04.009	1	PIATTO	FLAT	PLAT	PLATT	X10EW
24	046.04.009	1	PIATTO	FLAT	PLAT	PLATT	X10EN
25	021132	2	MOLLA	SPRING	RESSORT	FEDER	
26	012.04.035	2	GUIDA	GUIDE	GUIDE	FÜHRUNGSBAHN	
27	037.04.017	2	PATTINO	SLIDING BLOCK	PATIN	GLEITSTUECK	
28	037.04.020	2	PATTINO	SLIDING BLOCK	PATIN	GLEITSTUECK	
29	900303	28	RONDELLA	WASHER	RONDELLE	SCHEIBE	
30	900007	26	SEEGER	SEEGER	SEEGER	SEEGER	
31	025616	26	TAPPO	PLUG	BOUCHON	VERSCHLUSS	
32	045.09.005	1	SUPPORTO	SUPPORT	SUPPORT	HALTER	
33	022689	1	VALVOLA	VALVE	SOUPAPE	VENTIL	
34	046.04.047	2	PROLUNGA	EXTENSION	EXTENSION	VERLÄNGERUNG	X10EN
35	022690	1	SOLENOIDE	COIL	BOBINE	SPULE	
							TAV. 05 - 25

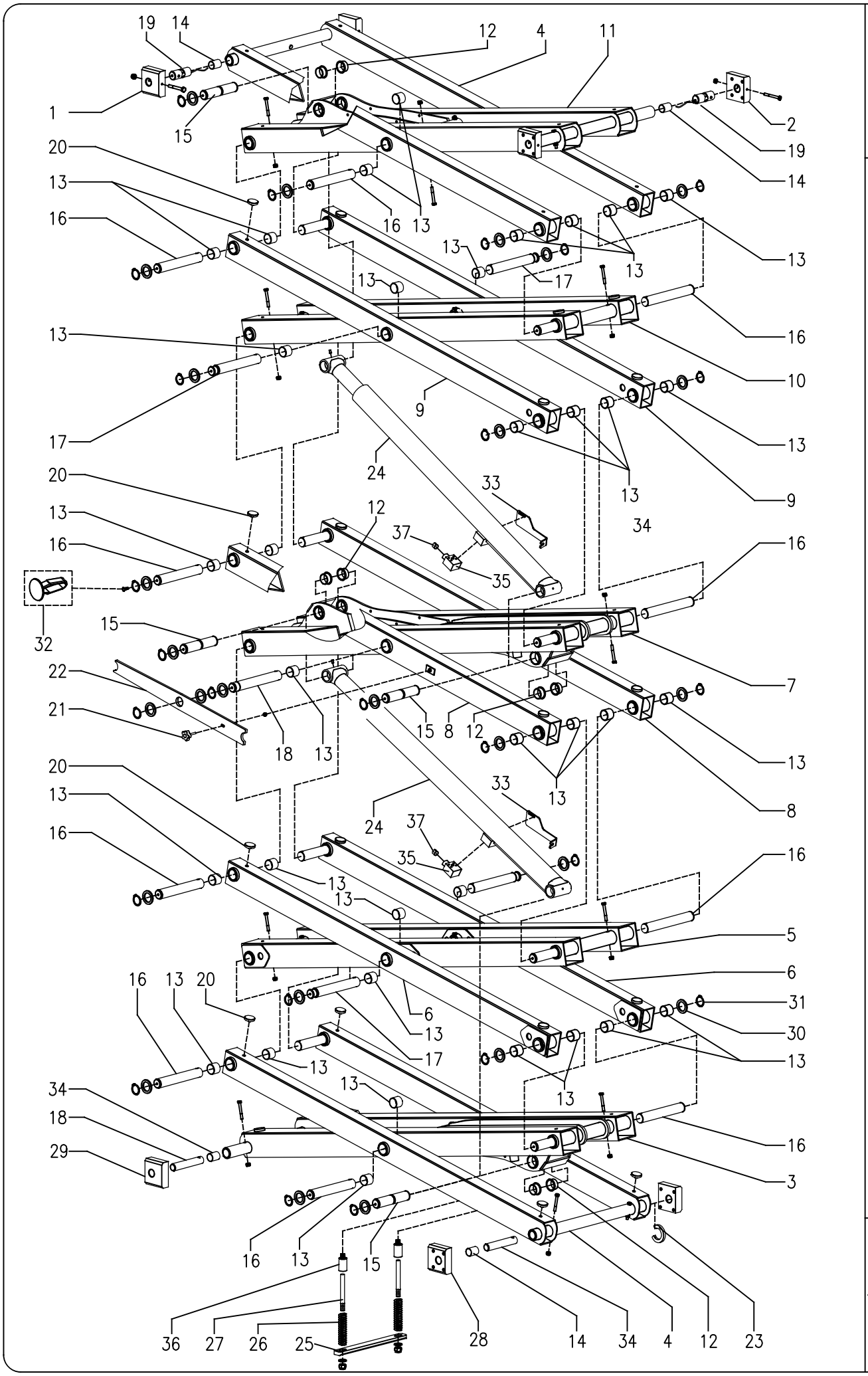

TAV. 06-25

STRUTTURA DI SOLLEVAMENTO X12EW - X12EN

LIFTING STRUCTURE X12EW - X12EN

AIRO

FIG.	CODICE	N°	DESCRIZIONE	DESCRIPTION	DESIGNATION	TEILBEZEICHNUNG	NOTE-NOTES-NOTES-NOTES
1	046.04.034	2	PATTINO	SLIDING BLOCK	PATIN	GLEITSTUECK	
2	046.04.035	2	PATTINO	SLIDING BLOCK	PATIN	GLEITSTUECK	
3	046.04.001	1	TELAIO	CASING	BATI	GESTELL	
4	046.04.005	2	TELAIO	CASING	BATI	GESTELL	
5	046.04.002	1	TELAIO	CASING	BATI	GESTELL	
6	046.04.007	2	BRACCIO	ARM	BRAS	HEBEL	
7	050.04.001	1	TELAIO	CASING	BATI	GESTELL	
8	048.04.003	2	BRACCIO	ARM	BRAS	HEBEL	
9	050.04.003	2	BRACCIO	ARM	BRAS	HEBEL	
10	050.04.002	1	TELAIO	CASING	BATI	GESTELL	
11	046.04.003	1	TELAIO	CASING	BATI	GESTELL	
12	022057	8	BOCCOLA	BUSHING	BAGUE	BUECHE	
13	022056	52	BOCCOLA	BUSHING	BAGUE	BUECHE	
14	024028	8	BOCCOLA	BUSHING	BAGUE	BUECHE	
15	046.04.030	4	PERNO	PIN	AXE	BOLZEN	
16	046.04.024	20	PERNO	PIN	AXE	BOLZEN	
17	046.04.046	4	PERNO	PIN	AXE	BOLZEN	
18	046.04.025	2	PERNO	PIN	AXE	BOLZEN	
19	046.04.048	4	PERNO STRUMENTATO	PIN	AXE	BOLZEN	Valid Until 31/08/2015
19	046.04.049	4	PERNO STRUMENTATO	PIN	AXE	BOLZEN	Valid From 01/09/2015
20	021237	20	TAMPONE	PLUG	TAMPON	PUFFER	
21	021652	2	POMOLO	KNOB	POIGNEE	BALLENGRIFF	
22	050.04.010	2	ARRESTO	LOCK	ARRET	SISTIERUNG	
23	046.04.044	2	CAMME	CAM	CAME	NOCKEN	
24	045.09.002	2	CILINDRO SOLLEVAMENTO	LIFTING CYLINDER	VÉRIN DE LÉVAGE	HUBZYLINDER	
25	045.04.009	1	PIATTO	FLAT	PLAT	PLATT	X12EW
25	046.04.009	1	PIATTO	FLAT	PLAT	PLATT	X12EN
25	021132	2	MOLLA	SPRING	RESSORT	FEDER	
26	012.04.035	2	GUIDA	GUIDE	GUIDE	FÜHRUNGSBAHN	
28	037.04.017	2	PATTINO	SLIDING BLOCK	PATIN	GLEITSTUECK	
29	037.04.020	2	PATTINO	SLIDING BLOCK	PATIN	GLEITSTUECK	
30	900303	38	RONDELLA	WASHER	RONDELLE	SCHEIBE	
31	900007	36	SEEGER	SEEGER	SEEGER	SEEGER	
32	025616	34	TAPPO	PLUG	BOUCHON	VERSCHLUSS	
33	045.09.005	2	SUPPORTO	SUPPORT	SUPPORT	HALTER	
34	046.04.028	4	PERNO	PIN	AXE	BOLZEN	
35	022689	2	VALVOLA	VALVE	SOUPAPE	VENTIL	
36	046.04.047	2	PROLUNGA	EXTENSION	EXTENSION	VERLÄNGERUNG	X12EN
37	022020	2	SOLENOIDE	COIL	BOBINE	SPULE	
							TAV. 06 - 25

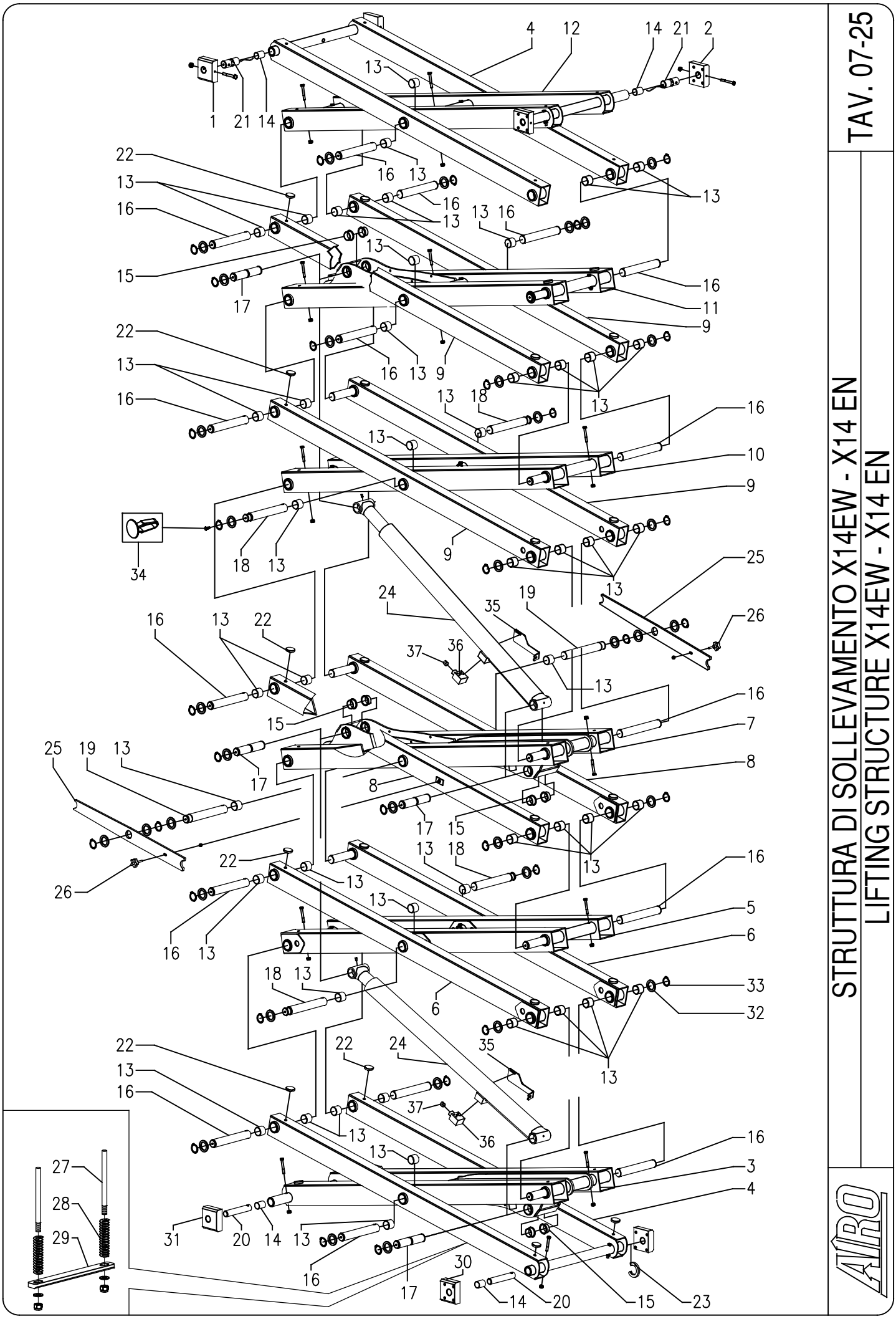
TAV. 07-25
STRUTTURA DI SOLLEVAMENTO X14EW - X14 EN
LIFTING STRUCTURE X14EW - X14 EN
AIRO

FIG.	CODICE	N°	DESCRIZIONE	DESCRIPTION	DESIGNATION	TEILBEZEICHNUNG	NOTE-NOTES-NOTES-NOTES
1	046.04.034	2	PATTINO	SLIDING BLOCK	PATIN	GLEITSTUECK	
2	046.04.035	2	PATTINO	SLIDING BLOCK	PATIN	GLEITSTUECK	
3	046.04.001	1	TELAIO	CASING	BATI	GESTELL	
4	046.04.005	2	TELAIO	CASING	BATI	GESTELL	
5	046.04.002	1	TELAIO	CASING	BATI	GESTELL	
6	046.04.007	2	BRACCIO	ARM	BRAS	HEBEL	
7	050.04.001	1	TELAIO	CASING	BATI	GESTELL	
8	048.04.003	2	BRACCIO	ARM	BRAS	HEBEL	
9	050.04.003	4	BRACCIO	ARM	BRAS	HEBEL	
10	050.04.002	1	TELAIO	CASING	BATI	GESTELL	
11	048.04.001	1	TELAIO	CASING	BATI	GESTELL	
12	048.04.002	1	TELAIO	CASING	BATI	GESTELL	
13	022056	64	BOCCOLA	BUSHING	BAGUE	BUECHE	
14	024028	8	BOCCOLA	BUSHING	BAGUE	BUECHE	
15	022057	8	BOCCOLA	BUSHING	BAGUE	BUECHE	
16	046.04.024	26	PERNO	PIN	AXE	BOLZEN	
17	046.04.030	4	PERNO	PIN	AXE	BOLZEN	
18	046.04.046	4	PERNO	PIN	AXE	BOLZEN	
19	046.04.025	2	PERNO	PIN	AXE	BOLZEN	
20	046.04.028	4	PERNO	PIN	AXE	BOLZEN	
21	046.04.048	4	PERNO STRUMENTATO	PIN	AXE	BOLZEN	Valid Until 31/08/2015
21	046.04.049	4	PERNO STRUMENTATO	PIN	AXE	BOLZEN	Valid From 01/09/2015
22	021237	24	TAMPONE	PLUG	TAMPON	PUFFER	
23	046.04.044	2	CAMME	CAM	CAME	NOCKEN	
24	045.09.002	2	CILINDRO SOLLEVAMENTO	LIFTING CYLINDER	VÉRIN DE LÉVAGE	HUBZYLINDER	
25	050.04.010	2	ARRESTO	LOCK	ARRET	SISTIERUNG	
26	021652	2	POMOLO	KNOB	POIGNEE	BALLENGRIFF	
27	012.04.035	2	GUIDA	GUIDE	GUIDE	FÜHRUNGSBAHN	
28	021132	2	MOLLA	SPRING	RESSORT	FEDER	
29	045.04.009	1	PIATTO	FLAT	PLAT	PLATT	
30	037.04.017	2	PATTINO	SLIDING BLOCK	PATIN	GLEITSTUECK	
31	037.04.020	2	PATTINO	SLIDING BLOCK	PATIN	GLEITSTUECK	
32	900303	44	RONDELLA	WASHER	RONDELLE	SCHEIBE	
33	900007	42	SEEGER	SEEGER	SEEGER	SEEGER	
34	025616	40	TAPPO	PLUG	BOUCHON	VERSCHLUSS	
35	045.09.005	2	SUPPORTO	SUPPORT	SUPPORT	HALTER	
36	022689	2	VALVOLA	VALVE	SOUPAPE	VENTIL	
37	022020	2	SOLENOIDE	COIL	BOBINE	SPULE	
							TAV. 07 - 25

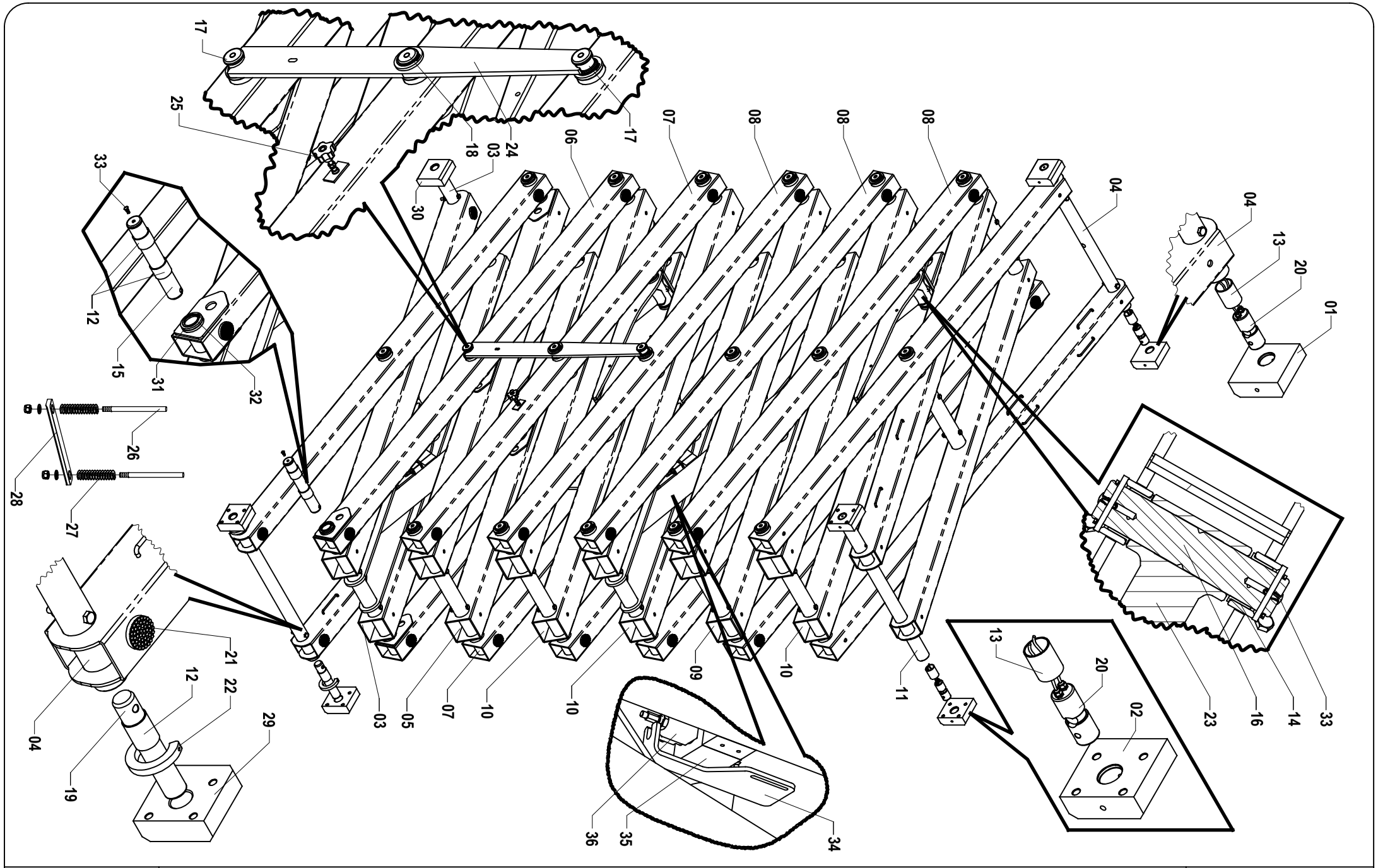

AIRO

STRUTTURA DI SOLLEVAMENTO X16EW
LIFTING STRUCTURE X16EW

TAV. X16 - 25

FIG.	CODICE	N°	DESCRIZIONE	DESCRIPTION	DESIGNATION	TEILBEZEICHNUNG	NOTE-NOTES-NOTES-NOTES
1	046.04.034	2	PATTINO	SLIDING BLOCK	PATIN	GLEITSTUECK	
2	046.04.035	2	PATTINO	SLIDING BLOCK	PATIN	GLEITSTUECK	
3	046.04.001	1	TELAIO	CASING	BATI	GESTELL	
4	046.04.005	2	TELAIO	CASING	BATI	GESTELL	
5	046.04.002	1	TELAIO	CASING	BATI	GESTELL	
6	046.04.007	2	BRACCIO	ARM	BRAS	HEBEL	
7	048.04.003	2	BRACCIO	ARM	BRAS	HEBEL	
8	050.04.003	6	BRACCIO	ARM	BRAS	HEBEL	
9	050.04.002	1	TELAIO	CASING	BATI	GESTELL	
10	048.04.001	3	TELAIO	CASING	BATI	GESTELL	
11	048.04.002	1	TELAIO	CASING	BATI	GESTELL	
12	022056	76	BOCCOLA	BUSHING	BAGUE	BUECHE	
13	024028	8	BOCCOLA	BUSHING	BAGUE	BUECHE	
14	022057	8	BOCCOLA	BUSHING	BAGUE	BUECHE	
15	046.04.024	32	PERNO	PIN	AXE	BOLZEN	
16	046.04.030	4	PERNO	PIN	AXE	BOLZEN	
17	046.04.046	4	PERNO	PIN	AXE	BOLZEN	
18	046.04.025	2	PERNO	PIN	AXE	BOLZEN	
19	046.04.028	4	PERNO	PIN	AXE	BOLZEN	
20	046.04.049	4	PERNO STRUMENTATO	PIN	AXE	BOLZEN	
21	021237	26	TAMPONE	PLUG	TAMPON	PUFFER	
22	046.04.044	1	CAMME	CAM	CAME	NOCKEN	
23	045.09.002	2	CILINDRO SOLLEVAMENTO	LIFTING CYLINDER	VÉRIN DE LÉVAGE	HUBZYLINDER	
24	050.04.010	2	ARRESTO	LOCK	ARRET	SISTIERUNG	
25	021652	2	POMOLO	KNOB	POIGNEE	BALLENGRIFF	
26	012.04.035	2	GUIDA	GUIDE	GUIDE	FÜHRUNGSBAHN	
27	021132	2	MOLLA	SPRING	RESSORT	FEDER	
28	045.04.009	1	PIATTO	FLAT	PLAT	PLATT	
29	037.04.017	2	PATTINO	SLIDING BLOCK	PATIN	GLEITSTUECK	
30	037.04.020	2	PATTINO	SLIDING BLOCK	PATIN	GLEITSTUECK	
31	900409	50	RONDELLA	WASHER	RONDELLE	SCHEIBE	
32	900007	42	SEEGER	SEEGER	SEEGER	SEEGER	
33	025616	45	TAPPO	PLUG	BOUCHON	VERSCHLUSS	
34	045.09.005	2	SUPPORTO	SUPPORT	SUPPORT	HALTER	
35	022689	2	VALVOLA	VALVE	SOUPAPE	VENTIL	
36	022020	2	SOLENOIDE	COIL	BOBINE	SPULE	
							TAV. X16 - 25

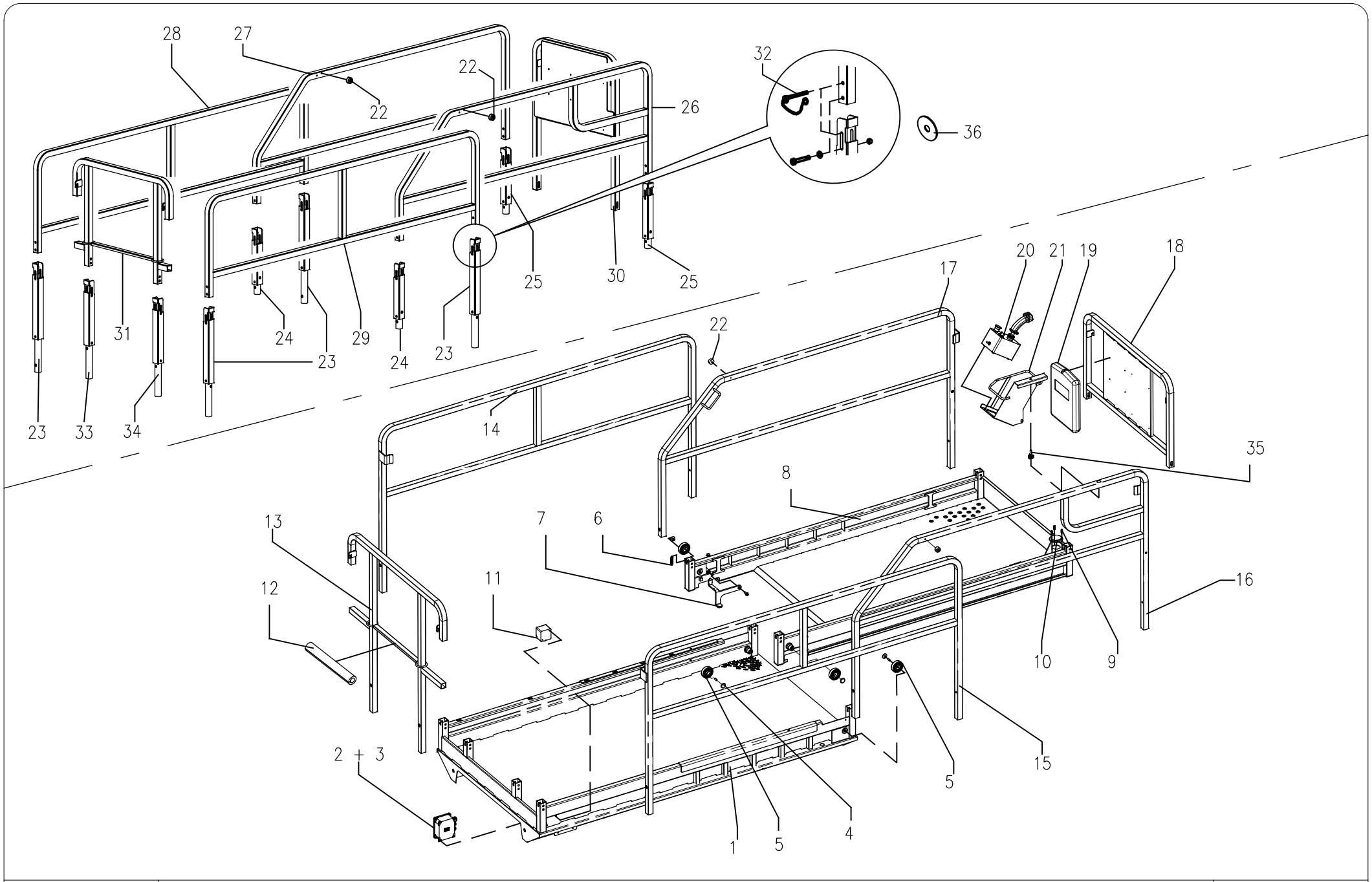

AIRO®

PIATTAFORMA SERIE X
PLATFORM SERIES X

TAV. 08-25

FIG.	CODICE	N°	DESCRIZIONE	DESCRIPTION	DESIGNATION	TEILBEZEICHNUNG	NOTE-NOTES-NOTES-NOTES
1	046.05.035	1	PIATTAFORMA FISSA	PLATFORM	PLATEFORME	PLATTFORM	X8EN - X10EN - X12EN
1	045.05.025	1	PIATTAFORMA FISSA	PLATFORM	PLATEFORME	PLATTFORM	X8EW - X10EW - X12EW - X14EW
2	064.08.007	1	SCATOLA + SCHEDA	BOX + ELETCTRONIC CARD	BOX + CARTE ELECTRONIQUE	BOX + ELEKTRONISCHE KARTE	VALID TILL 31.08.2015
2	064.08.010	1	SCATOLA + SCHEDA	BOX + ELETCTRONIC CARD	BOX + CARTE ELECTRONIQUE	BOX + ELEKTRONISCHE KARTE	VALID FROM 01.09.2015
3	023490	1	SCHEDA ELETTRONICA	ELECTRONIC CARD	CARTE ELECTRONIQUE	ELEKTRONISCHE KARTE	VALID TILL 31.08.2015
3	023720	1	SCHEDA ELETTRONICA	ELECTRONIC CARD	CARTE ELECTRONIQUE	ELEKTRONISCHE KARTE	VALID FROM 01.09.2015
4	034.05.018	2	DISTANZIALE	SPACER	ENTRETOISE	DISTANZSCHEIBE	
5	020363	4	CUSCINETTO	BALL BEARING	ROULEMENT A BILLE	KUGELLAGER	
6	023453	1	MOLLA	SPRING	RESSORT	FRÜHLING	
7	064.05.020	1	PEDALE	PEDAL	PÉDALE	PEDAL	
8	046.05.036	1	PIATTAFORMA MOBILE	PLATFORM	PLATEFORME	PLATTFORM	X8EN - X10EN - X12EN
8	045.05.026	1	PIATTAFORMA MOBILE	PLATFORM	PLATEFORME	PLATTFORM	X8EW - X10EW - X12EW - X14EW
9	021272	3	MOLLA	SPRING	RESSORT	FRÜHLING	
10	020573	1	LIVELLA	LEVEL INDICATOR	INDICATEUR DE NIVEAU	ANZEIGE	
11	024354	1	PRESA	CONNECTOR	PRISE	STECKER	CEE
11	024631	1	PRESA	CONNECTOR	PRISE	STECKER	SCHUKO
11	021986	1	PRESA	CONNECTOR	PRISE	STECKER	FRANCIA
12	046.06.014	1	PARACOLPI	SHIELD	PROTECTION	GELAENDER	
13	046.06.004	1	RINGHIERA	SHIELD	PARAPET	GELAENDER	X8EN - X10EN - X12EN
13	045.06.001	1	RINGHIERA	SHIELD	PARAPET	GELAENDER	X8EW - X10EW - X12EW - X14EW
14	046.06.027	1	RINGHIERA	SHIELD	PARAPET	GELAENDER	
15	046.06.006	1	RINGHIERA	SHIELD	PARAPET	GELAENDER	
16	046.06.011	1	RINGHIERA	SHIELD	PARAPET	GELAENDER	
17	046.06.013	1	RINGHIERA	SHIELD	PARAPET	GELAENDER	
18	046.06.009	1	RINGHIERA	SHIELD	PARAPET	GELAENDER	X8EN - X10EN - X12EN
18	045.06.003	1	RINGHIERA	SHIELD	PARAPET	GELAENDER	X8EW - X10EW - X12EW - X14EW
19	020933	1	PORTADOCUMENTI	DOCUMENTS STAND	PORTE DOCUMENTS	KASTEN	
20	045.08.004	1	SCATOLA COMANDI	CONTROL BOX	BOITE DE COMMANDES	STEUERPULT	VALID TILL 30.04.2014
20	045.08.025	1	SCATOLA COMANDI	CONTROL BOX	BOITE DE COMMANDES	STEUERPULT	VALID FROM 01.05.2014
21	037.08.011	1	SUPPORTO	SUPPORT	SUPPORT	UNTERSTÜTZUNG	
22	037.06.010	2	DISTANZIALE	SPACER	ENTRETOISE	DISTANZSCHEIBE	
23	046.06.054	4	CERNIERA	HINGE	CHARNIÈRE	SCHARNIER	
24	046.06.052	2	CERNIERA	HINGE	CHARNIÈRE	SCHARNIER	
25	046.06.053	2	CERNIERA	HINGE	CHARNIÈRE	SCHARNIER	
26	046.06.020	1	RINGHIERA	SHIELD	PARAPET	GELAENDER	
27	046.06.018	1	RINGHIERA	SHIELD	PARAPET	GELAENDER	
28	046.06.015	1	RINGHIERA	SHIELD	PARAPET	GELAENDER	
29	046.06.017	1	RINGHIERA	SHIELD	PARAPET	GELAENDER	
30	046.06.022	1	RINGHIERA	SHIELD	PARAPET	GELAENDER	X8EN - X10EN - X12EN
30	045.06.016	1	RINGHIERA	SHIELD	PARAPET	GELAENDER	X8EW - X10EW - X12EW - X14EW
31	046.06.024	1	RINGHIERA	SHIELD	PARAPET	GELAENDER	X8EN - X10EN - X12EN
31	045.06.014	1	RINGHIERA	SHIELD	PARAPET	GELAENDER	X8EW - X10EW - X12EW - X14EW
32	033.11.011	6	FERMO	LATCH	ARRET	SISTIERUNG	
33	046.06.056	1	CERNIERA	HINGE	CHARNIÈRE	SCHARNIER	
34	046.06.055	1	CERNIERA	HINGE	CHARNIÈRE	SCHARNIER	
35	021652	1	POMOLO	KNOB	POMMEAU	KNAUF	VALID FROM 01.03.2016
35	025385	1	POMOLO	KNOB	POMMEAU	KNAUF	VALID TILL 29.02.2016
36	037.06.023	46	DISTANZIALE	SPACER	ENTRETOISE	DISTANZSCHEIBE	SERIES X EN / X EW
							TAV. 08 - 25

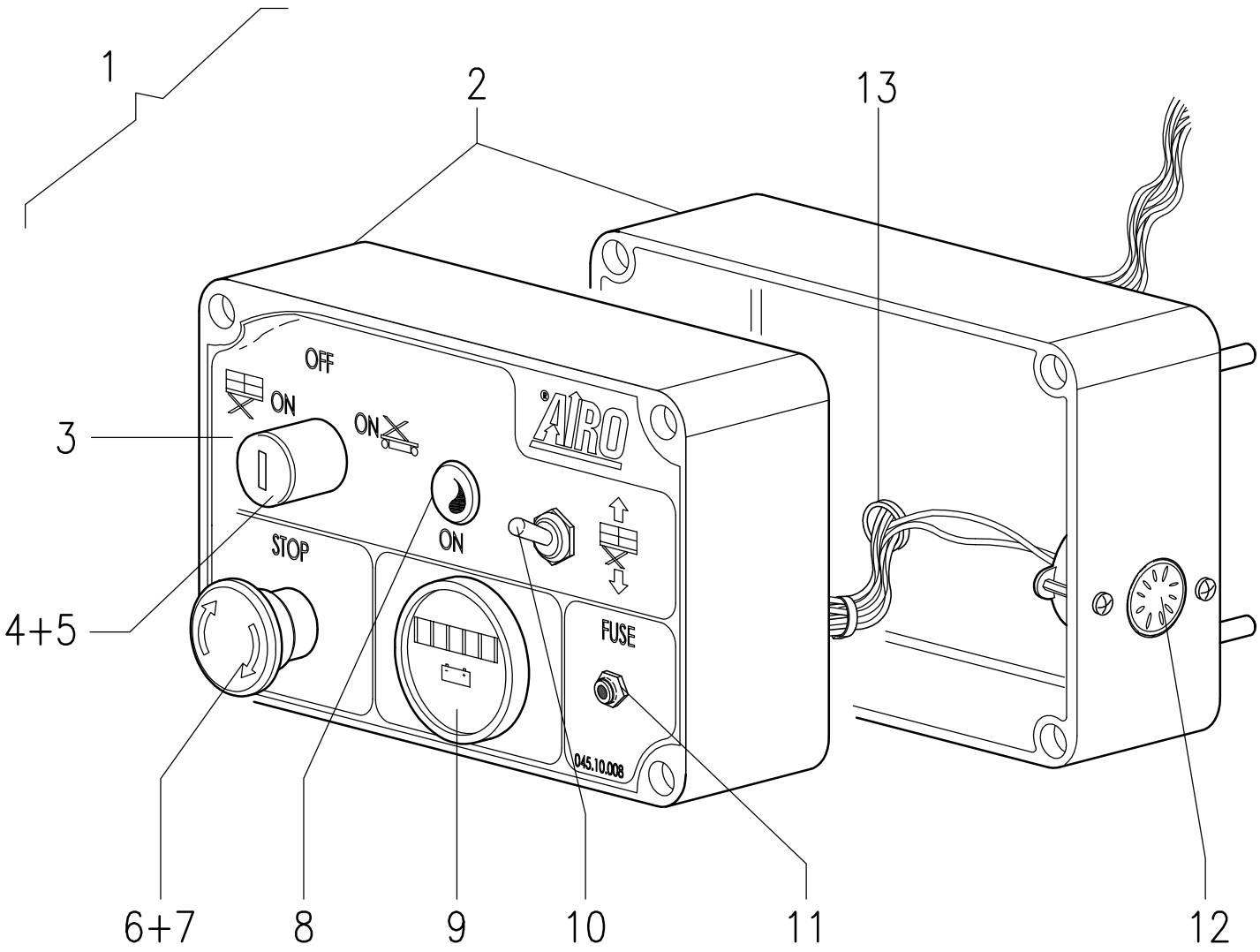

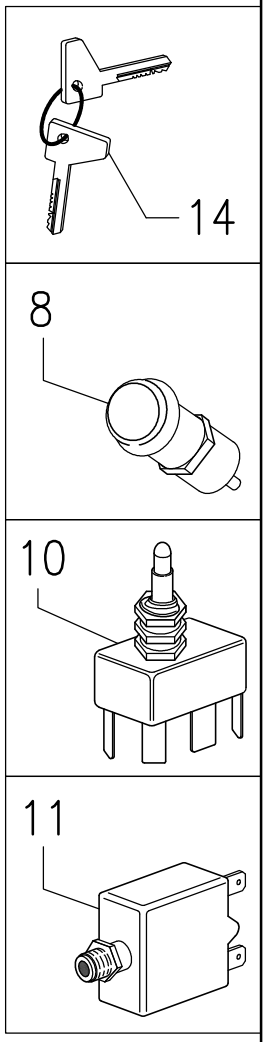

AIRO

SCATOLA COMANDI TERRA SERIE X
GROUND CONTROL BOX SERIES X

Tav. 09-25

FIG.	CODICE	N°	DESCRIZIONE	DESCRIPTION	DESIGNATION	TEILBEZEICHNUNG	NOTE-NOTES-NOTES-NOTES
1	045.08.006	1	SCATOLA COMANDI	CONTROL BOX	BOITE DE COMMANDES	STEUERPULT	
2	021598	1	CASSETTA	BOX	BOX	BOX	
3	045.10.008	1	ADESIVO	ADHESIVE	ADHESIV	KLEBSTOFF	
4	021599	1	SELETTORE CEMA	SELECTOR	SELECTEUR	WAHLER	CEMA
4	022412	1	SELETTORE NEW-ELFIN	SELECTOR	SELECTEUR	WAHLER	NEW-ELFIN
5	021600	2	CONTATTO CEMA	CONTACT	CONTACT	KONTAKT	NO+NO CEMA
5	021946	2	CONTATTO NEW ELFIN	CONTACT	CONTACT	KONTAKT	NO+NO NEW ELFIN
6	021787	1	PULSANTE CEMA	INDICATOR	BOUTON	DRUKKNOPF	CEMA
7	021784	1	CONTATTO CEMA	CONTACT	CONTACT	KONTAKT	NC CEMA
6-7	024567	1	PULSANTE+CONTATTO	INDICATOR+CONTACT	BOUTON+CONTACT	DRUKKNOPF+KONTAKT	TELEMECANIQUE
8	020.08.046	1	LED	LED	LED	LED	
9	022293	1	CONTAORE	HOUR METER	COMPTEUR HORAIRE	ZEITZÄHLER	
10	020759	1	SELETTORE	SELECTOR	SELECTEUR	WAHLER	
11	022138	1	FUSIBILE	FUSE	FUSIBLE	SICHERUNG	
12	021781	1	BUZZER	BUZZER	BUZZER	BUZZER	
13	024687	1	PRESSACAVO	CABLE GLAND	PRESSETOUPE	KABELVERSCHRAUBUNG	
14	023012	1	CHIAVE	KEY	CLEF	SCHLÜSSEL	
14	022414	1	CHIAVE	KEY	CLEF	SCHLÜSSEL	NEW ELFIN

TAV. 09 - 25

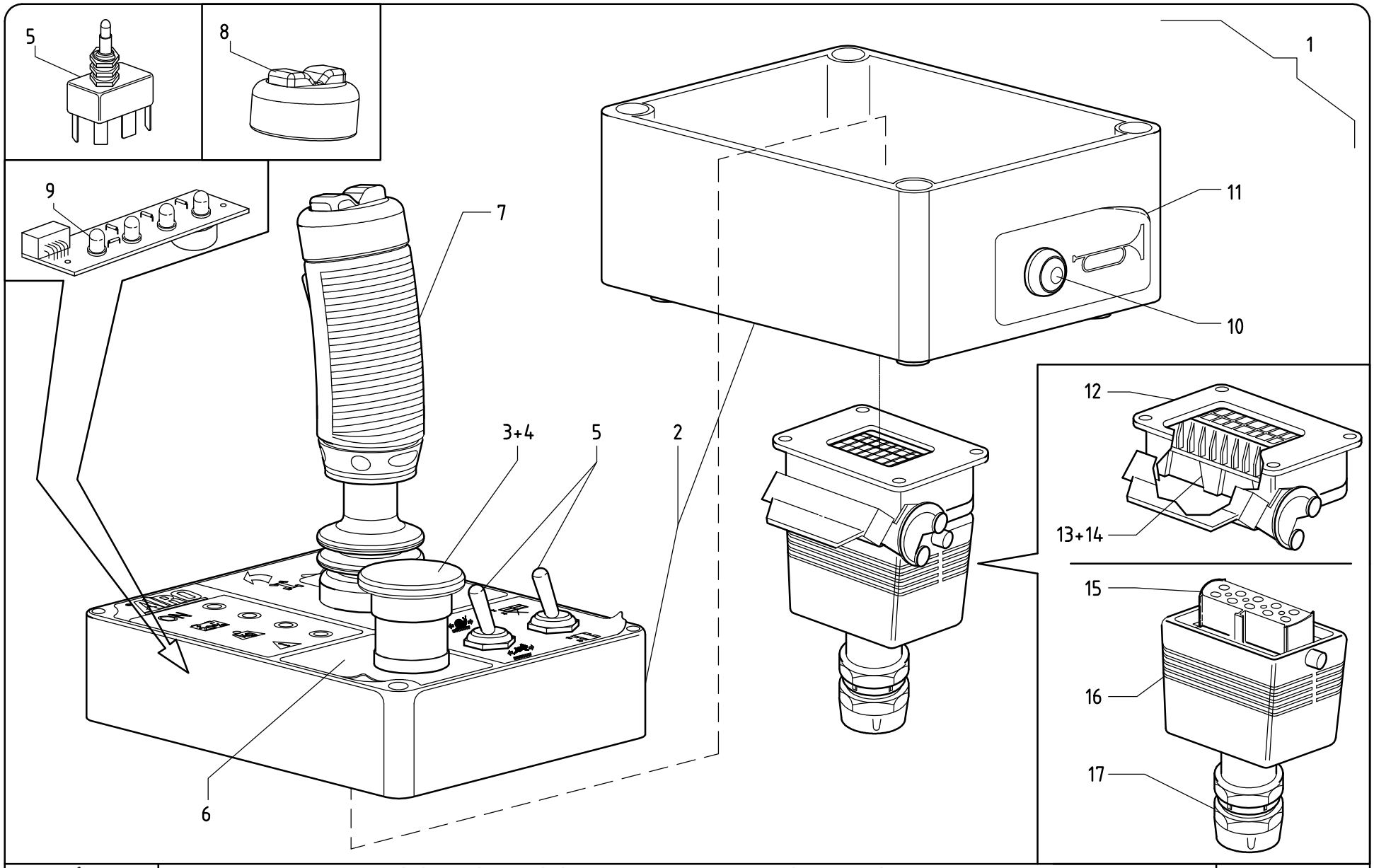

SCATOLA COMANDI PIATTAFORMA SERIE X
PLATFORM CONTROL BOX SERIES X

Tav. 10-25

FIG.	CODICE	N°	DESCRIZIONE	DESCRIPTION	DESIGNATION	TEILBEZEICHNUNG	NOTE-NOTES-NOTES-NOTES
1	045.08.004	1	SCATOLA COMANDI	CONTROL BOX	BOITE DE COMMANDES	STEUERPULT	Valid till 30.04.2014
1	045.08.025	1	SCATOLA COMANDI	CONTROL BOX	BOITE DE COMMANDES	STEUERPULT	Valid from 01.05.2014
2	021598	1	CASSETTA	BOX	BOX	BOX	
3	023207	1	PULSANTE DI EMERGENZA	EMERGENCY PUSH-BUTTON	BOUTON DE SECOURS	NOTDRUCKKNOPF	
4	021784	1	CONTATTO	CONTACT	CONTACT	KONTAKT	NC
5	020213	2	SELETTORE	SELECTOR	SELECTEUR	WAHLER	
6	045.10.007	1	ADESIVO	ADHESIVE	ADHESIV	KLEBSTOFF	
7	022649	1	MANIPOLATORE	LEVER	MANIPULATEUR	HEBEL	Valid till 30.04.2014
7	023609	1	MANIPOLATORE	LEVER	MANIPULATEUR	HEBEL	Valid from 01.05.2014
8	023719	1	CAPPUCCIO	CAP	PROTECTION	KAPPE	
9	022434	1	SCHEDA ELETTRONICA	ELECTRONIC CARD	CARTE ELECTRONIQUE	ELEKTRONISCHE KARTE	
10	025618	1	PULSANTE	INDICATOR	BOUTON	DRUKKNOPF	
11	045.10.009	1	ADESIVO	ADHESIVE	ADHESIV	KLEBSTOFF	
12	021843	1	CONNETTORE	HOOD	CAPOT	HAUBE	
13	021709	1	FRUTTO	CONNECTOR BLOCK	BORNIER	STECKER-BLOCK	
14	021719	22	CONTATTO	CONTACT	CONTACT	KONTAKT	
15	021708	1	FRUTTO	CONNECTOR BLOCK	BORNIER	STECKER-BLOCK	
16	021844	1	CONNETTORE	HOOD	CAPOT	HAUBE	
17	024418	1	PRESSACAVO	CABLE GLAND	PRESSETOUPE	KABELVERSCHRAUBUNG	

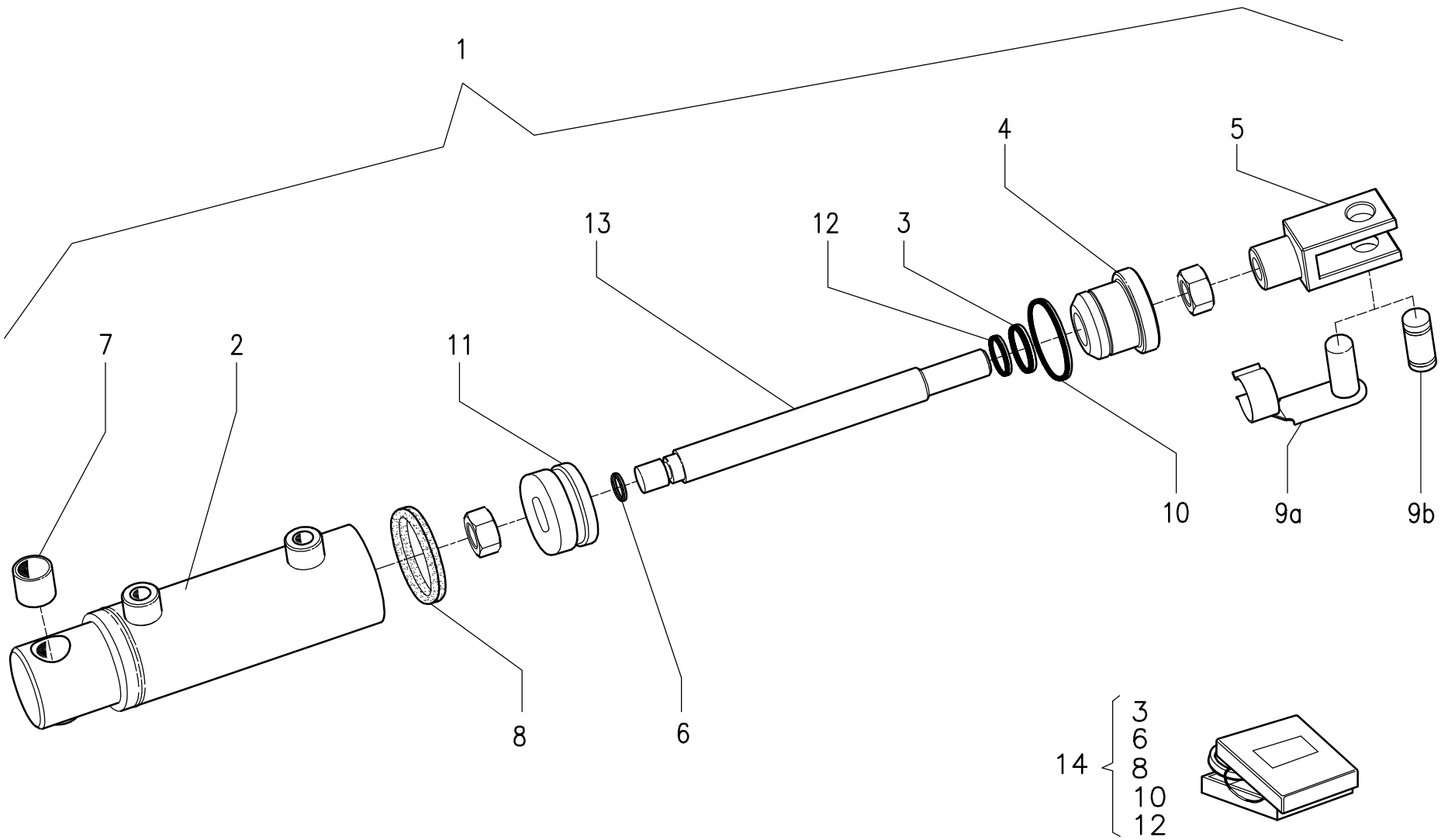

AIRO	CILINDRO STERZO SERIE X STEERING CYLINDER SERIES X	Tav. 11-25

FIG.	CODICE	N°	DESCRIZIONE	DESCRIPTION	DESIGNATION	TEILBEZEICHNUNG	NOTE-NOTES-NOTES-NOTES
1	037.09.004	1	CILINDRO STERZO	STEERING CYLINDER	VERIN DE BRAQUAGE	LENKZYLINDER	
2	023005	1	CANNA	LINER	CHEMISE	ZYLINDERBUECHSE	
4	022461	1	BOCCOLA	BUSH	DOUILLE	BUECHSE	
5	022458	1	FORCELLA	FORK	FOURCHETTE	GABEL	
7	024323	2	BOCCOLA	BUSH	DOUILLE	BUECHSE	
9a	022459	1	PERNO	PIN	AXE	BOLZEN	Valid Till 09/11/2014
9b	022460	1	PERNO	PIN	AXE	BOLZEN	Valid Till 09/11/2014
11	023008	1	PISTONE	PLUNGER	PISTON	STOESSEL	
13	023007	1	STELO	ROD	TIGE	KOLBEN	
14	023004	1	KIT GUARNIZIONI	KIT	KIT	KIT	

TAV. 11 - 25

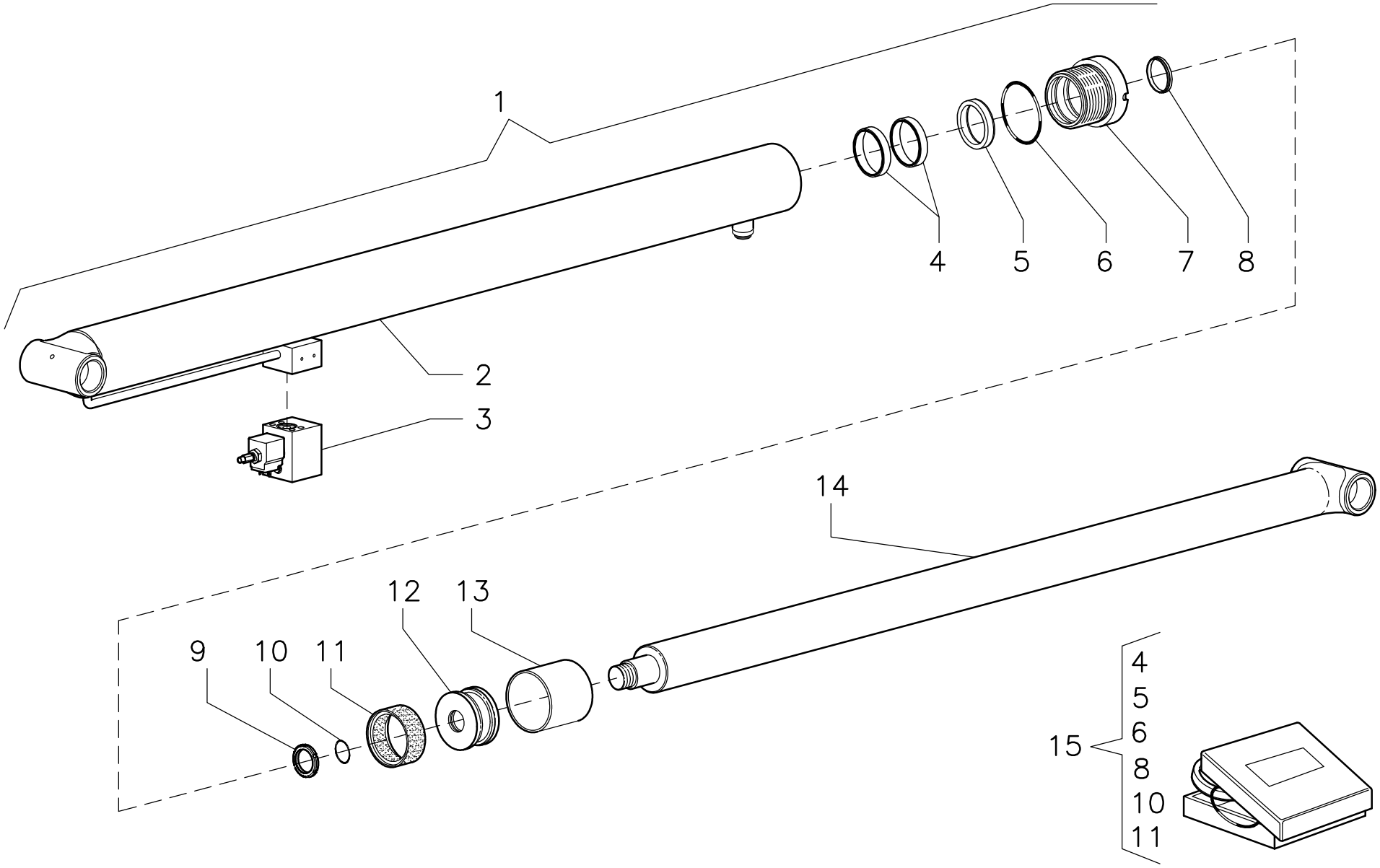

AIRO	**CILINDRO SOLLEVAMENTO SERIE X** **LIFTING CYLINDER SERIES X**	**Tav. 12-25**

FIG.	CODICE	N°	DESCRIZIONE	DESCRIPTION	DESIGNATION	TEILBEZEICHNUNG	NOTE-NOTES-NOTES-NOTES
1	045.09.002	1	CILINDRO SOLLEVAMENTO	LIFTING CYLINDER	VERIN DE LEVAGGE	HUBZYLINDER	
2	022635	1	CANNA	LINER	CHEMISE	ZYLINDERBUECHSE	
3	022689	1	VALVOLA	VALVE	SOUPAPE	VENTIL	
7	022637	1	BOCCOLA	BUSH	DOUILLE	BUECHSE	
9	900060	1	GHIERA	RING	ANNEAU	RING	
12	022638	1	PISTONE	PLUNGER	PISTON	STOESSEL	
13	022676	1	BOCCOLA	BUSH	DOUILLE	BUECHSE	
14	022636	1	STELO	ROD	TIGE	KOLBEN	
15	022634	1	KIT GUARNIZIONI	KIT	KIT	KIT	
							TAV. 12 - 25

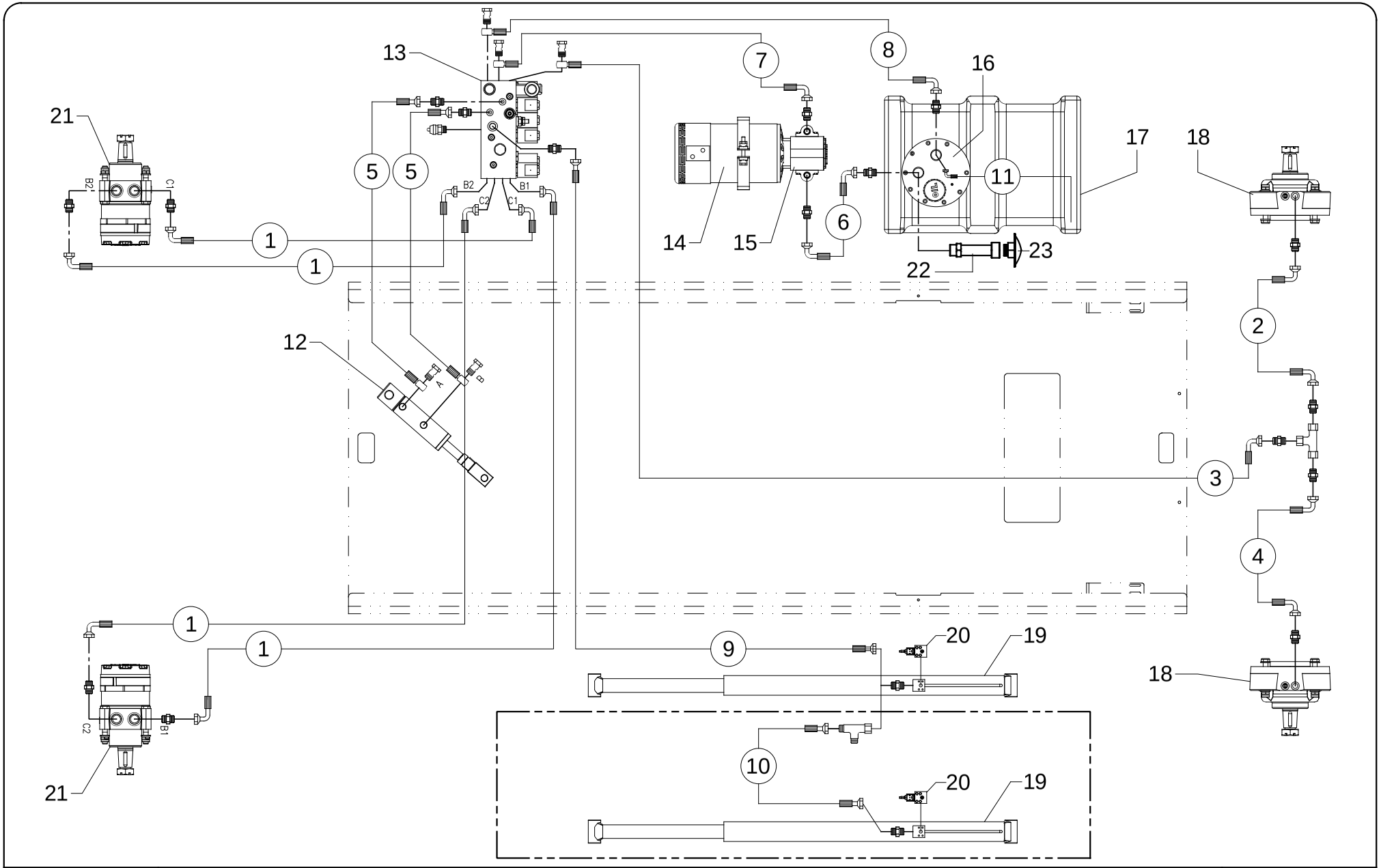

AIRO	IMPIANTO IDRAULICO SERIE X HYDRAULIC SYSTEM SERIES X	Tav. 13-25

FIG.	CODICE	N°	DESCRIZIONE	DESCRIPTION	DESIGNATION	TEILBEZEICHNUNG	NOTE-NOTES-NOTES-NOTES
1	046.07.001	4	TUBO	HOSE	TUYAU	SCHLAUCH	X8EN - X10EN - X12EN
1	047.07.001	4	TUBO	HOSE	TUYAU	SCHLAUCH	X8EW - X10EW - X12EW - X14EW
2	046.07.002	1	TUBO	HOSE	TUYAU	SCHLAUCH	X8EN - X10EN - X12EN
2	047.07.002	1	TUBO	HOSE	TUYAU	SCHLAUCH	X8EW - X10EW - X12EW - X14EW
3	046.07.003	1	TUBO	HOSE	TUYAU	SCHLAUCH	X8EN - X10EN - X12EN
3	047.07.003	1	TUBO	HOSE	TUYAU	SCHLAUCH	X8EW - X10EW - X12EW - X14EW
4	046.07.005	1	TUBO	HOSE	TUYAU	SCHLAUCH	X8EN - X10EN - X12EN
4	047.07.010	1	TUBO	HOSE	TUYAU	SCHLAUCH	X8EW - X10EW - X12EW - X14EW
5	046.07.004	2	TUBO	HOSE	TUYAU	SCHLAUCH	X8EN - X10EN - X12EN
5	047.07.004	2	TUBO	HOSE	TUYAU	SCHLAUCH	X8EW - X10EW - X12EW - X14EW
6	046.07.007	1	TUBO	HOSE	TUYAU	SCHLAUCH	X8EN - X10EN - X12EN
6	047.07.005	1	TUBO	HOSE	TUYAU	SCHLAUCH	X12EW - X12EN - X14EW
7	047.07.006	1	TUBO	HOSE	TUYAU	SCHLAUCH	
8	047.07.007	1	TUBO	HOSE	TUYAU	SCHLAUCH	
9	046.07.006	1	TUBO	HOSE	TUYAU	SCHLAUCH	
10	049.07.002	1	TUBO	HOSE	TUYAU	SCHLAUCH	X12EW - X12EN - X14EW
11	047.07.009	1	TUBO	HOSE	TUYAU	SCHLAUCH	
12	037.09.004	1	CILINDRO STERZO	STEERING CYLINDER	VERIN DE BRAQUAGE	LENKZYLINDER	
13	022656	1	BLOCCO IDRAULICO	HYDRAULIC BLOCK	BLOC HYDRAULIQUE	HYDRAULISCHER BLOCK	X8EW - X8EN - X10EW - X10EN
13	022618	1	BLOCCO IDRAULICO	HYDRAULIC BLOCK	BLOC HYDRAULIQUE	HYDRAULISCHER BLOCK	X12EW - X12EN - X14EW
14	022597	1	MOTORE ELETTRICO	ELECTRIC MOTOR	MOTEUR ÉLECTRIQUE	ELEKTROMOTOR	X8EW - X8EN - X10EW - X10EN
14	022598	1	MOTORE ELETTRICO	ELECTRIC MOTOR	MOTEUR ÉLECTRIQUE	ELEKTROMOTOR	X12EW - X12EN - X14EW
15	022599	1	POMPA	PUMP	POMPE	PUMPE	X8EW - X8EN - X10EW - X10EN
15	022600	1	POMPA	PUMP	POMPE	PUMPE	X12EW - X12EN - X14EW
16	045.09.001	1	COPERCHIO	BONNET	COUVERCLE	KASTEN	
17	022616	1	SERBATOIO	TANK	RESERVOIR	TANK	
18	021564	2	FRENO	BRAKE	FREIN	BREMSE	
19	045.09.002	1 / 2	CILINDRO SOLLEVAMENTO	LIFTING CYLINDER	VERIN DE LEVAGE	HUBZYLINDER	
20	022689	1	VALVOLA	VALVE	SOUPAPE	VENTIL	
21	022050	2	MOTORE IDRAULICO	HYDRAULIC MOTOR	MOTEUR HYDRAULIQUE	HYDRAULIKMOTOR	X8EW - X8EN - X10EW - X10EN
21	022051	2	MOTORE IDRAULICO	HYDRAULIC MOTOR	MOTEUR HYDRAULIQUE	HYDRAULIKMOTOR	X12EW - X12EN - X14EW
22	064.07.002	1	PROLUNGA FILTRO	FILTER EXTENSION	FILTRE EXTENSION	FILTER-ERWEITERUNG	
23	023729	1	FILTRO	FILTER	FILTRE	FILTER	
							TAV. 13 - 25

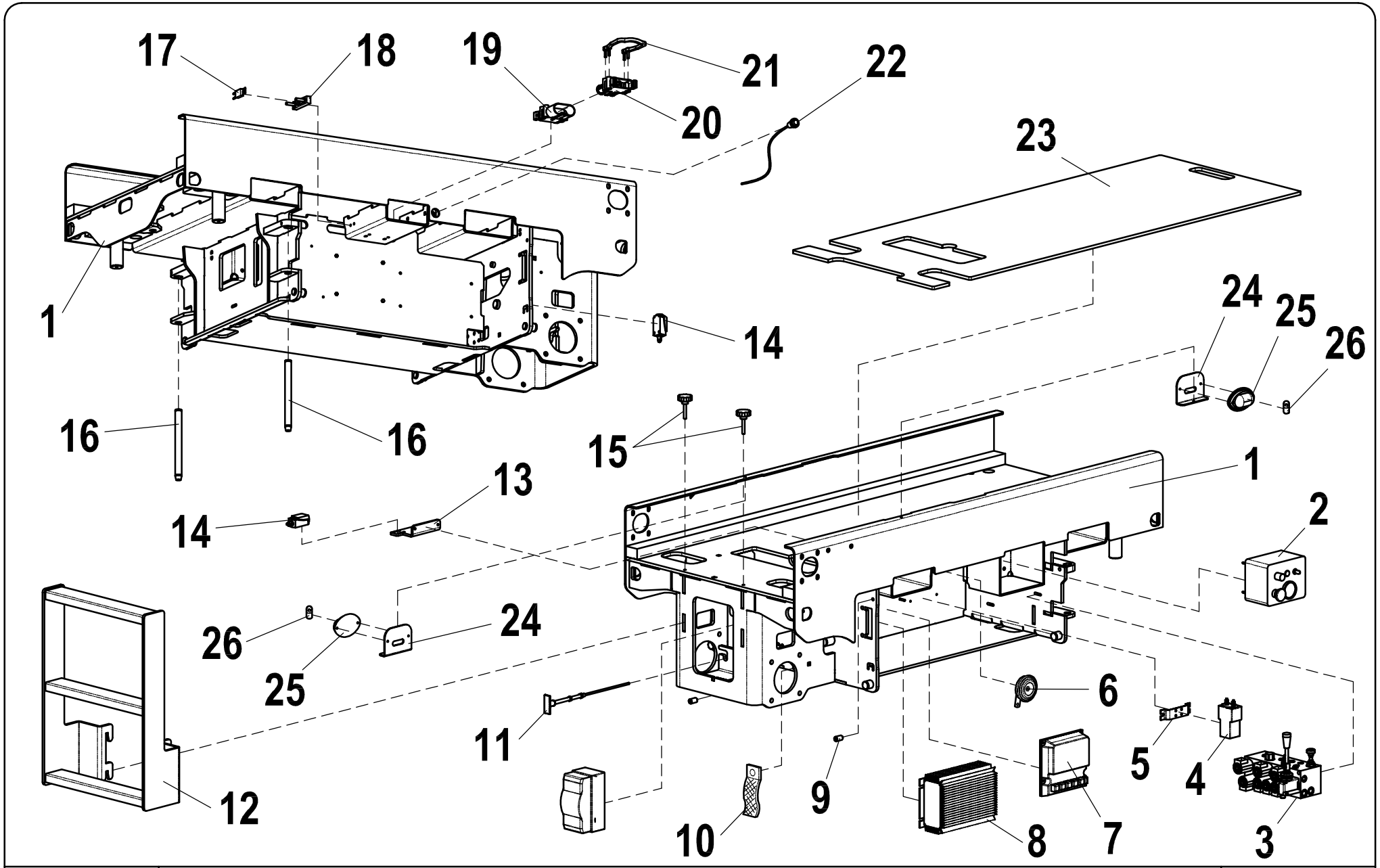

AIRO

CARRO BASE XS E RESTYLING

FIXED STRUCTURE XS E RESTYLING

Tav. 14-25

FIG.	CODICE	N°	DESCRIZIONE	DESCRIPTION	DESIGNATION	TEILBEZEICHNUNG	NOTE-NOTES-NOTES-NOTES
1	064.01.001	1	CARRO BASE	CHASSIS	CHASSIS	FAHRGESTELL	
2	045.08.006	1	SCATOLA COMANDI	CONTROL BOX	BOITE DE COMMANDES	STEUERPULT	
3	022656	1	BLOCCO IDRAULICO	HYDRAULIC BLOCK	BLOC HYDRAULIQUE	HYDRAULISCHER BLOCK	
4	020161	1	TELERUTTORE	CONTROL SWITCH	TELERUPTEUR	SCHUETZE	
5	020164	1	SUPPORTO	SUPPORT	APPUI	UNTERSTÜTZUNG	
6	021900	1	CLAXON	CLAXON	CLAXON	CLAXON	
7	022604	1	CONTROLLER	CONTROLLER	CONTROLLER	CONTROLLER	
8	010067	1	CARICABAT.ORO1200 24V 40A	BATTERY CHARGER	CARGEUR BATTERIE	BATTERIELADEGERAET	X16 EW
8	022098	1	CARICABATTERIE	BATTERY CHARGER	CARGEUR BATTERIE	BATTERIELADEGERAET	
9	037.01.037	2	SPESSORE	THICKNESS	EPAISSEUR	STARKE	
10	022022	1	SCARICACORRENTE	UNLOADER OF ELECTRICITY	DÉCHARGEUR DU ELECTRICITÉ	STROM ABLEITER	
11	064.09.003	1	TIRANTE	TIE-ROD	TIRANT	NOTSENKSEILZUG	
11	066.09.001	1	TIRANTE	TIE-ROD	TIRANT	NOTSENKSEILZUG	
12	064.01.051	1	SCALETTA	STAIRS	ESCALIER	EINSTIEGTREPPE	
13	045.01.108	1	SUPPORTO	SUPPORT	APPUI	UNTERSTÜTZUNG	
14	020924	3	MICROINTERRUTTORE	MICROSWITCH	MICROINTERUPTEUR	MIKROSCHALTER	
15	022699	2	POMOLO	KNOB	POIGNEE	BALLENGRIFF	
16	045.01.027	2	PERNO	PIN	AXE	BOLZEN	
17	022091	1	FUSIBILE	FUSE	FUSIBLE	SICHERUNG	
18	020248	1	SUPPORTO	SUPPORT	SUPPORT	UNTERSTÜTZUNG	
19	022653	1	PRESA	CONNECTOR	PRISE	STECKER	
20	022654	1	SPINA	THORN	ÉPINE	STECKDOSE	
21	022655	1	MANIGLIA	HANDLE	POIGNEE	HANDGRIFE	
22	023154	1	INDICATORE	INDICATOR	INDICATEUR	ANZEIGE	
23	064.01.054	1	ZAVORRA	COUNTERWEIGHT	CONTREPOIDS	GEGENGEWICHT	XS8 E RESTYLING - XS9 E RESTYLING
24	046.01.010	2	SUPPORTO	SUPPORT	APPUI	UNTERSTÜTZUNG	
25	022279	2	GIROFARO	ROTATING BEACON	GIROPHARE	RUNDUMLEUCHTEN	
26	022367	2	LAMPADINA	LAMP	LAMP	LAMP	
							TAV. 14 - 25

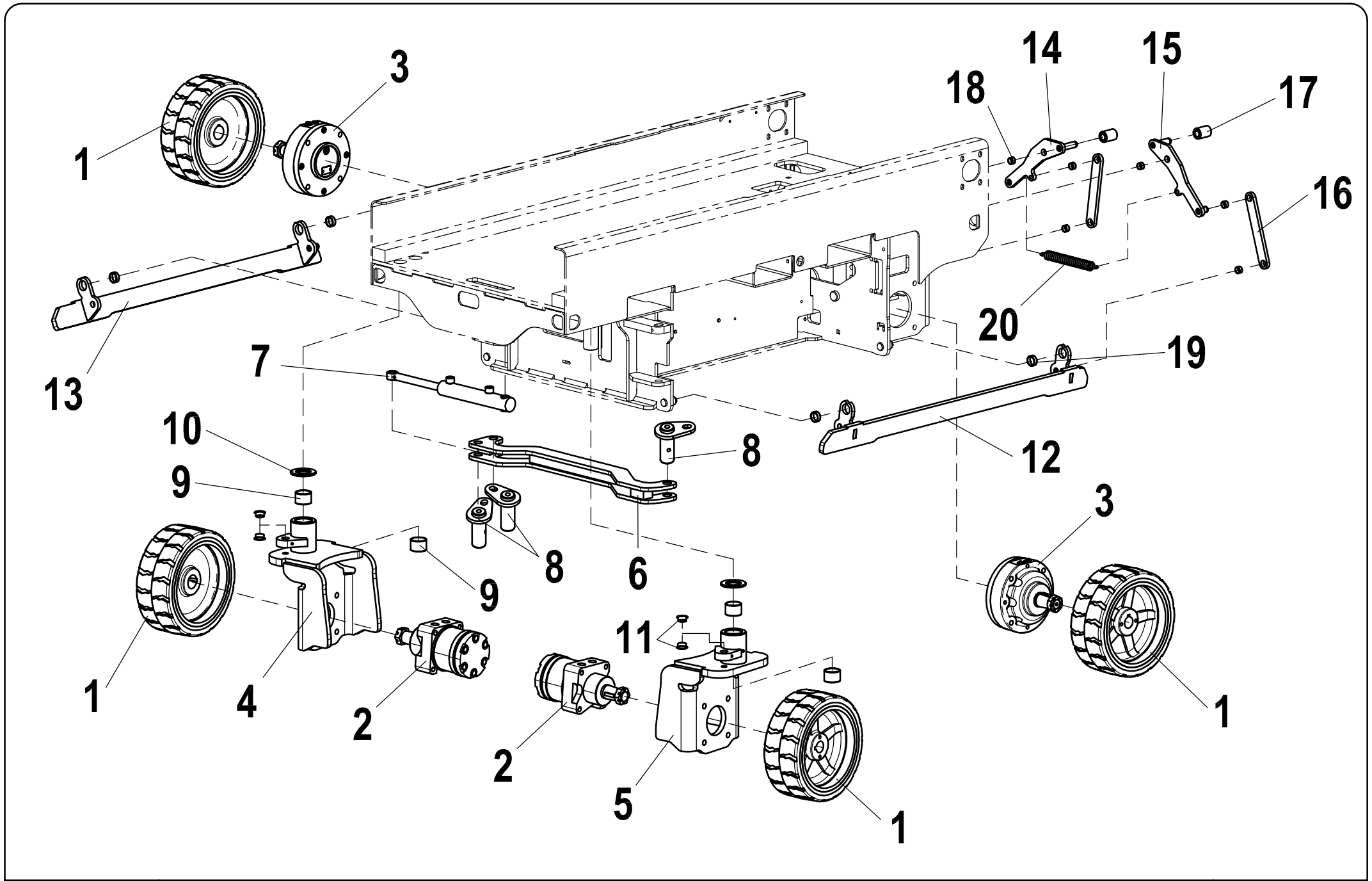

AIRO	STERZO, RUOTE E POT HOLE XS E RESTYLING STEERING, WHEELS AND POT HOLE XS E RESTYLING	Tav. 15-25

FIG.	CODICE	N°	DESCRIZIONE	DESCRIPTION	DESIGNATION	TEILBEZEICHNUNG	NOTE-NOTES-NOTES-NOTES
1	037.02.001	4	RUOTA ANTITRACCIA BIANCA	NON-MARKING WHITE TYRE	PNEU BLANC ANTI-TRACE	NICHT MARKIERENDE WEIß REIFE	
1	064.02.014	4	RUOTA ANTITRACCIA GRIGIA	NON-MARKING GREY TYRE	PNEU GRIS ANTI-TRACE	NICHT MARKIERENDE GRAU REIFE	
1	064.02.020	4	RUOTA ANTITRACCIA GRIGIA	NON-MARKING GREY TYRE	PNEU GRIS ANTI-TRACE	NICHT MARKIERENDE GRAU REIFE	Valid Till 01/01/2016 Only XS 8 E Restyl. Wind
2	021563	2	MOTORE IDRAULICO	HYDRAULIC MOTOR	MOTEUR HYDRAULIQUE	HYDRAULIKMOTOR	
3	021564	2	FRENO	BRAKE	FREIN	BREMSE	
4	064.02.006	1	MOZZO DESTRO	HUB RIGHT	MOYEU DROIT	NABE RECHTS	
5	064.02.007	1	MOZZO SINISTRO	HUB LEFT	MOYEU GAUCHE	NABE LINKS	
6	064.02.008	1	BARRA STERZO	TILLER BAR	BARRE DE TIMON	DEICHSELSTANGE	
7	064.09.002	1	CILINDRO STERZO	STEERING CYLINDER	VERIN DE BRAQUAGE	LENKZYLINDER	
8	00102021	3	PERNO	PIN	AXE	BOLZEN	
9	024405	4	BOCCOLA	BUSHING	BAGUE	BUECHE	
10	064.02.010	2	DISTANZIALE	SPACER	ENTRETOISE	DISTANZSCHEIBE	
11	022621	4	BOCCOLA	BUSHING	BAGUE	BUECHE	
12	064.01.031	1	LEVA	LEVER	LEVIER	HEBEL	Valid Untill 31/12/2015
12	064.01.060	1	LEVA	LEVER	LEVIER	HEBEL	Valid From 01/01/2016
13	064.01.032	1	LEVA	LEVER	LEVIER	HEBEL	Valid Untill 31/12/2015
13	064.01.061	1	LEVA	LEVER	LEVIER	HEBEL	Valid From 01/01/2016
14	064.01.035	1	LEVA	LEVER	LEVIER	HEBEL	Valid Untill 31/12/2015
14	064.01.058	1	LEVA	LEVER	LEVIER	HEBEL	Valid From 01/01/2016
15	064.01.036	1	LEVA	LEVER	LEVIER	HEBEL	Valid Untill 31/12/2015
15	064.01.056	1	LEVA	LEVER	LEVIER	HEBEL	Valid From 01/01/2016
16	045.01.052	2	BIELLA	SUPPORT	SUPPORT	UNTERSTÜTZUNG	Valid Untill 31/12/2015
16	064.01.055	2	BIELLA	SUPPORT	SUPPORT	UNTERSTÜTZUNG	Valid From 01/01/2016
17	012.01.064	2	SPESSORE	THICKNESS	EPAISSEUR	STARKE	
18	021057	4	BOCCOLA	BUSHING	BAGUE	BUECHE	
19	021587	4	BOCCOLA	BUSHING	BAGUE	BUECHE	
20	021585	1	MOLLA	SPRING	RESSORT	FRÜHLING	

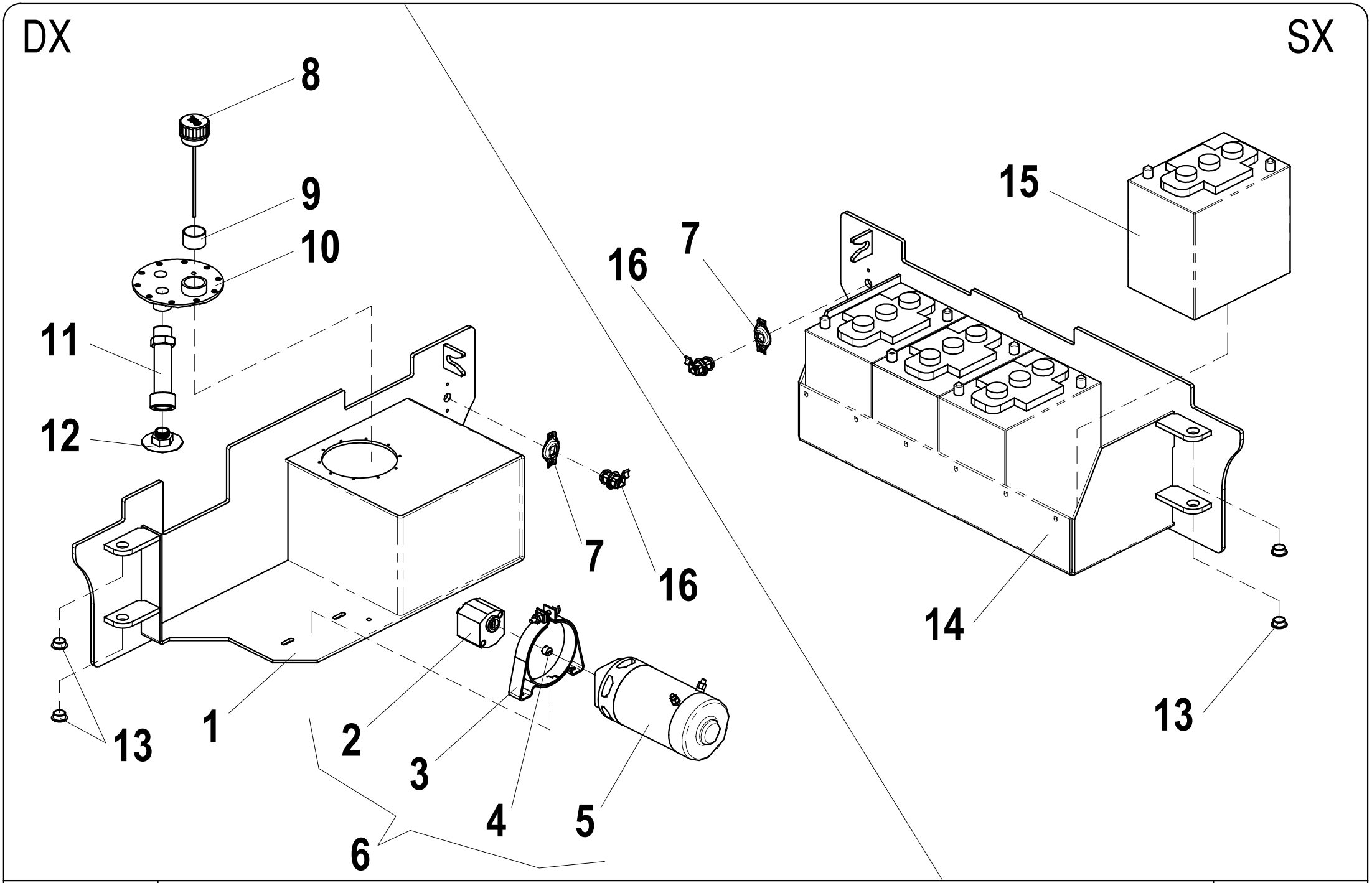

BOX SINISTRO E DESTRO XS E RESTYLING

LEFT AND RIGHT BOXES

TAV. 16-25

FIG.	CODICE	N°	DESCRIZIONE	DESCRIPTION	DESIGNATION	TEILBEZEICHNUNG	NOTE-NOTES-NOTES-NOTES
1	064.01.041	1	BOX DESTRO	RIGHT BOX	DROITE BOÎTE	RECHTS BOX	
2	022599	1	POMPA	PUMP	POMPE	PUMPE	
3	022647	1	FISSAGGIO	FASTENING	FIXATION	BEFESTIGUNG	VALID TILL 30.04.2016
4	024615	1	GIUNTO	JOINT	JOINT	VERBINDUNG	
5	022597	1	MOTORE ELETTRICO	ELECTRIC MOTOR	MOTEUR ÉLECTRIQUE	ELEKTROMOTOR	
6	022627	1	ELETTROPOMPA	PUMP ELECTRIC	POMPE ÉLETRIQUE	ELEKTROMOTORPUMPE	
7	022624	2	STAFFA	BRACKET	ÉTRIER	BÜGEL	
8	023466	1	TAPPO	PLUG	BOUCHON	VERSCHLUSS	
9	022677	1	PROLUNGA	EXTENSION	EXTENSION	VERLÄNGERUNG	
10	045.09.001	1	COPERCHIO	BONNET	COUVERCLE	KASTEN	
11	027014	2	PROLUNGA	EXTENSION	EXTENSION	VERLÄNGERUNG	VALID TILL 31.01.2014
11	064.07.002	1	PROLUNGA	EXTENSION	EXTENSION	VERLÄNGERUNG	VALID FROM 01.02.2015
12	022617	1	FILTRO	FILTER	FILTRE	FILTER	VALID TILL 31-07-2015
12	022729	1	FILTRO	FILTER	FILTRE	FILTER	VALID FROM 01-08-2015
13	022621	4	BOCCOLA	BUSHING	BAGUE	BUECHE	
14	064.01.042	1	BOX SINISTRO	LEFT BOX	GAUCHE BOÎTE	LINKS BOX	
15	020299	4	BATTERIA	BATTERY	BATTERIE	BATTERIE	
16	021586	2	SERRATURA	SAFETY LOOK	SERRURE	SCHLOSS	

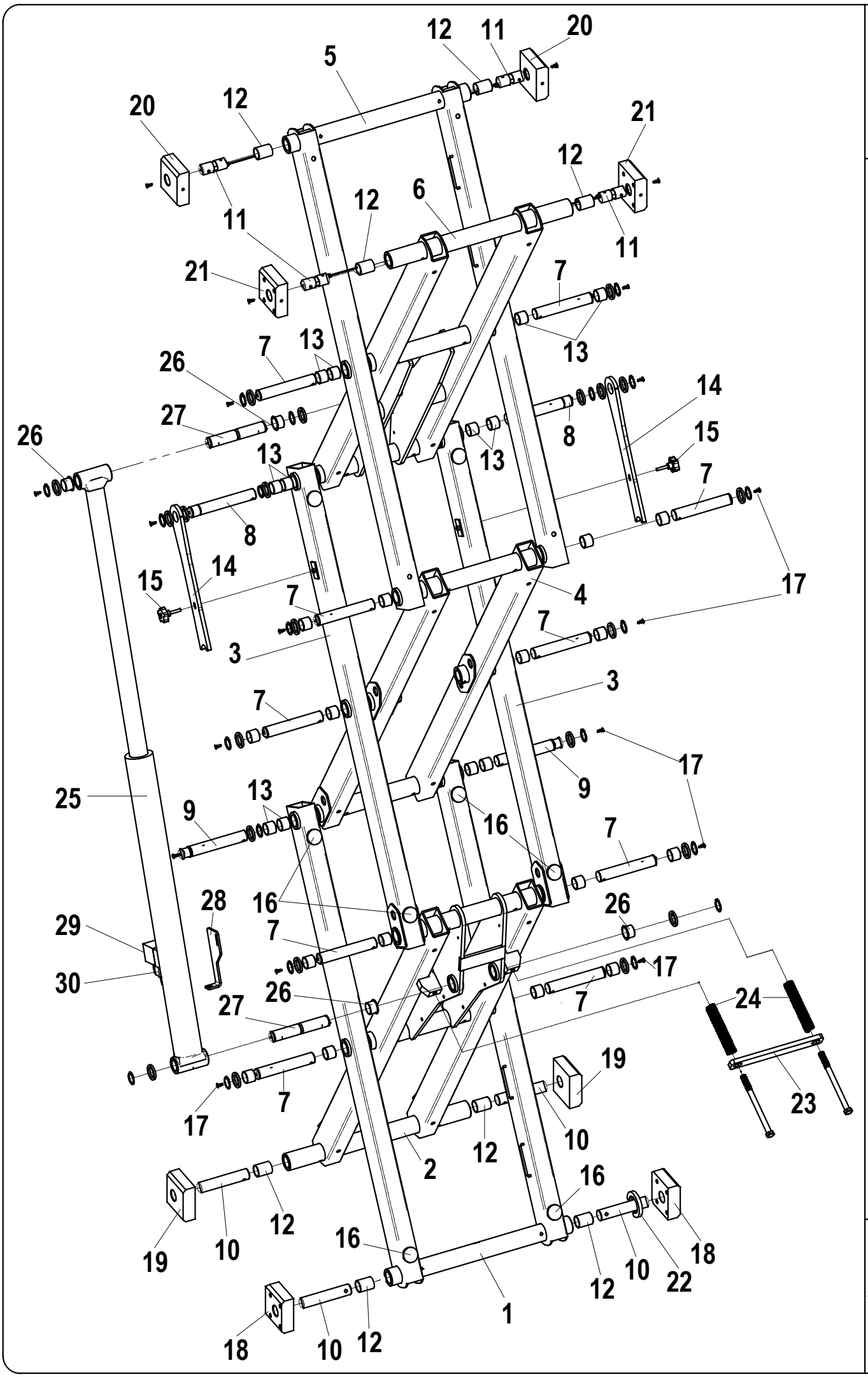

TAV. 17-25

STRUTTURA DI SOLLEVAMENTO XS7 E RESTYLING

LIFTING STRUCTURE XS7 E RESTYLING

AIRO

FIG.	CODICE	N°	DESCRIZIONE	DESCRIPTION	DESIGNATION	TEILBEZEICHNUNG	NOTE-NOTES-NOTES-NOTES
1	064.04.006	1	TELAIO	CASING	BATI	GESTELL	
2	064.04.007	1	TELAIO	CASING	BATI	GESTELL	
3	064.04.036	2	TELAIO	CASING	BATI	GESTELL	
4	064.04.009	1	TELAIO	CASING	BATI	GESTELL	
5	064.04.010	1	TELAIO	CASING	BATI	GESTELL	
6	064.04.011	1	TELAIO	CASING	BATI	GESTELL	
7	064.04.030	10	PERNO	PIN	AXE	BOLZEN	
8	064.04.032	2	PERNO	PIN	AXE	BOLZEN	
9	064.04.033	2	PERNO	PIN	AXE	BOLZEN	
10	064.04.031	4	PERNO	PIN	AXE	BOLZEN	
11	046.04.048	4	PERNO STRUMENTATO	PIN	AXE	BOLZEN	Valid Untill 31/08/2015
11	064.04.038	4	PERNO STRUMENTATO	PIN	AXE	BOLZEN	Valid From 01/09/2015
12	024028	8	BOCCOLA	BUSHING	BAGUE	BUECHE	
13	021556	28	BOCCOLA	BUSHING	BAGUE	BUECHE	
14	064.04.027	2	ARRESTO	LOCK	ARRET	SISTIERUNG	
15	021652	2	POMOLO	KNOB	POIGNEE	BALLENGRIFF	
16	021237	12	TAMPONE	PLUG	TAMPON	PUFFER	
17	025616	20	TAPPO	PLUG	BOUCHON	VERSCHLUSS	
18	037.04.017	2	PATTINO	SLIDING BLOCK	PATIN	GLEITSTUECK	
19	037.04.020	2	PATTINO	SLIDING BLOCK	PATIN	GLEITSTUECK	
20	046.04.034	2	PATTINO	SLIDING BLOCK	PATIN	GLEITSTUECK	
21	046.04.035	2	PATTINO	SLIDING BLOCK	PATIN	GLEITSTUECK	
22	064.04.035	1	CAMME	CAM	CAME	NOCKEN	
23	064.04.028	1	PIATTO	FLAT	PLAT	PLATT	
24	021132	2	MOLLA	SPRING	RESSORT	FEDER	
25	064.09.001	1	CILINDRO SOLLEVAMENTO	LIFTING CYLINDER	VÉRIN DE LÉVAGE	HUBZYLINDER	
26	021358	4	BOCCOLA	BUSHING	BAGUE	BUECHE	
27	064.04.034	2	PERNO	PIN	AXE	BOLZEN	
28	045.09.005	1	SUPPORTO	SUPPORT	SUPPORT	HALTER	
29	022689	1	VALVOLA	VALVE	SOUPAPE	VENTIL	
30	022020	1	SOLENOIDE	COIL	BOBINE	SPULE	
							TAV. 17 - 25

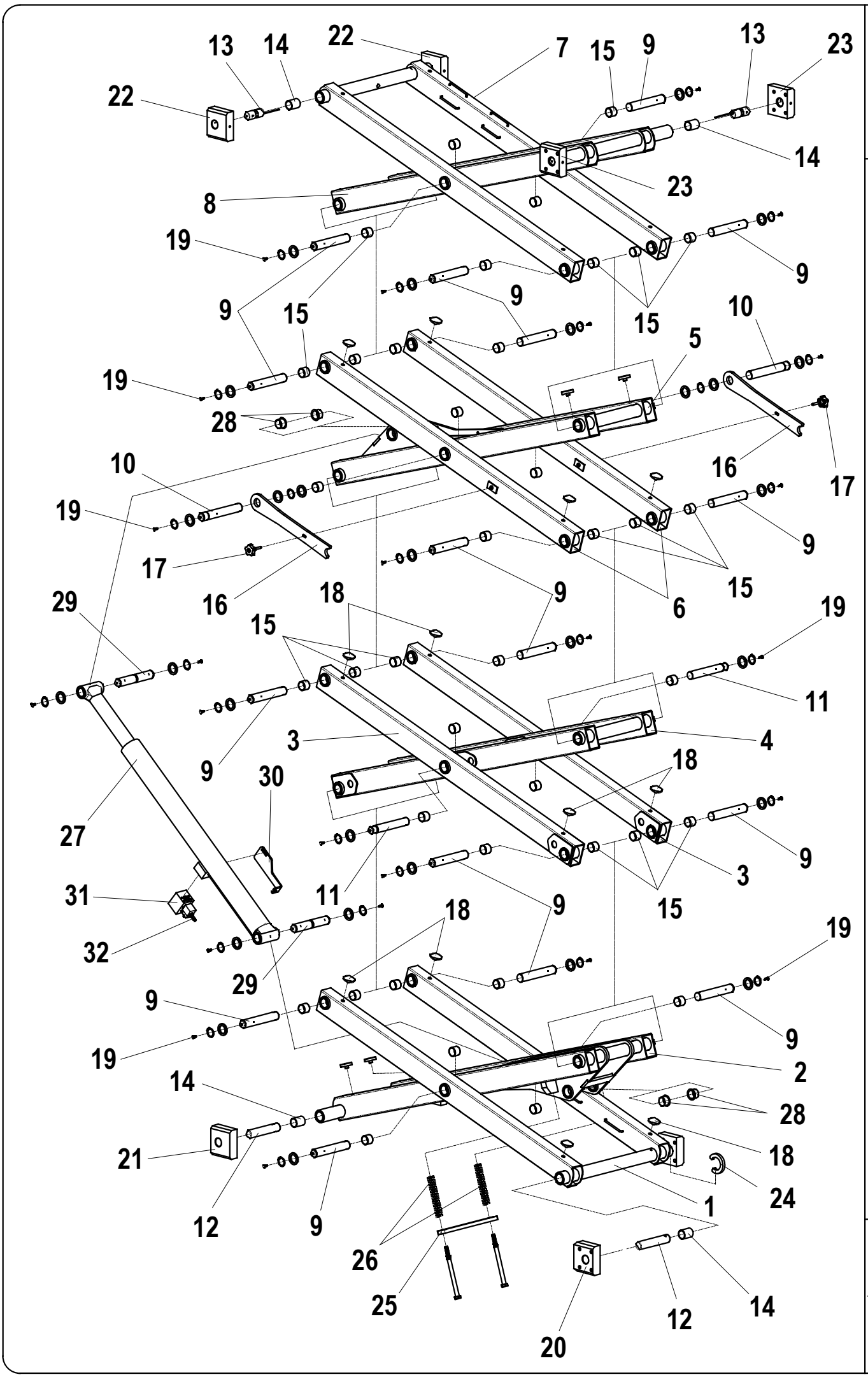

TAV. 18-25

STRUTTURA DI SOLLEVAMENTO XS8 E RESTYLING

LIFTING STRUCTURE XS8 E RESTYLING

AIRO

FIG.	CODICE	N°	DESCRIZIONE	DESCRIPTION	DESIGNATION	TEILBEZEICHNUNG	NOTE-NOTES-NOTES-NOTES
1	064.04.006	2	TELAIO	CASING	BATI	GESTELL	
2	064.04.007	1	TELAIO	CASING	BATI	GESTELL	
3	064.04.008	2	TELAIO	CASING	BATI	GESTELL	
4	064.04.009	1	TELAIO	CASING	BATI	GESTELL	
5	065.04.007	1	TELAIO	CASING	BATI	GESTELL	
6	065.04.006	2	TELAIO	CASING	BATI	GESTELL	
8	065.04.008	1	TELAIO	CASING	BATI	GESTELL	
9	064.04.030	16	PERNO	PIN	AXE	BOLZEN	
10	064.04.032	2	PERNO	PIN	AXE	BOLZEN	
11	064.04.033	3	PERNO	PIN	AXE	BOLZEN	
12	064.04.031	4	PERNO	PIN	AXE	BOLZEN	
13	046.04.048	4	PERNO STRUMENTATO	PIN	AXE	BOLZEN	Valid Untill 31/08/2015
13	064.04.038	4	PERNO STRUMENTATO	PIN	AXE	BOLZEN	Valid From 01/09/2015
14	024028	8	BOCCOLA	BUSHING	BAGUE	BUECHE	
15	021556	40	BOCCOLA	BUSHING	BAGUE	BUECHE	
16	064.04.027	2	ARRESTO	LOCK	ARRET	SISTIERUNG	
17	021652	2	POMOLO	KNOB	POIGNEE	BALLENGRIFF	
18	021237	16	TAMPONE	PLUG	TAMPON	PUFFER	
19	025616	24	TAPPO	PLUG	BOUCHON	VERSCHLUSS	
20	037.04.017	2	PATTINO	SLIDING BLOCK	PATIN	GLEITSTUECK	
21	037.04.020	2	PATTINO	SLIDING BLOCK	PATIN	GLEITSTUECK	
22	046.04.034	2	PATTINO	SLIDING BLOCK	PATIN	GLEITSTUECK	
23	046.04.035	2	PATTINO	SLIDING BLOCK	PATIN	GLEITSTUECK	
24	064.04.035	1	CAMME	CAM	CAME	NOCKEN	
25	064.04.028	1	PIATTO	FLAT	PLAT	PLATT	
26	021132	2	MOLLA	SPRING	RESSORT	FEDER	
27	064.09.001	1	CILINDRO SOLLEVAMENTO	LIFTING CYLINDER	VÉRIN DE LÉVAGE	HUBZYLINDER	
28	021358	4	BOCCOLA	BUSHING	BAGUE	BUECHE	
29	064.04.034	2	PERNO	PIN	AXE	BOLZEN	
30	045.09.005	1	SUPPORTO	SUPPORT	SUPPORT	HALTER	
31	022689	1	VALVOLA	VALVE	SOUPAPE	VENTIL	
32	022020	1	SOLENOIDE	COIL	BOBINE	SPULE	
							TAV. 18 - 25

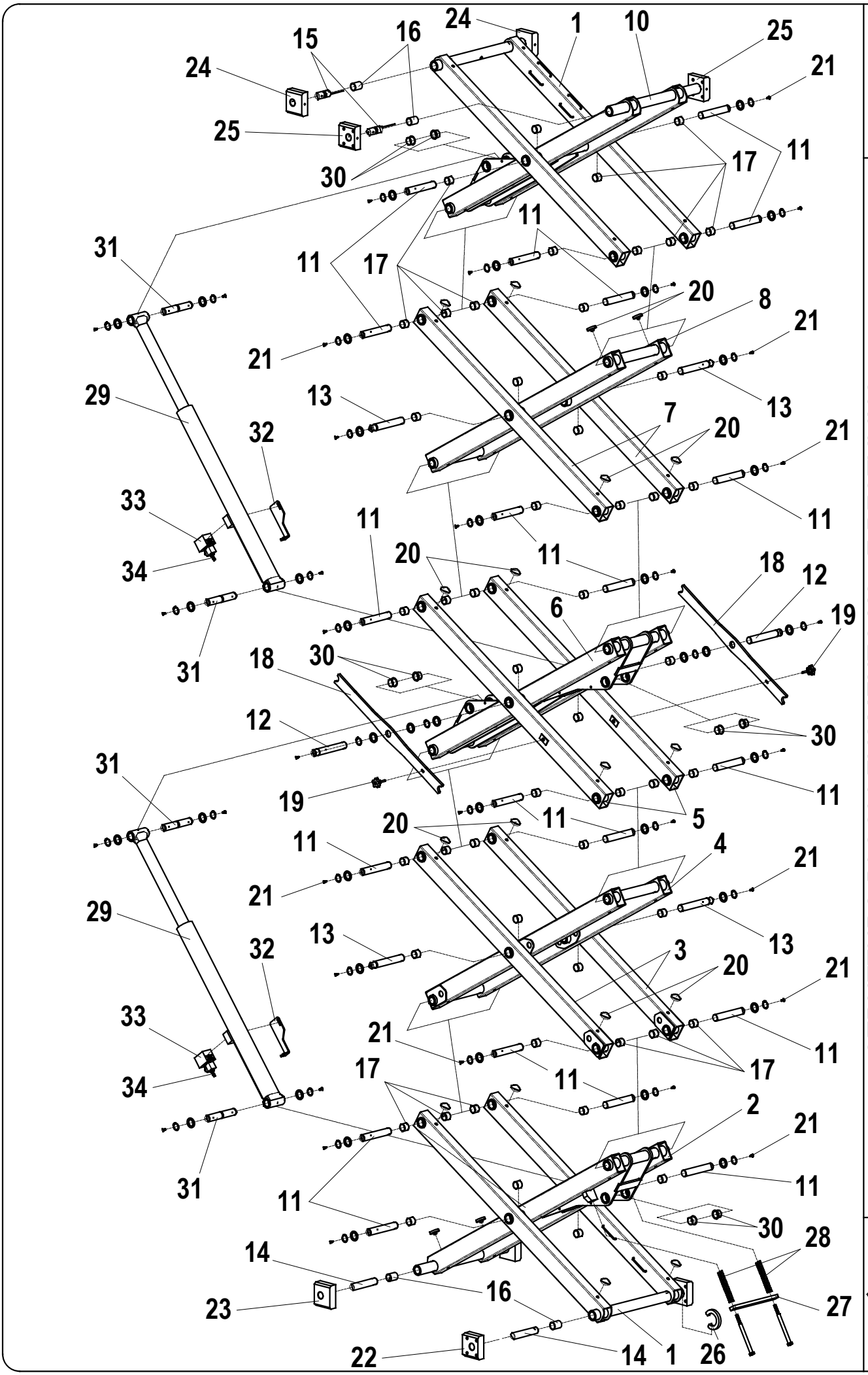

TAV. 19-25

STRUTTURA DI SOLLEVAMENTO XS9 E RESTYLING

LIFTING STRUCTURE XS9 E RESTYLING

AIRO

FIG.	CODICE	N°	DESCRIZIONE	DESCRIPTION	DESIGNATION	TEILBEZEICHNUNG	NOTE-NOTES-NOTES-NOTES
1	064.04.006	2	TELAIO	CASING	BATI	GESTELL	
2	064.04.007	1	TELAIO	CASING	BATI	GESTELL	
3	064.04.008	2	TELAIO	CASING	BATI	GESTELL	
4	064.04.009	1	TELAIO	CASING	BATI	GESTELL	
5	065.04.006	2	TELAIO	CASING	BATI	GESTELL	
6	066.04.006	1	TELAIO	CASING	BATI	GESTELL	
7	066.04.007	2	TELAIO	CASING	BATI	GESTELL	
8	066.04.008	1	TELAIO	CASING	BATI	GESTELL	
10	064.04.011	1	TELAIO	CASING	BATI	GESTELL	
11	064.04.030	19	PERNO	PIN	AXE	BOLZEN	
12	064.04.032	2	PERNO	PIN	AXE	BOLZEN	
13	064.04.033	4	PERNO	PIN	AXE	BOLZEN	
14	064.04.031	4	PERNO	PIN	AXE	BOLZEN	
15	046.04.048	4	PERNO STRUMENTATO	PIN	AXE	BOLZEN	Valid Untill 31/08/2015
15	064.04.038	4	PERNO STRUMENTATO	PIN	AXE	BOLZEN	Valid From 01/09/2015
16	024028	4	BOCCOLA	BUSHING	BAGUE	BUECHE	
17	021556	52	BOCCOLA	BUSHING	BAGUE	BUECHE	
18	066.04.011	2	ARRESTO	LOCK	ARRET	SISTIERUNG	
19	021652	2	POMOLO	KNOB	POIGNEE	BALLENGRIFF	
20	021237	20	TAMPONE	PLUG	TAMPON	PUFFER	
21	025616	34	TAPPO	PLUG	BOUCHON	VERSCHLUSS	
22	037.04.017	2	PATTINO	SLIDING BLOCK	PATIN	GLEITSTUECK	
23	037.04.020	2	PATTINO	SLIDING BLOCK	PATIN	GLEITSTUECK	
24	046.04.034	2	PATTINO	SLIDING BLOCK	PATIN	GLEITSTUECK	
25	046.04.035	2	PATTINO	SLIDING BLOCK	PATIN	GLEITSTUECK	
26	064.04.035	1	CAMME	CAM	CAME	NOCKEN	
27	064.04.028	1	PIATTO	FLAT	PLAT	PLATT	
28	021132	2	MOLLA	SPRING	RESSORT	FEDER	
29	064.09.001	2	CILINDRO SOLLEVAMENTO	LIFTING CYLINDER	VÉRIN DE LÉVAGE	HUBZYLINDER	
30	021358	8	BOCCOLA	BUSHING	BAGUE	BUECHE	
31	064.04.034	4	PERNO	PIN	AXE	BOLZEN	
32	045.09.005	2	SUPPORTO	SUPPORT	SUPPORT	HALTER	
33	022689	2	VALVOLA	VALVE	SOUPAPE	VENTIL	
34	022020	2	SOLENOIDE	COIL	BOBINE	SPULE	
							TAV. 19 - 25

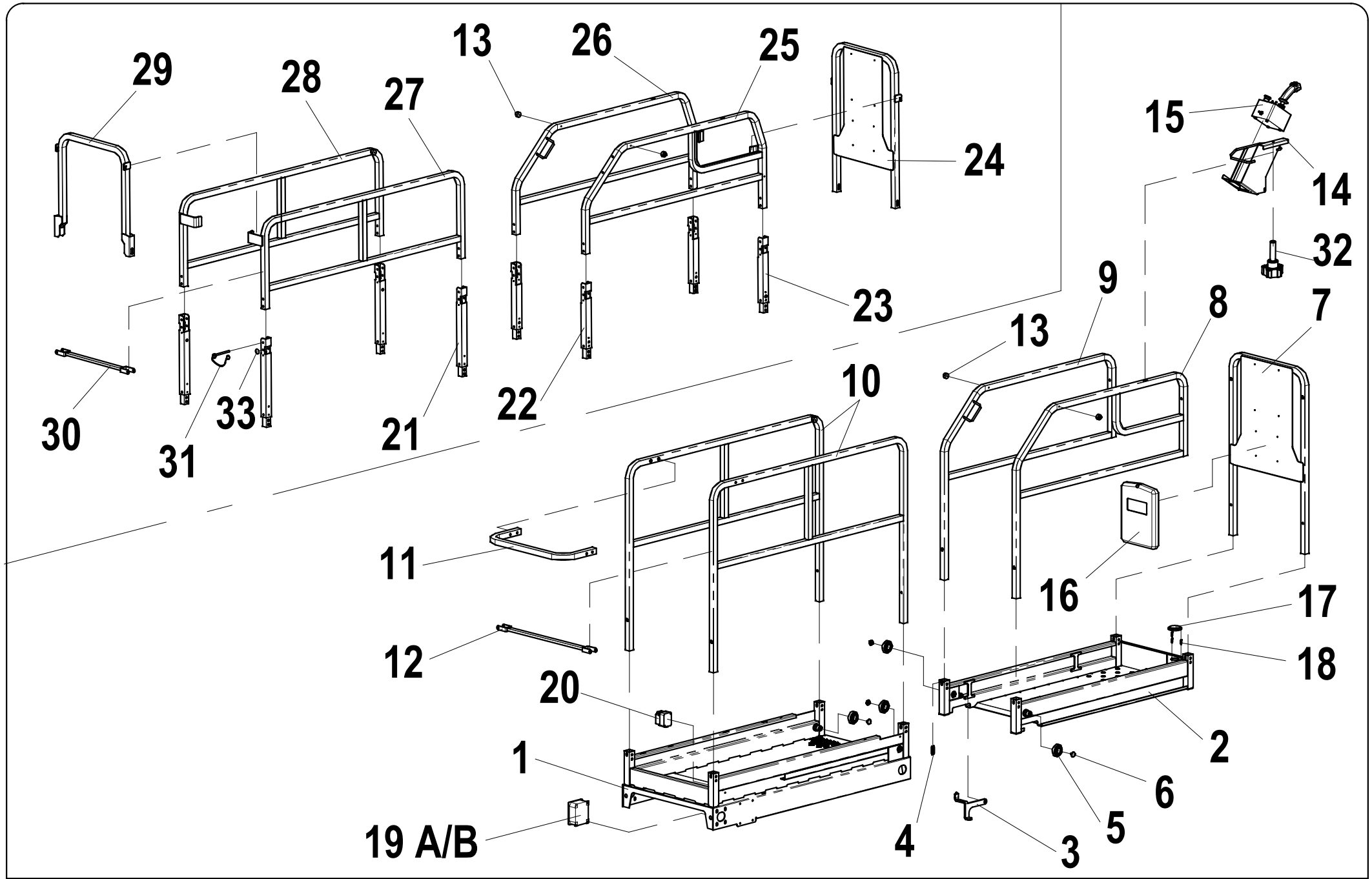

AIRO	PIATTAFORMA XS E RESTYLING PLATFORM XS E RESTYLING	TAV. 20-25

FIG.	CODICE	N°	DESCRIZIONE	DESCRIPTION	DESIGNATION	TEILBEZEICHNUNG	NOTE-NOTES-NOTES-NOTES
1	064.05.001	1	PIATTAFORMA FISSA	PLATFORM	PLATEFORME	PLATTFORM	
2	064.05.021	1	PIATTAFORMA MOBILE	PLATFORM	PLATEFORME	PLATTFORM	
3	064.05.020	1	PEDALE	PEDAL	PÉDALE	PEDAL	
4	023453	1	MOLLA	SPRING	RESSORT	FRÜHLING	
5	020363	4	CUSCINETTO	BALL BEARING	ROULEMENT A BILLE	KUGELLAGER	
6	034.05.018	4	DISTANZIALE	SPACER	ENTRETOISE	DISTANZSCHEIBE	
7	064.06.017	1	RINGHIERA	SHIELD	PARAPET	GELAENDER	
8	064.06.012	1	RINGHIERA	SHIELD	PARAPET	GELAENDER	
9	064.06.013	1	RINGHIERA	SHIELD	PARAPET	GELAENDER	
10	064.06.001	2	RINGHIERA	SHIELD	PARAPET	GELAENDER	
11	064.06.009	1	RINGHIERA	SHIELD	PARAPET	GELAENDER	
12	064.06.006	1	RINGHIERA	SHIELD	PARAPET	GELAENDER	
13	037.06.010	2	DISTANZIALE	SPACER	ENTRETOISE	DISTANZSCHEIBE	
14	037.08.011	1	SUPPORTO	SUPPORT	SUPPORT	UNTERSTÜTZUNG	
15	045.08.004	1	SCATOLA COMANDI	CONTROL BOX	BOITE DE COMMANDES	STEUERPULT	VALID TILL 30.04.2014
15	045.08.025	1	SCATOLA COMANDI	CONTROL BOX	BOITE DE COMMANDES	STEUERPULT	VALID FROM 01.05.2014
16	020933	1	PORTADOCUMENTI	DOCUMENTS STAND	PORTE DOCUMENTS	KASTEN	
17	020573	1	LIVELLA	LEVEL INDICATOR	INDICATEUR DE NIVEAU	ANZEIGE	
18	021272	3	MOLLA	SPRING	RESSORT	FRÜHLING	
19 A	064.08.007	1	SCATOLA + SCHEDA	BOX + ELETCTRONIC CARD	BOX + CARTE ELECTRONIQUE	BOX + ELEKTRONISCHE KARTE	VALID TILL 31.08.2015
19 B	023490	1	SCHEDA ELETTRONICA	ELECTRONIC CARD	CARTE ELECTRONIQUE	ELEKTRONISCHE KARTE	VALID TILL 31.08.2015
19 A	064.08.010	1	SCATOLA + SCHEDA	BOX + ELETCTRONIC CARD	BOX + CARTE ELECTRONIQUE	BOX + ELEKTRONISCHE KARTE	VALID FROM 01.09.2015
19 B	023720	1	SCHEDA ELETTRONICA	ELECTRONIC CARD	CARTE ELECTRONIQUE	ELEKTRONISCHE KARTE	VALID FROM 01.09.2015
20	024354	1	PRESA	CONNECTOR	PRISE	STECKER	CEE
21	064.06.031	4	CERNIERA	HINGE	CHARNIÈRE	SCHARNIER	
22	064.06.035	2	CERNIERA	HINGE	CHARNIÈRE	SCHARNIER	
23	064.06.038	2	CERNIERA	HINGE	CHARNIÈRE	SCHARNIER	
24	064.06.053	1	RINGHIERA	SHIELD	PARAPET	GELAENDER	
25	064.06.049	1	RINGHIERA	SHIELD	PARAPET	GELAENDER	
26	064.06.050	1	RINGHIERA	SHIELD	PARAPET	GELAENDER	
27	064.06.039	1	RINGHIERA	SHIELD	PARAPET	GELAENDER	
28	064.06.040	1	RINGHIERA	SHIELD	PARAPET	GELAENDER	
29	064.06.044	2	RINGHIERA	SHIELD	PARAPET	GELAENDER	
30	064.06.047	1	RINGHIERA	SHIELD	PARAPET	GELAENDER	
31	033.11.011	4	FERMO	LATCH	ARRET	SISTIERUNG	
32	021652	1	POMOLO	KNOB	POMMEAU	KNAUF	VALID FROM 01.03.2016
32	025385	1	POMOLO	KNOB	POMMEAU	KNAUF	VALID TILL 29.02.2016
33	037.06.023	34	DISTANZIALE	SPACER	ENTRETOISE	DISTANZSCHEIBE	
							TAV. 20 - 25

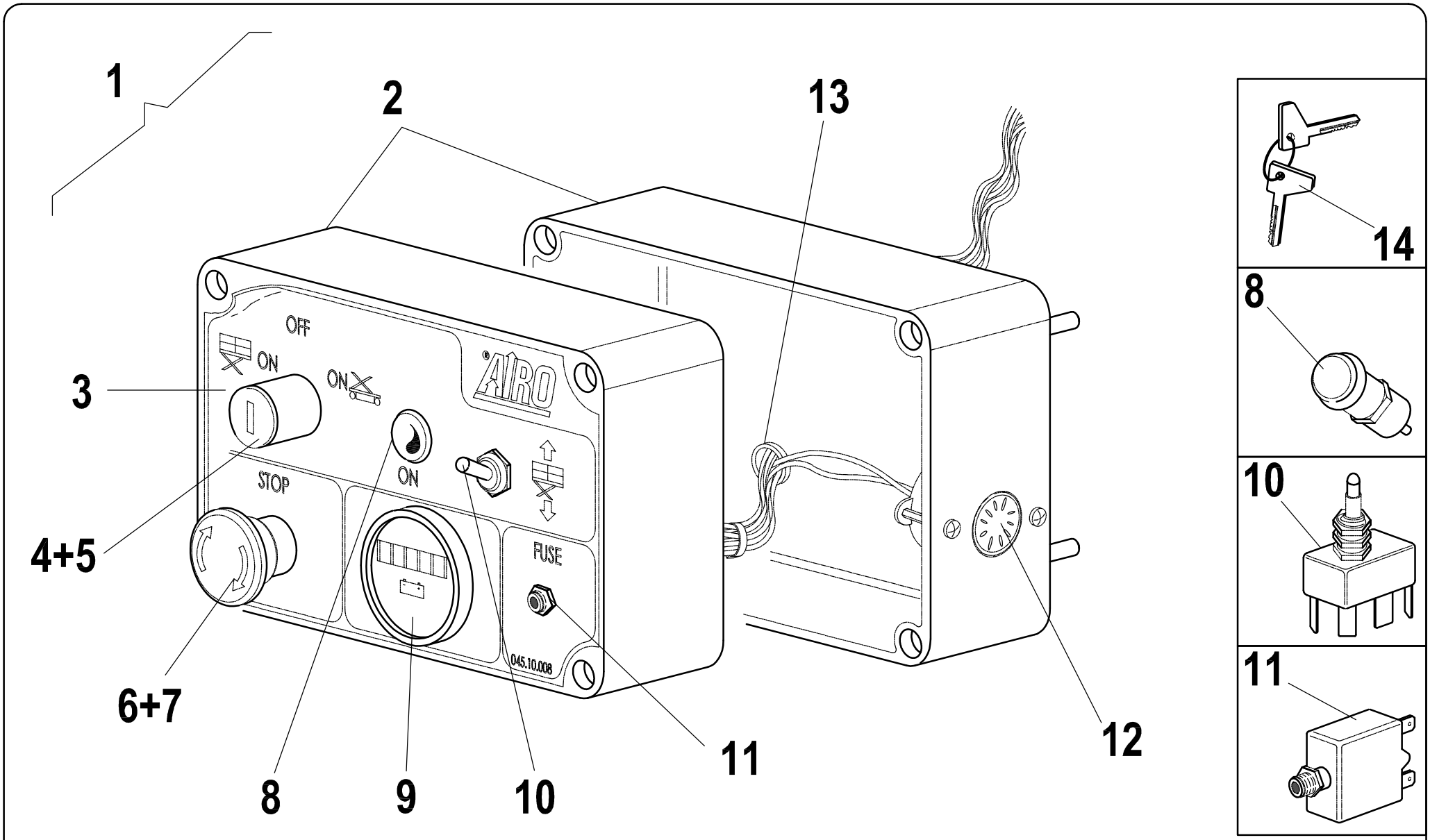

AIRO

SCATOLA COMANDI TERRA XS E RESTYLING
GROUND CONTROL BOX XS E RESTYLING

Tav. 21-25

FIG.	CODICE	N°	DESCRIZIONE	DESCRIPTION	DESIGNATION	TEILBEZEICHNUNG	NOTE-NOTES-NOTES-NOTES
1	045.08.006	1	SCATOLA COMANDI	CONTROL BOX	BOITE DE COMMANDES	STEUERPULT	
2	021598	1	CASSETTA	BOX	BOX	BOX	
3	045.10.008	1	ADESIVO	ADHESIVE	ADHESIV	KLEBSTOFF	
4	021599	1	SELETTORE CEMA	SELECTOR	SELECTEUR	WAHLER	CEMA
4	022412	1	SELETTORE NEW-ELFIN	SELECTOR	SELECTEUR	WAHLER	NEW-ELFIN
5	021600	2	CONTATTO CEMA	CONTACT	CONTACT	KONTAKT	NO+NO CEMA
5	021946	2	CONTATTO NEW ELFIN	CONTACT	CONTACT	KONTAKT	NO+NO NEW ELFIN
6	021787	1	PULSANTE CEMA	INDICATOR	BOUTON	DRUKKNOPF	CEMA
7	021784	1	CONTATTO CEMA	CONTACT	CONTACT	KONTAKT	NC CEMA
6-7	024567	1	PULSANTE+CONTATTO	INDICATOR+CONTACT	BOUTON+CONTACT	DRUKKNOPF+KONTAKT	TELEMECANIQUE
8	020.08.046	1	LED	LED	LED	LED	
9	022293	1	CONTAORE	HOUR METER	COMPTEUR HORAIRE	ZEITZÄHLER	
10	020759	1	SELETTORE	SELECTOR	SELECTEUR	WAHLER	
11	022138	1	FUSIBILE	FUSE	FUSIBLE	SICHERUNG	
12	021781	1	BUZZER	BUZZER	BUZZER	BUZZER	
13	024687	1	PRESSACAVO	CABLE GLAND	PRESSETOUPE	KABELVERSCHRAUBUNG	
14	023012	1	CHIAVE	KEY	CLEF	SCHLÜSSEL	
14	022414	1	CHIAVE	KEY	CLEF	SCHLÜSSEL	NEW ELFIN

TAV. 21 - 25

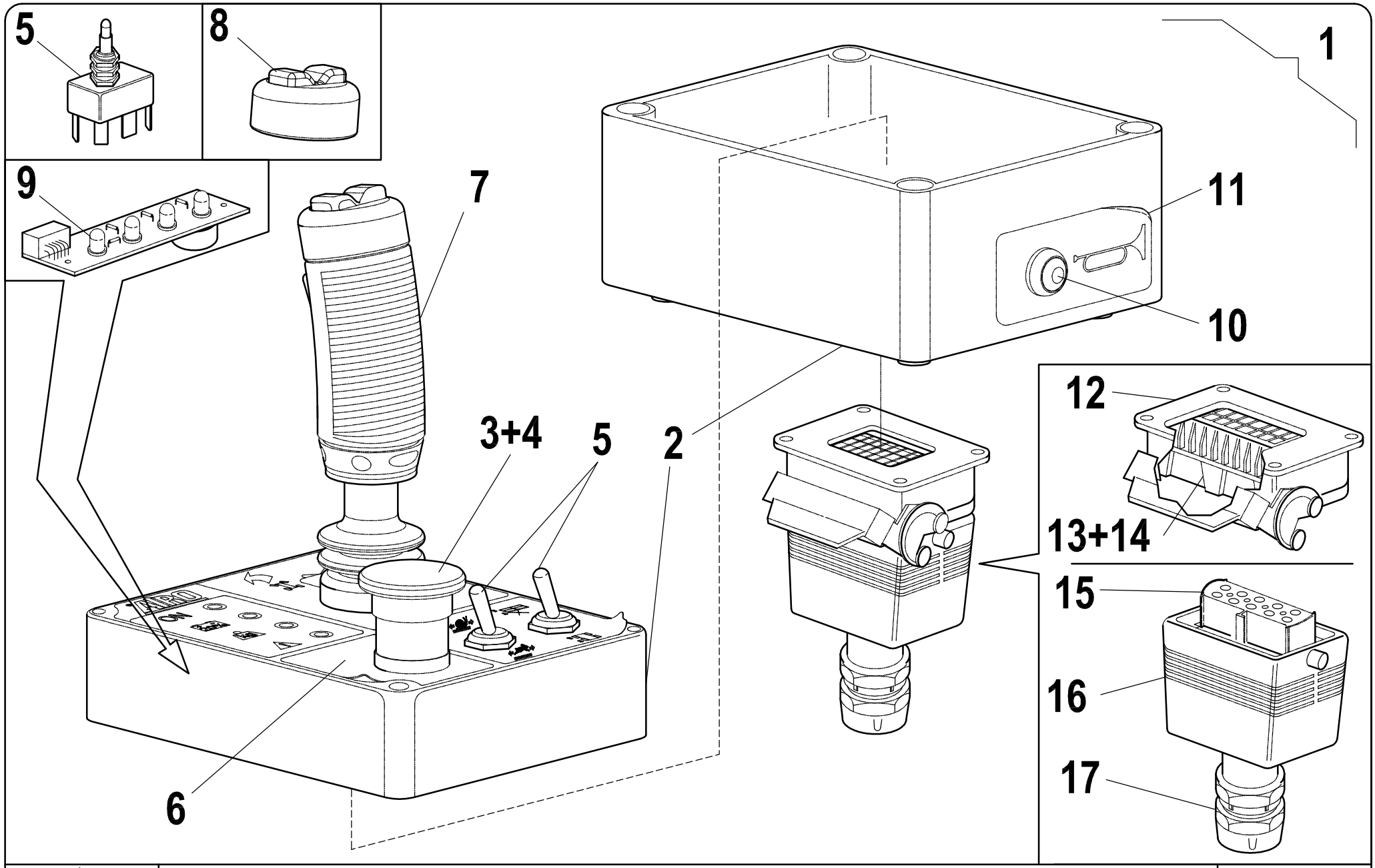

AIRO

SCATOLA COMANDI PIATTAFORMA XS E RESTYLING

PLATFORM CONTROL BOX XS E RESTYLING

Tav.22-25

FIG.	CODICE	N°	DESCRIZIONE	DESCRIPTION	DESIGNATION	TEILBEZEICHNUNG	NOTE-NOTES-NOTES-NOTES
1	045.08.004	1	SCATOLA COMANDI	CONTROL BOX	BOITE DE COMMANDES	STEUERPULT	VALID TILL 30.04.2014
1	045.08.025	1	SCATOLA COMANDI	CONTROL BOX	BOITE DE COMMANDES	STEUERPULT	VALID FROM 01.05.2014
2	021598	1	CASSETTA	BOX	BOX	BOX	
3	023207	1	PULSANTE DI EMERGENZA	EMERGENCY PUSH-BUTTON	BOUTON DE SECOURS	NOTDRUCKKNOPF	
4	021784	1	CONTATTO	CONTACT	CONTACT	KONTAKT	NC
5	020213	2	SELETTORE	SELECTOR	SELECTEUR	WAHLER	
6	045.10.007	1	ADESIVO	ADHESIVE	ADHESIV	KLEBSTOFF	
7	022649	1	MANIPOLATORE	LEVER	MANIPULATEUR	HEBEL	VALID TILL 30.04.2014
7	023609	1	MANIPOLATORE	LEVER	MANIPULATEUR	HEBEL	VALID FROM 01.05.2014
8	023719	1	CAPPUCCIO	CAP	PROTECTION	KAPPE	
9	022375	1	SCHEDA ELETTRONICA	ELECTRONIC CARD	CARTE ELECTRONIQUE	ELEKTRONISCHE KARTE	
10	025618	1	PULSANTE	INDICATOR	BOUTON	DRUKKNOPF	
11	045.10.009	1	ADESIVO	ADHESIVE	ADHESIV	KLEBSTOFF	
12	021843	1	CONNETTORE	HOOD	CAPOT	HAUBE	
13	021709	1	FRUTTO	CONNECTOR BLOCK	BORNIER	STECKER-BLOCK	
14	021719	22	CONTATTO	CONTACT	CONTACT	KONTAKT	
15	021708	1	FRUTTO	CONNECTOR BLOCK	BORNIER	STECKER-BLOCK	
16	021844	1	CONNETTORE	HOOD	CAPOT	HAUBE	
17	024418	1	PRESSACAVO	CABLE GLAND	PRESSETOUPE	KABELVERSCHRAUBUNG	

TAV. 22 - 25

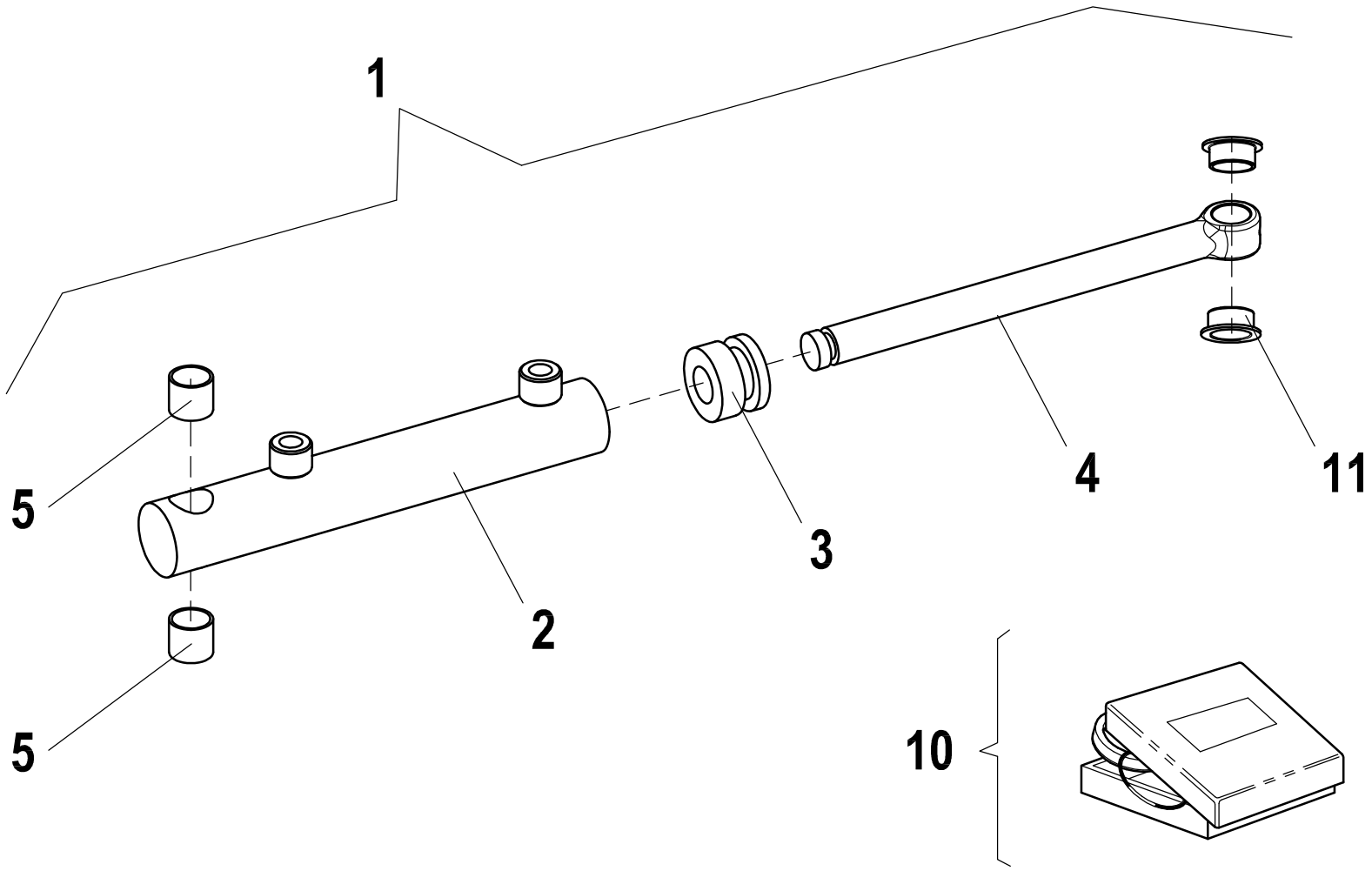

AIRO	CILINDRO STERZO XS E RESTYLING STEERING CYLINDER XS E RESTYLING	Tav. 23-25

FIG.	CODICE	N°	DESCRIZIONE	DESCRIPTION	DESIGNATION	TEILBEZEICHNUNG	NOTE-NOTES-NOTES-NOTES
1	064.09.002	1	CILINDRO STERZO	STEERING CYLINDER	VERIN DE BRAQUAGE	LENKZYLINDER	
2	023467	1	CANNA	LINER	CHEMISE	ZYLINDERBUECHSE	
3	023470	1	PISTONE	PLUNGER	PISTON	STOESSEL	
4	023468	1	STELO	ROD	TIGE	KOLBEN	
5	024323	1	BOCCOLA	BUSH	DOUILLE	BUECHSE	
10	023471	1	KIT GUARNIZIONI	KIT	KIT	KIT	
11	022621	2	BOCCOLA	BUSHING	BAGUE	BUECHE	
							TAV. 23 - 25

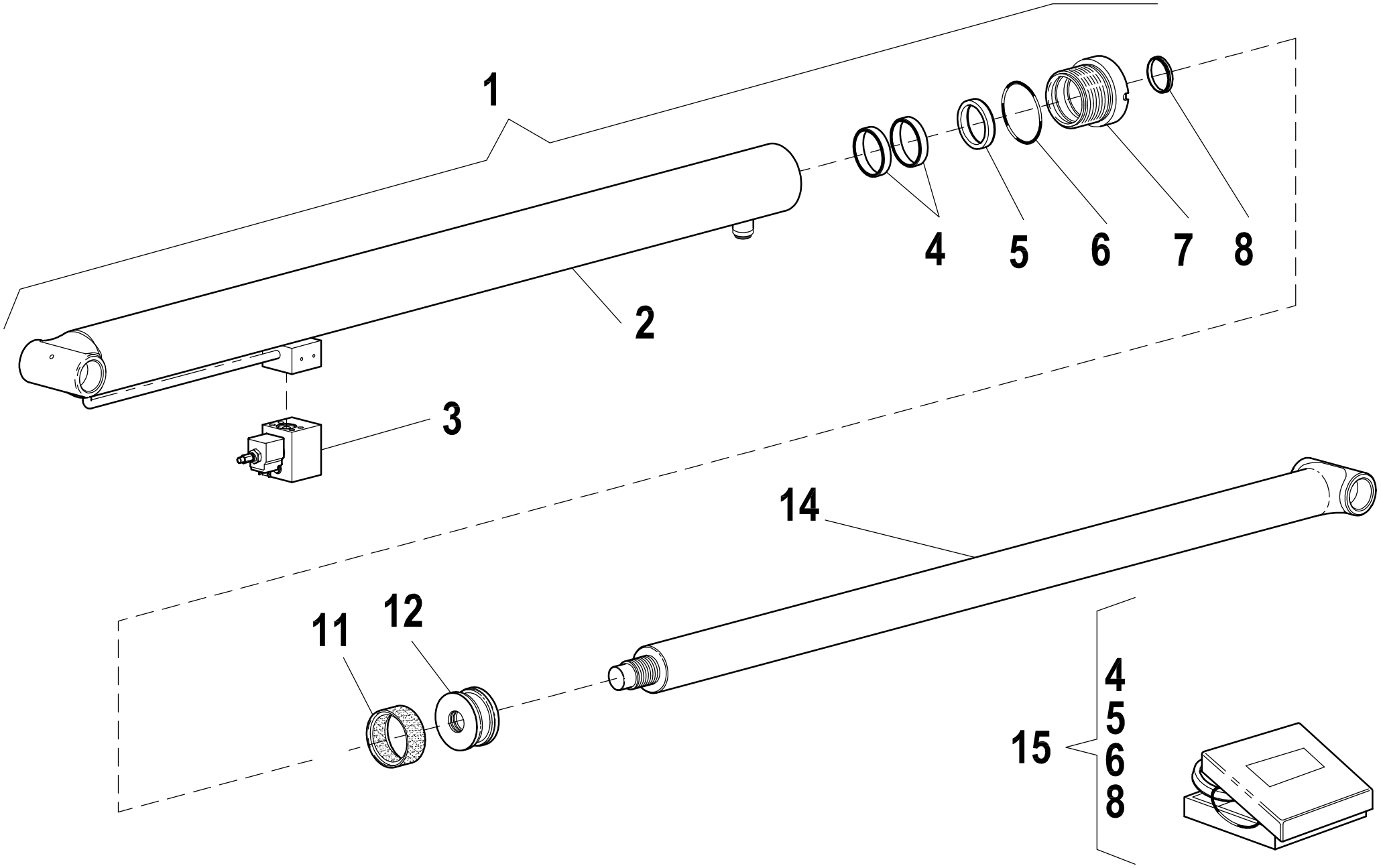

AIRO

CILINDRO SOLLEVAMENTO XS E RESTYLING
LIFTING CYLINDER XS E RESTYLING

Tav. 24-25

FIG.	CODICE	N°	DESCRIZIONE	DESCRIPTION	DESIGNATION	TEILBEZEICHNUNG	NOTE-NOTES-NOTES-NOTES
1	064.09.001	1	CILINDRO SOLLEVAMENTO	LIFTING CYLINDER	VERIN DE LEVAGGE	HUBZYLINDER	
2	023462	1	CANNA	LINER	CHEMISE	ZYLINDERBUECHSE	
3	022689	1	VALVOLA	VALVE	SOUPAPE	VENTIL	
7	023464	1	BOCCOLA	BUSH	DOUILLE	BUECHSE	
14	023463	1	STELO	ROD	TIGE	KOLBEN	
15	023461	1	KIT GUARNIZIONI	KIT	KIT	KIT	
							TAV. 24 - 25

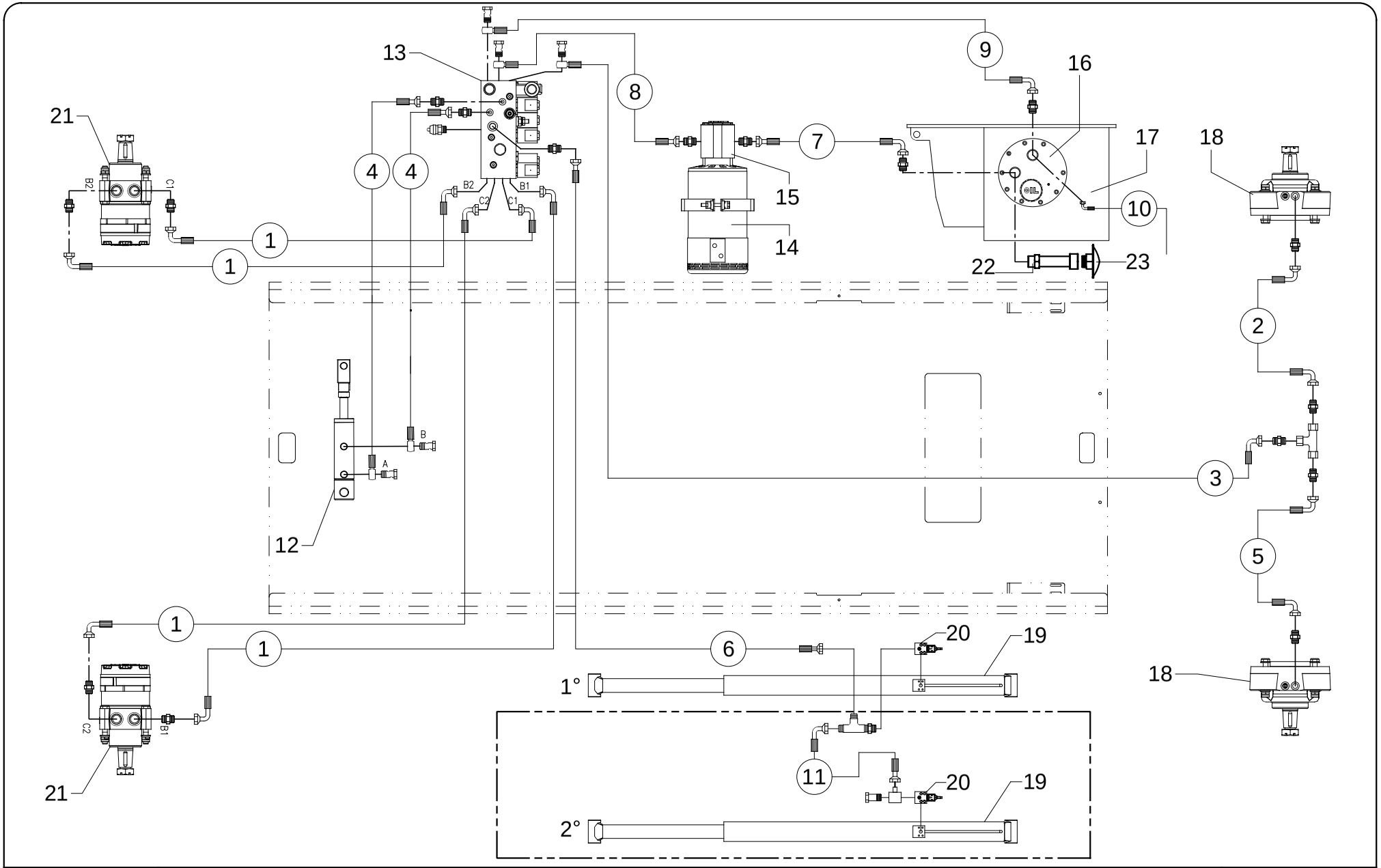

AIRO

IMPIANTO IDRAULICO XS E RESTYLING

HYDRAULIC SYSTEM XS E RESTYLING

Tav. 25-25

FIG.	CODICE	N°	DESCRIZIONE	DESCRIPTION	DESIGNATION	TEILBEZEICHNUNG	NOTE-NOTES-NOTES-NOTES
1	066.07.000T1	4	TUBO	HOSE	TUYAU	SCHLAUCH	
2	066.07.000T2	1	TUBO	HOSE	TUYAU	SCHLAUCH	
3	066.07.000T3	1	TUBO	HOSE	TUYAU	SCHLAUCH	
4	066.07.000T4	1	TUBO	HOSE	TUYAU	SCHLAUCH	
5	066.07.000T5	2	TUBO	HOSE	TUYAU	SCHLAUCH	
6	066.07.000T6	1	TUBO	HOSE	TUYAU	SCHLAUCH	
7	066.07.000T7	1	TUBO	HOSE	TUYAU	SCHLAUCH	
8	066.07.000T8	1	TUBO	HOSE	TUYAU	SCHLAUCH	
9	066.07.000T9	1	TUBO	HOSE	TUYAU	SCHLAUCH	
10	066.07.000T10	1	TUBO	HOSE	TUYAU	SCHLAUCH	
11	066.07.000T11	1	TUBO	HOSE	TUYAU	SCHLAUCH	
12	064.07.009	1	CILINDRO STERZO	STEERING CYLINDER	VERIN DE BRAQUAGE	LENKZYLINDER	
13	022656	1	BLOCCO IDRAULICO	HYDRAULIC BLOCK	BLOC HYDRAULIQUE	HYDRAULISCHER BLOCK	
14	022597	1	MOTORE ELETTRICO	ELECTRIC MOTOR	MOTEUR ÉLECTRIQUE	ELEKTROMOTOR	
15	022599	1	POMPA	PUMP	POMPE	PUMPE	
16	045.09.001	1	COPERCHIO	BONNET	COUVERCLE	KASTEN	
17	064.01.041	1	BOX DESTRO	RIGHT BOX	DROITE BOÎTE	RECHTS BOX	
18	021564	2	FRENO	BRAKE	FREIN	BREMSE	
19	064.09.001	2	CILINDRO SOLLEVAMENTO	LIFTING CYLINDER	VERIN DE LEVAGE	HUBZYLINDER	
20	022689	2	VALVOLA	VALVE	SOUPAPE	VENTIL	
21	021563	2	MOTORE IDRAULICO	HYDRAULIC MOTOR	MOTEUR HYDRAULIQUE	HYDRAULIKMOTOR	
22	064.07.002	1	PROLUNGA FILTRO	FILTER EXTENSION	FILTRE EXTENSION	FILTER-ERWEITERUNG	
23	023729	1	FILTRO	FILTER	FILTRE	FILTER	
							TAV. 25 - 25