Spett.le
Via ……
……..

Alla C.A del Datore di Lavoro o del Responsabile della sicurezza

Luzzara (RE) 3 Marzo 2018

Oggetto: Campagna di verifica su SG1100-JE – SG1400-J – SG1600-J – A13 JE – A16 J – A18 J

Anni di costruzione: dal 2006 al 2012
Matricole: da SG0605216 a SG224407

L'ufficio post vendita di Airo-Tigieffe, a seguito degli usuali rilievi sullo stato della macchine prodotte, ha verificato che le stesse vengono sovente utilizzate in modo non conforme alle loro caratteristiche tecniche ed alle istruzioni riportate nell'apposito manuale (es. sovraccarico), oppure subiscono lesioni a seguito di urti con altre strutture.
Tale uso improprio ed i possibili incidenti subiti potrebbero provocare, nella macchine comprese nelle serie indicate in oggetto, problemi di resistenza strutturale della parte denominata ATTUATORE ROTANTE FLANGIATO sui cui è fissata la piattaforma di lavoro.
Sebbene la verifica visiva pre-operativa della struttura sia già prevista tra gli obblighi di legge, si raccomanda al soggetto preposto (utilizzatore, proprietario, concedente, noleggiatore ed altro) di verificare con la massima sollecitudine il particolare citato secondo le istruzioni che seguono, e di porre fuori servizio la macchina in caso di dubbi o fratture di cui alcuni esempi sono riportati nel seguito.
Qualora non fossero evidenti difetti è possibile continuare ad operare con la macchina, ma si sottolinea la necessità di fare eseguire con scrupolo la verifica visiva pre-operativa (come previsto dal manuale di istruzioni e dalle norme tecniche vigenti) ogni qual volta si intenda utilizzare la macchina, a cura dell'"Operatore".
Si richiede pertanto ai proprietari delle macchine di cui all'oggetto di prendere contatto con il nostro servizio post-vendita.

Procedura di ispezione.

Posizionare la macchina su una superficie orizzontale e stabile, a bracci completamente abbassati.
Individuare il componente ATTUATORE ROTANTE FLANGIATO indicato dalla lettera “A” nell’immagine che segue.
Ripulire le zone evidenziate (in particolare le saldature) da eventuali residui di grasso, sporco e tutto quanto possa impedire una corretta ispezione della zona.
Controllare le zone evidenziate (in particolare le saldature): non devono essere presenti fratture, incrinature, cricche.

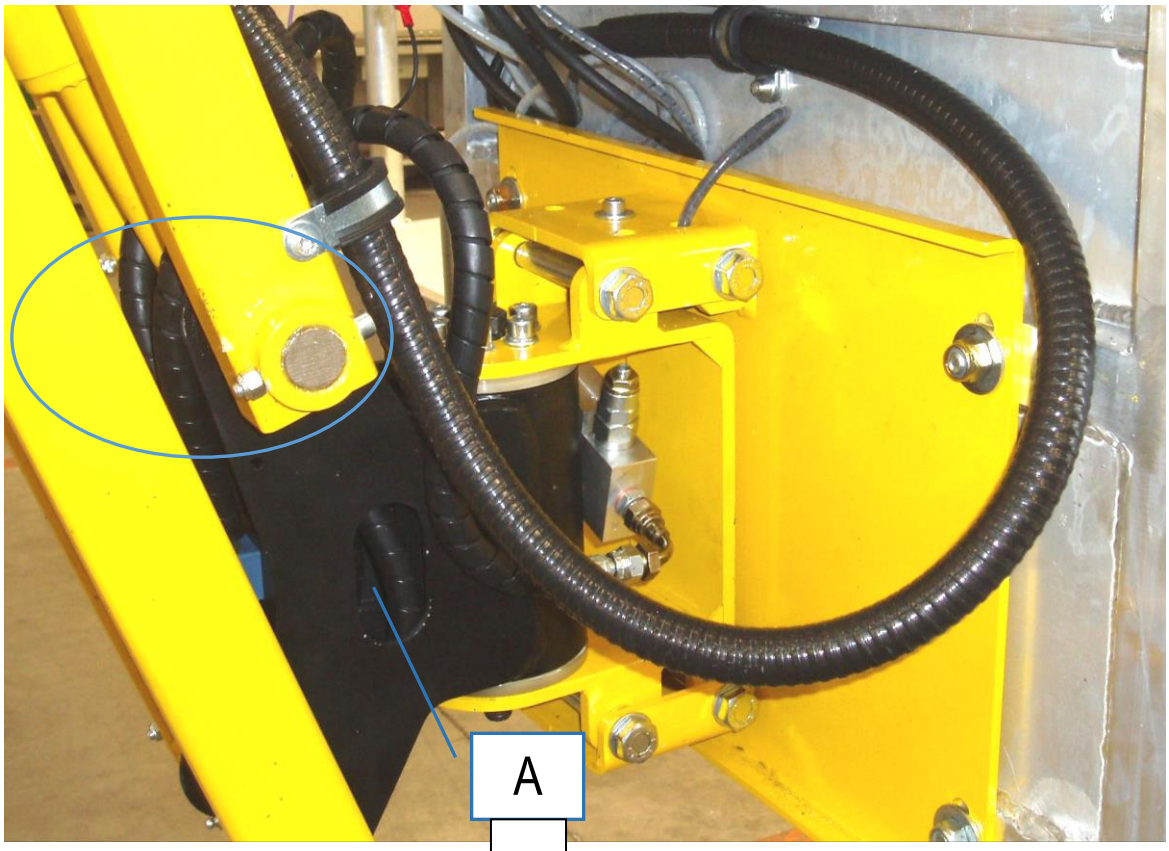

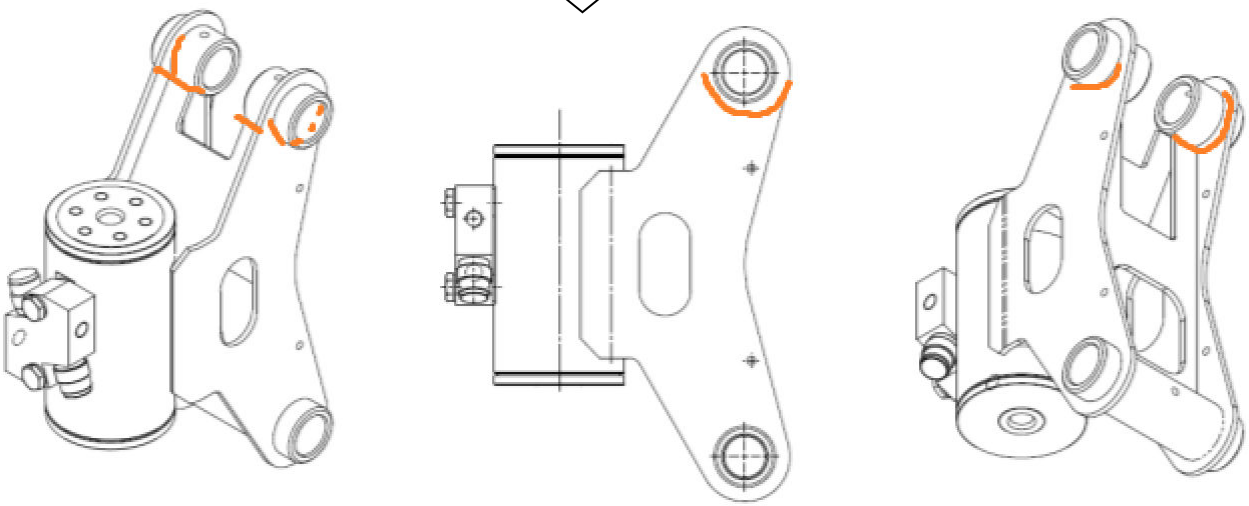

TIGIEFFE Srl a Socio Unico
Via Villa Superiore, 82 - 42045 Luzzara (RE) Italy
Tel.: +39 0522 977365 (R.A.) - Fax: +39 0522 977015
www.airo.com / info@airo.com
Capitale Sociale: € 4.744.535,00 I.V.
Iscriz. R.I. RE n° 00914750351 - Iscriz. R.E.A. RE N° 147792
Cod. Fisc. / P.IVA: IT 00914750351
Codice Meccanografico: RE016050

Costi/Garanzie.

Fare riferimento alle nostre condizioni generali di garanzia.

Cambi di proprietà.

Questa comunicazione è stata inviata ai proprietari delle macchine come da dati in ns. possesso. Qualora nel frattempo la macchina fosse stata ceduta a terzi, si invitano i destinatari della comunicazione a segnalare immediatamente a AIRO-TIGIEFFE SRL il cambio di proprietà in modo da contattare i nuovi proprietari.

Ulteriori informazioni.

Per ulteriori informazioni o per comunicare il cambio di proprietà contattare direttamente il ns. servizio post-vendita al n. di telefono +39-0522-977365 o tramite e-mail all'indirizzo: service@airo.com indicando il riferimento all'oggetto di questa comunicazione.

AIRO-TIGIEFFE SRL
Luca Staffoli
(Responsabile Servizio Post-Vendita)

TIGIEFFE Srl a Socio Unico
Via Villa Superiore, 82 - 42045 Luzzara (RE) Italy
Tel.: +39 0522 977365 (R.A.) - Fax: +39 0522 977015
www.airo.com / info@airo.com
Capitale Sociale: € 4.744.535,00 I.V.
Iscriz. R.I. RE n° 00914750351 - Iscriz. R.E.A. RE N° 147792
Cod. Fisc. / P.IVA: IT 00914750351
Codice Meccanografico: RE016050